Wireless Receptacles

BeCu Plunger Tips

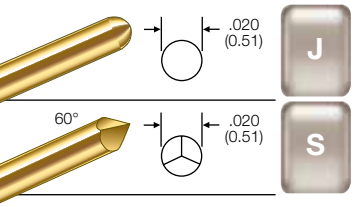

R-100-J-DE

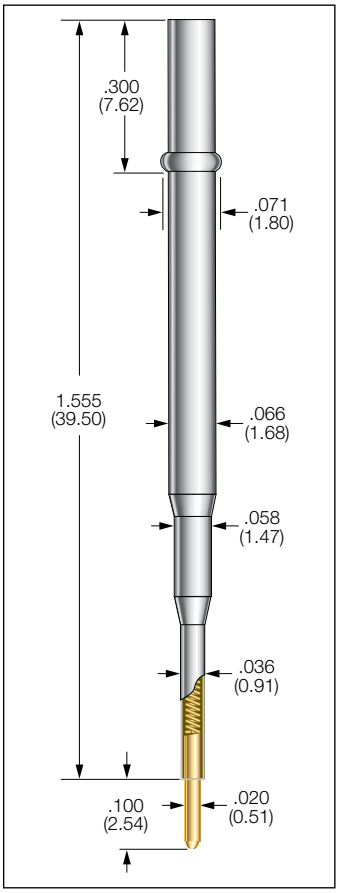

Probe Specifications

Minimum Centers: .100 (2.54)
Drill Size: #50
Mounting Hole Size: .068/.070 (1.73/1.78)
Spring Force: 2.7 oz. (77g) @ .070 (1.77) travel

Materials

Receptacle: Nickel/silver, gold lined inside
Spring: Music wire, gold plated
Plunger: Beryllium copper, gold plated over nickel
R-100-DE: Uses ICT-100, S-100 or ICT-L100 probe

How to Order:

R	100	J	DE
Series	Size	Tip Style	Termination

R-075-J-DE

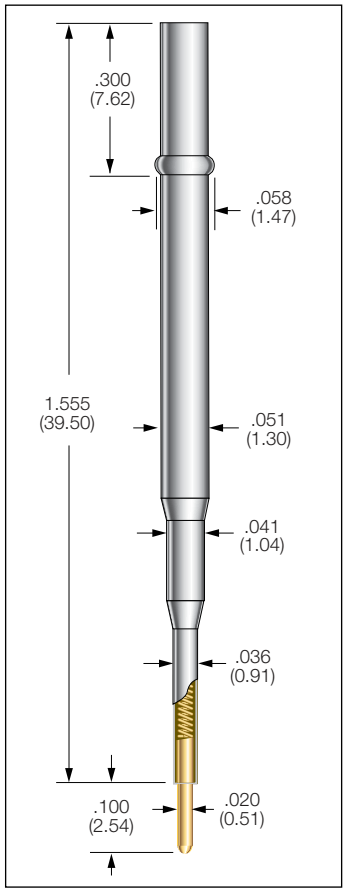

Probe Specifications

Minimum Centers: .075 (1.91)
Drill Size: 1.45mm
Mounting Hole Size: .055/.057 (1.40/1.45)
Spring Force: 2.7 oz. (77g) @ .070 (1.77) travel

Materials

Receptacle: Nickel/silver, gold lined inside
Spring: Music wire, gold plated
Plunger: Beryllium copper, gold plated over nickel
R-075-DE: Uses ICT-075, S-075 or ICT-L075 probe

How to Order:

R	075	J	DE
Series	Size	Tip Style	Termination

R-50C-J-DE

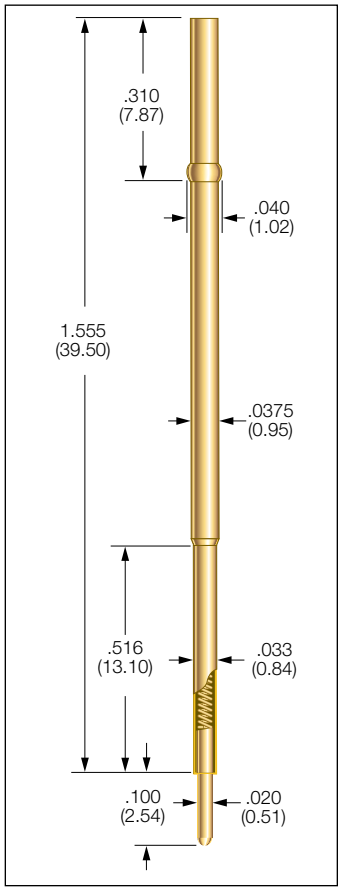

Probe Specifications

Minimum Centers: .050 (1.27)
Drill Size: #61
Mounting Hole Size: .0385/.0390 (0.98/0.99)
Spring Force: 2.7 oz. (77g) @ .070 (1.77) travel

Materials

Receptacle: Beryllium copper, gold plated
Spring: Music wire, gold plated
Plunger: Beryllium copper, gold plated over nickel
R-50C-DE: Uses ICT-50C or S-50C probe

How to Order:

R	50C	J	DE
Series	Size	Tip Style	Termination

Specifications subject to change without notice. Dimensions in inches (millimeters)

ООО «ЛайфЭлектроникс» “LifeElectronics” LLC

ИНН 7805602321 КПП 780501001 Р/С 40702810122510004610 ФАКБ "АБСОЛЮТ БАНК" (ЗАО) в г.Санкт-Петербурге К/С 30101810900000000703 БИК 044030703

Компания «Life Electronics» занимается поставками электронных компонентов импортного и отечественного производства от производителей и со складов крупных дистрибьюторов Европы, Америки и Азии.

С конца 2013 года компания активно расширяет линейку поставок компонентов по направлению коаксиальный кабель, кварцевые генераторы и конденсаторы (керамические, пленочные, электролитические), за счёт заключения дистрибьюторских договоров

Мы предлагаем:

- *Конкурентоспособные цены и скидки постоянным клиентам.*
- *Специальные условия для постоянных клиентов.*
- *Подбор аналогов.*
- *Поставку компонентов в любых объемах, удовлетворяющих вашим потребностям.*

- *Приемлемые сроки поставки, возможна ускоренная поставка.*
- *Доставку товара в любую точку России и стран СНГ.*
- *Комплексную поставку.*
- *Работу по проектам и поставку образцов.*
- *Формирование склада под заказчика.*

- *Сертификаты соответствия на поставляемую продукцию (по желанию клиента).*
- *Тестирование поставляемой продукции.*
- *Поставку компонентов, требующих военную и космическую приемку.*
- *Входной контроль качества.*
- *Наличие сертификата ISO.*

В составе нашей компании организован Конструкторский отдел, призванный помогать разработчикам, и инженерам.

Конструкторский отдел помогает осуществить:

- *Регистрацию проекта у производителя компонентов.*
- *Техническую поддержку проекта.*
- *Защиту от снятия компонента с производства.*
- *Оценку стоимости проекта по компонентам.*
- *Изготовление тестовой платы монтаж и пусконаладочные работы.*

Тел: +7 (812) 336 43 04 (многоканальный)
Email: org@lifeelectronics.ru

www.lifeelectronics.ru