Hall Effect Current Sensor S22P006S05M2

Features:

- Closed Loop type
- Voltage output
- Unipolar power supply
- Configurable integrated primary
- Improved dv/dt immunity
- Printed circuit board mounting
- UL recognised - plastic case material UL94V0

Advantages:

- Excellent accuracy and linearity
- Low temperature drift
- Wide frequency bandwidth
- No insertion loss
- High Immunity to external interferences
- Optimised response time
- Current overload capability

Specifications

T_A=25ºC, V_{CC}=+5V, R_L=10kΩ

Parameters	Symbol	S22P006S05
Rated Current	I_f	6A
Saturation Current	I_{fmax}	±18A
Output Voltage	V_{OUT}	V_{OE} ±0.625V @ I_f
Offset Voltage @ I_f=0	V_{OE}	2.5V±50mV
Output Voltage Accuracy	X	0.625V±10mV @ I_f
Output Linearity	ε_L	±0.2% @ I_f
Supply Voltage	V_{CC}	+5V±5%
Consumption Current	I_{CC}	Typ. 12.5mA @ I_f=0
Response Time[1]	t_r	≤ 1.0µs @ di/dt = I_f / µs
Output Temperature Characteristic	TCV_{OUT}	< ±0.05mV/ºC
Offset Temperature Characteristic	TCV_{OE}	-10ºC~25ºC : ±1.6mV/ºC 25ºC~85ºC : ±0.8mV/ºC
Hysteresis allowance	V_{OH}	≤0.5mV (0A ⇔ I_f)
Insulation Withstanding	V_d	AC 3kV for 1minute (Sensing current 0.5mA) Primary ⇔ Secondary
Insulation Resistance	R_{IS}	> 500MΩ (@ DC500V) Primary ⇔ Secondary
Frequency Bandwidth	f	DC … 200 kHz
Operating Temperature	T_A	-40ºC~+85ºC
Storage Temperature	T_S	-40ºC~+90ºC

[1] Time between 10% input current full scale and 90% of sensor output full scale

Electrical Performances

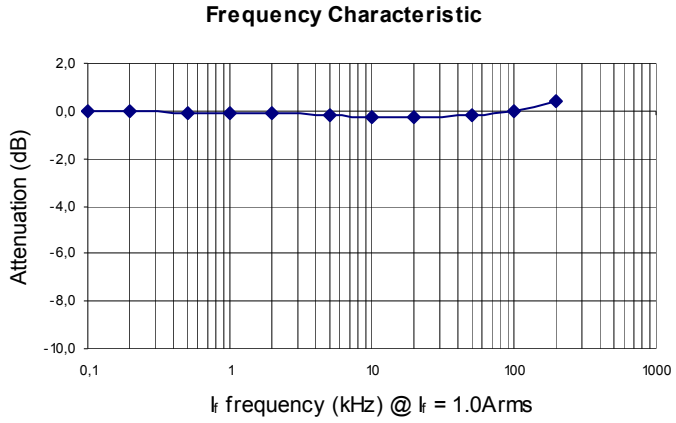

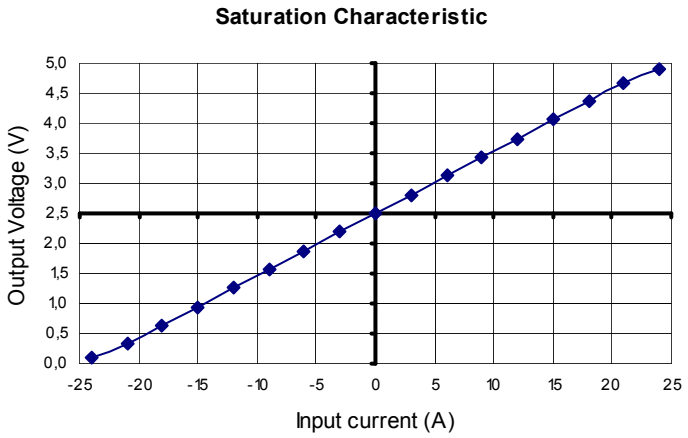

Tamura reserve the right to modify its products in order to improve them without prior notice

Hall Effect Current Sensor S22P006S05M2

Mechanical dimensions in mm

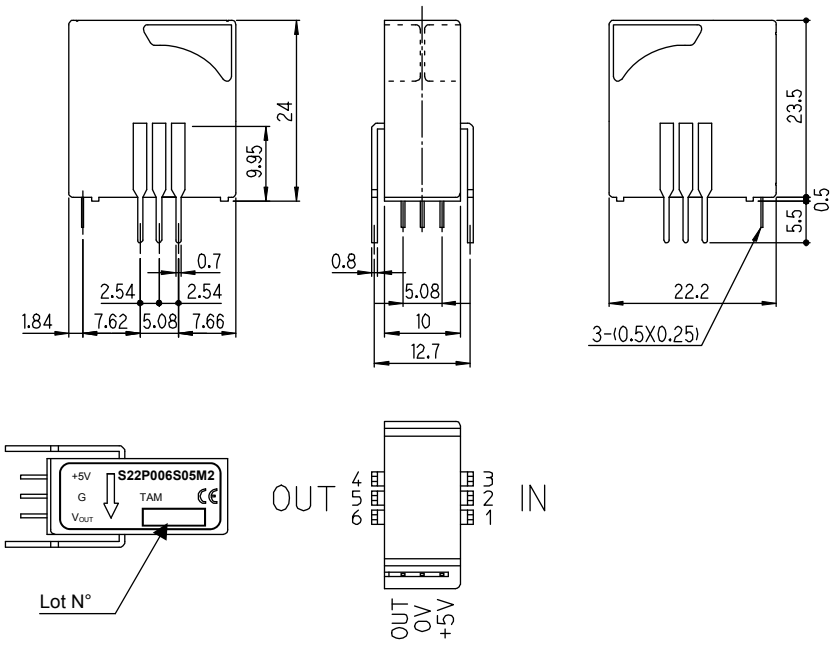

Electrical connection diagram

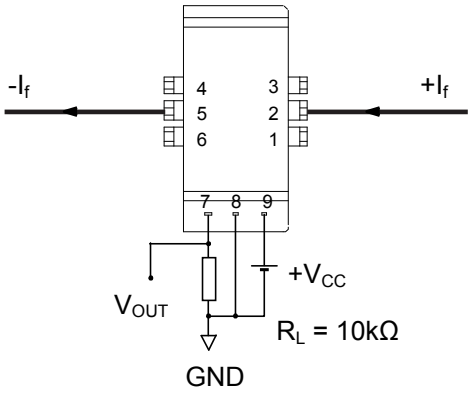

Connection diagram

$+I_f$ / 3	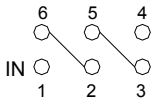
$+I_f$ / 2	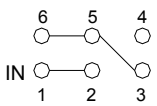
$+I_f$	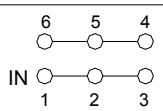

Package & Weight Information

Weight	Pcs/box	Pcs/carton	Pcs/pallet
8g	100	400	9600

ООО «ЛайфЭлектроникс» “LifeElectronics” LLC

ИНН 7805602321 КПП 780501001 Р/С 40702810122510004610 ФАКБ "АБСОЛЮТ БАНК" (ЗАО) в г.Санкт-Петербурге К/С 30101810900000000703 БИК 044030703

Компания «Life Electronics» занимается поставками электронных компонентов импортного и отечественного производства от производителей и со складов крупных дистрибьюторов Европы, Америки и Азии.

С конца 2013 года компания активно расширяет линейку поставок компонентов по направлению коаксиальный кабель, кварцевые генераторы и конденсаторы (керамические, пленочные, электролитические), за счёт заключения дистрибьюторских договоров

Мы предлагаем:

- *Конкурентоспособные цены и скидки постоянным клиентам.*
- *Специальные условия для постоянных клиентов.*
- *Подбор аналогов.*
- *Поставку компонентов в любых объемах, удовлетворяющих вашим потребностям.*

- *Приемлемые сроки поставки, возможна ускоренная поставка.*
- *Доставку товара в любую точку России и стран СНГ.*
- *Комплексную поставку.*
- *Работу по проектам и поставку образцов.*
- *Формирование склада под заказчика.*

- *Сертификаты соответствия на поставляемую продукцию (по желанию клиента).*
- *Тестирование поставляемой продукции.*
- *Поставку компонентов, требующих военную и космическую приемку.*
- *Входной контроль качества.*
- *Наличие сертификата ISO.*

В составе нашей компании организован Конструкторский отдел, призванный помогать разработчикам, и инженерам.

Конструкторский отдел помогает осуществить:

- *Регистрацию проекта у производителя компонентов.*
- *Техническую поддержку проекта.*
- *Защиту от снятия компонента с производства.*
- *Оценку стоимости проекта по компонентам.*
- *Изготовление тестовой платы монтаж и пусконаладочные работы.*

Тел: +7 (812) 336 43 04 (многоканальный)
Email: org@lifeelectronics.ru

www.lifeelectronics.ru