Copyright FCI.

FCIconnect.com

PRODUCT NUMBER
10132431-000XXLF

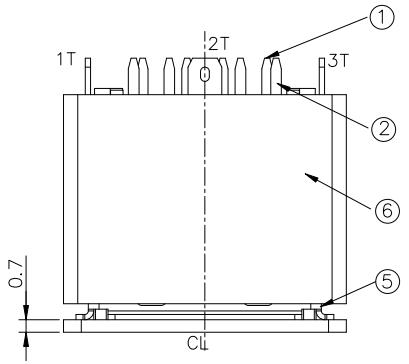

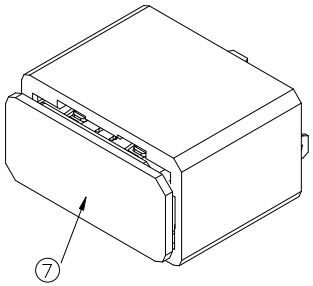

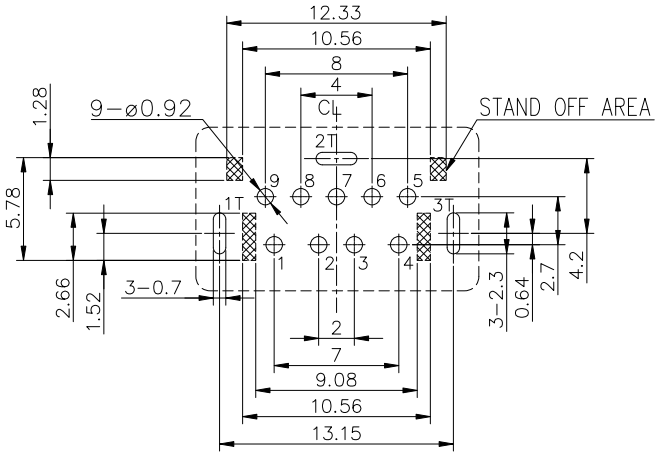

RECOMMENDED PCB LAYOUT (TOP VIEW)
GENERAL TOLERANCE±0.05mm (T=1.2/1.6mm)

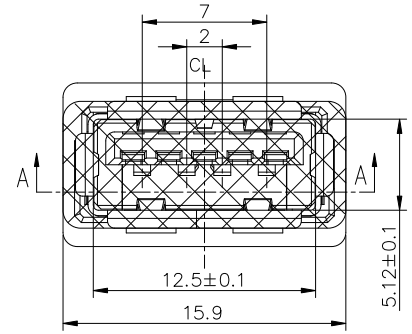

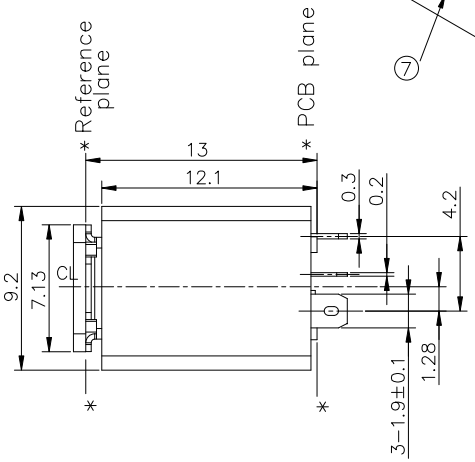

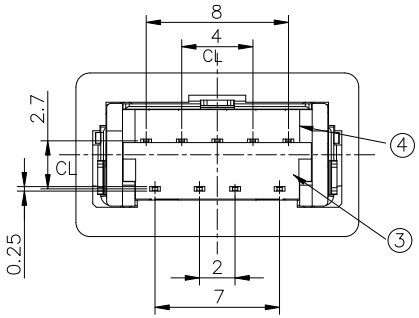

1. PRODUCT SPECIFICATION: GS-12-1273.
2. PACKAGE SPECIFICATION: GS-14-2423.
3. THE HOUSING WILL WITHSTAND EXPOSURE TO 260°C PEAK TEMP. FOR 5 SECONDS IN A CONVECTION REFLOW OVEN.
4. PART NUMBER:
   10131531-000 X X LF
   PLATING: 1: G/F ON CONTACT; 2: 30u" Au ON CONTACT
   PACKAGE: 1: TAPE & REEL

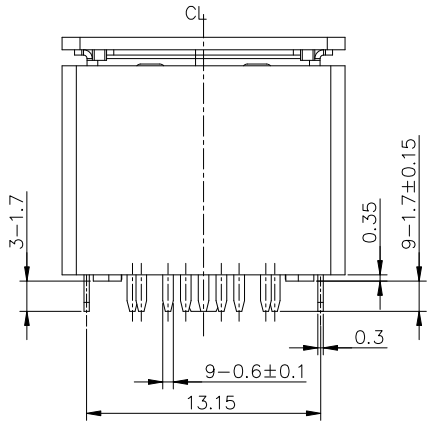

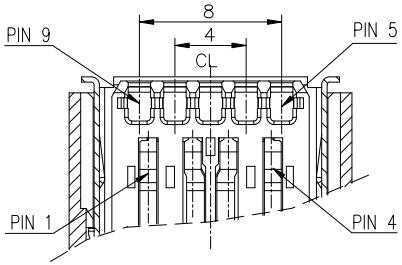

SECTION A-A
WITHOUT COVER
SCALE 1:1

Pin No.	Signal Name	Pin No.	Signal Name
1	VBUS	5	SSRX-
2	D-	6	SSRX+
3	D+	7	GND
4	GND	8	SSTX-
SHELL	SHIELD	9	SSTX+

NO.	PART NAME	TER'NO.	QTY.	MATERIAL	REMARK
7	CAP		1PCS	HIGH TEMP. THERMOPLASTIC, UL94V-0	BLACK
6	FRAME		1PCS	HIGH TEMP. THERMOPLASTIC, UL94V-0	BLACK
5	SHELL	1T,2T,3T	1PCS	STAINLESS STEEL.	Ni-PLATED
4	5 PIN MOLDING		1PCS	HIGH TEMP. THERMOPLASTIC, UL94V-0	BLUE
3	4 PIN MOLDING		1PCS	HIGH TEMP. THERMOPLASTIC, UL94V-0	BLUE
2	5 PIN CONTACT	5~9	1SET	COPPER ALLOY.	Au/MATTE TIN PLATED
1	4 PIN CONTACT	1~4	1SET	COPPER ALLOY.	Au/MATTE TIN PLATED

ltr	ecn no	dr	date
A		TAI	2014-11-21

mat'l. code | surface | tolerance | projection | product family: USB 3.0

tolerances unless otherwise specified
angles: X°±5°; linear: 16<L<63 ±0.4; 4<L<16 ±0.3; L≤4 ±0.2

MM

title: USB 3.0 REC. CONN. TYPE A, V/T THROUGH HOLE

scale

dr	KENNY TAI	2014-11-21
engr	KENNY TAI	2014-11-21
chr	KENNY TAI	2014-11-21
appd	PM ZHENG	2014-11-21

dwg no: 10132431 | sheet 1 of 1 | size A4

type: CUSTOMER Drawing

sheet index | revision A | sheet 1

form: A4mmXLc

PDS: Rev :A STATUS:Released Printed: Feb 04,2015

ООО «ЛайфЭлектроникс» “LifeElectronics” LLC

ИНН 7805602321 КПП 780501001 Р/С 40702810122510004610 ФАКБ "АБСОЛЮТ БАНК" (ЗАО) в г.Санкт-Петербурге К/С 30101810900000000703 БИК 044030703

Компания «Life Electronics» занимается поставками электронных компонентов импортного и отечественного производства от производителей и со складов крупных дистрибьюторов Европы, Америки и Азии.

С конца 2013 года компания активно расширяет линейку поставок компонентов по направлению коаксиальный кабель, кварцевые генераторы и конденсаторы (керамические, пленочные, электролитические), за счёт заключения дистрибьюторских договоров

Мы предлагаем:

- *Конкурентоспособные цены и скидки постоянным клиентам.*
- *Специальные условия для постоянных клиентов.*
- *Подбор аналогов.*
- *Поставку компонентов в любых объемах, удовлетворяющих вашим потребностям.*

- *Приемлемые сроки поставки, возможна ускоренная поставка.*
- *Доставку товара в любую точку России и стран СНГ.*
- *Комплексную поставку.*
- *Работу по проектам и поставку образцов.*
- *Формирование склада под заказчика.*

- *Сертификаты соответствия на поставляемую продукцию (по желанию клиента).*
- *Тестирование поставляемой продукции.*
- *Поставку компонентов, требующих военную и космическую приемку.*
- *Входной контроль качества.*
- *Наличие сертификата ISO.*

В составе нашей компании организован Конструкторский отдел, призванный помогать разработчикам, и инженерам.

Конструкторский отдел помогает осуществить:

- *Регистрацию проекта у производителя компонентов.*
- *Техническую поддержку проекта.*
- *Защиту от снятия компонента с производства.*
- *Оценку стоимости проекта по компонентам.*
- *Изготовление тестовой платы монтаж и пусконаладочные работы.*

Тел: +7 (812) 336 43 04 (многоканальный)
Email: org@lifeelectronics.ru

www.lifeelectronics.ru