Alle Rechte vorbehalten/ *All rights reserved*

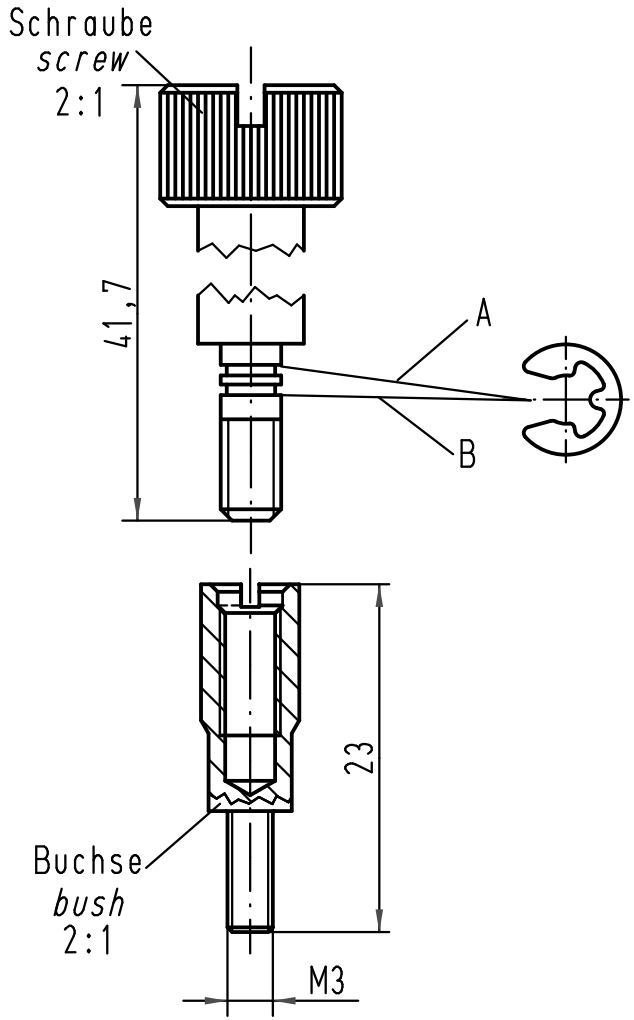

Montagebeispiel / *mounting example*

Sicherungsscheibe Pos.A
locking washer Pos.A

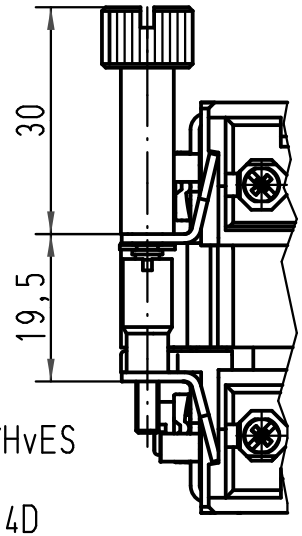

Han HvE/HvES
Han DD
Han 40-64D
Han E/ES/EE
Han HsB
Han K8/24

Sicherungsscheibe Pos.B
locking washer Pos.B

Gelenkrahmen
Hinged frames

Han 10-16A
Han 15-25D

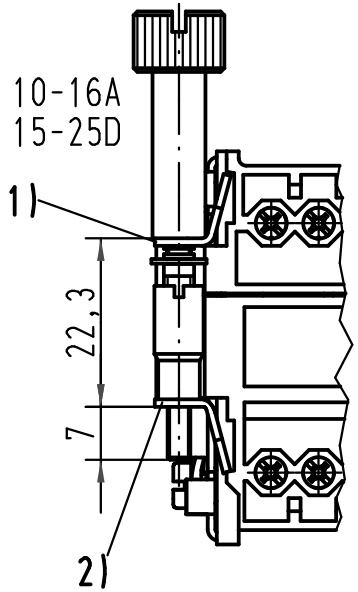

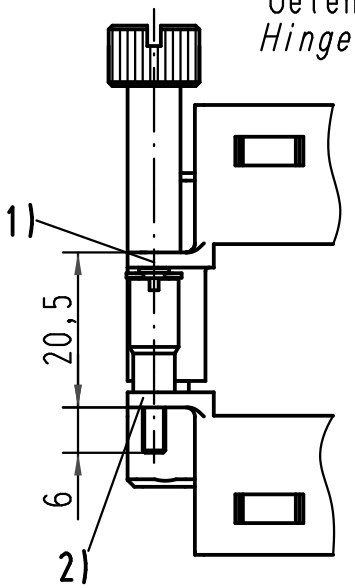

1) Bohrung für Schraubendurchgangsloch auf ⌀4,1mm aufbohren
drill up the hole for the screw to ⌀4,1mm

2) Bohrung für Buchsendurchgangsloch ⌀3,4mm aufbohren
drill up the hole for bush to ⌀3,4mm

			All Dimensions in mm Original Size DIN A 4			Techn. Character.			Nicht tolerierte Masse/ *Free size tolerances*
							Dat.	Name	Massstab/ *Scale*
						Detail.	12.03.93	WILD	1:1 2:1
			413895	27.05.08	Rull	Insp.		HERB	
			411037	18.05.04	Loe.	Stand.			
09 33 000 9912	Buchse / *bush*		23467	15.06.98	Sper	HARTING Electric GmbH & Co. KG D-32339 Espelkamp			Schraubverbindung *special insert fixing screw*
09 33 000 9910	Schraube/ *screw*		21020	23.01.97	ROH				TB 09 33 000 991.
Bestell Nr/ *Part No*	Bezeichn./*Identif.*		Mod.	Dat.	Name				Sub. / Blatt/ *page*

ООО «ЛайфЭлектроникс» “LifeElectronics” LLC

ИНН 7805602321 КПП 780501001 Р/С 40702810122510004610 ФАКБ "АБСОЛЮТ БАНК" (ЗАО) в г.Санкт-Петербурге К/С 30101810900000000703 БИК 044030703

Компания «Life Electronics» занимается поставками электронных компонентов импортного и отечественного производства от производителей и со складов крупных дистрибьюторов Европы, Америки и Азии.

С конца 2013 года компания активно расширяет линейку поставок компонентов по направлению коаксиальный кабель, кварцевые генераторы и конденсаторы (керамические, пленочные, электролитические), за счёт заключения дистрибьюторских договоров

Мы предлагаем:

- *Конкурентоспособные цены и скидки постоянным клиентам.*
- *Специальные условия для постоянных клиентов.*
- *Подбор аналогов.*
- *Поставку компонентов в любых объемах, удовлетворяющих вашим потребностям.*

- *Приемлемые сроки поставки, возможна ускоренная поставка.*
- *Доставку товара в любую точку России и стран СНГ.*
- *Комплексную поставку.*
- *Работу по проектам и поставку образцов.*
- *Формирование склада под заказчика.*

- *Сертификаты соответствия на поставляемую продукцию (по желанию клиента).*
- *Тестирование поставляемой продукции.*
- *Поставку компонентов, требующих военную и космическую приемку.*
- *Входной контроль качества.*
- *Наличие сертификата ISO.*

В составе нашей компании организован Конструкторский отдел, призванный помогать разработчикам, и инженерам.

Конструкторский отдел помогает осуществить:

- *Регистрацию проекта у производителя компонентов.*
- *Техническую поддержку проекта.*
- *Защиту от снятия компонента с производства.*
- *Оценку стоимости проекта по компонентам.*
- *Изготовление тестовой платы монтаж и пусконаладочные работы.*

Тел: +7 (812) 336 43 04 (многоканальный)
Email: org@lifeelectronics.ru

www.lifeelectronics.ru