ITEM NO.	MATERIAL
43032-3500	VALOX 457-7125: 94V-0, 7 1/2% GLASS-FILLED POLYESTER, COLOR-BLACK.

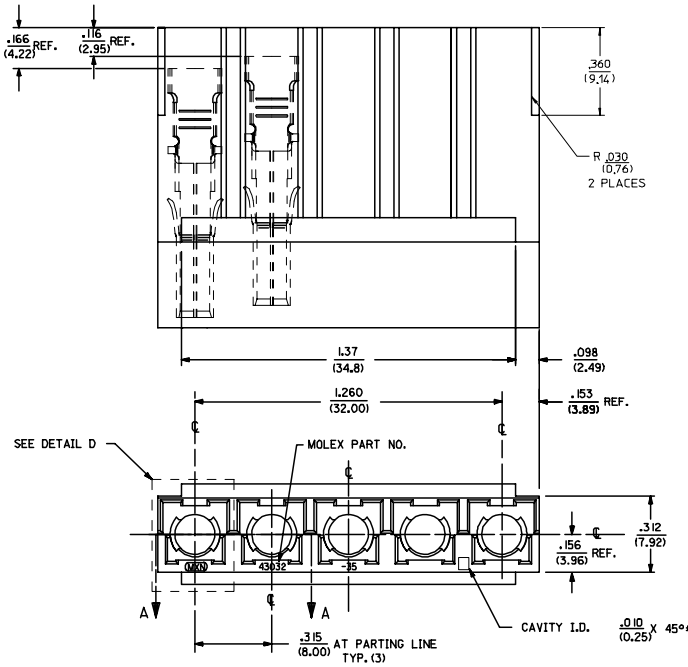

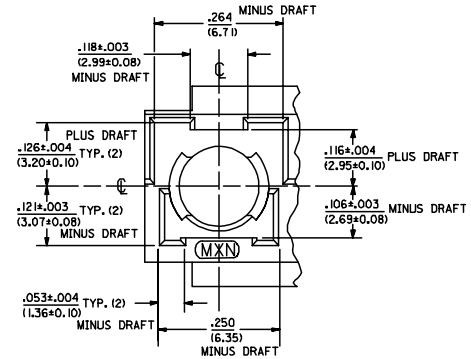

DETAIL D

TYP. (5)
(SCALE 8:1)

NOTES:

1. THIS HOUSING ACCEPTS MOLEX TERMINAL NO'S. 1219, 1220, 42824, AND 42825.
2. THIS HOUSING IS HERMAPHRODITIC.
3. CIRCUIT NO. 1 IS .050/(1.27) FORWARD FROM THE OTHER (4) POCKETS FOR FIRST MAKE LAST BREAK GROUND CIRCUIT.

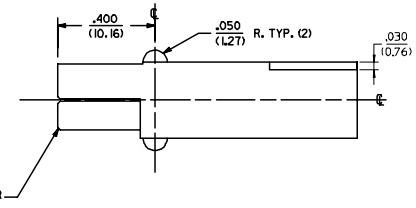

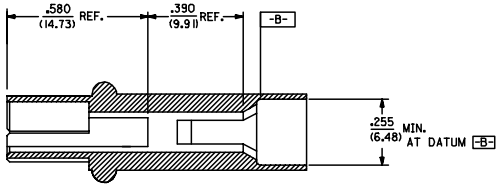

SECTION B-B

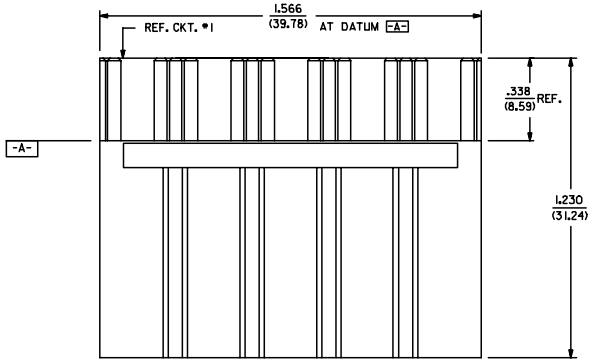

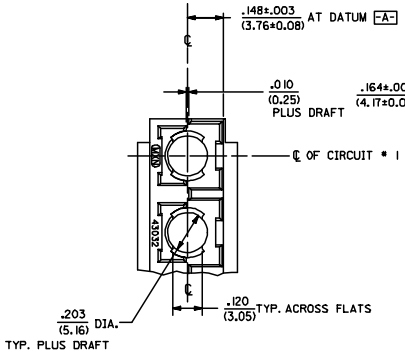

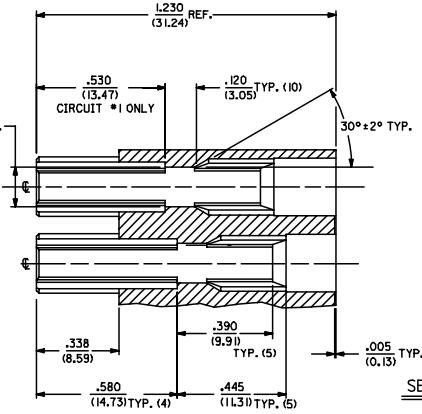

SECTION A-A (PARTIAL)

ROTATED 90° CW

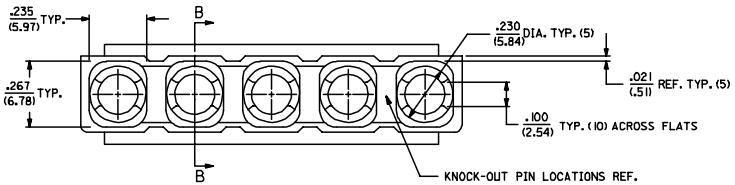

REV	DESCRIPTION
B2	ADD .030" RADIUS EC NO: UCP2005-2013 DRWN:AELHAG 2005/04/28 CHK:DELHAG 2005/04/29 APPR:FSMITH 2005/04/29

QUALITY SYMBOLS: ▼=0 ▽=0

GENERAL TOLERANCES (UNLESS SPECIFIED)

	mm	INCH
4 PLACES	± ---	± ---
3 PLACES	± ---	± .010
2 PLACES	± 0.25	± .015
1 PLACE	± 0.38	± ---
ANGULAR ±1/2°		

DRAFT WHERE APPLICABLE MUST REMAIN WITHIN DIMENSIONS

DIMENSION STYLE: IN/MM	SCALE: 4:1	DESIGN UNITS: INCH
THIRD ANGLE PROJECTION		
DRAWN BY: DMS	DATE: 92/07/09	TITLE: HOUSING, 5 POSITION, POWER CONNECTOR, HERMAPHRODITIC,.315 CTR
CHECKED BY: SBB	DATE: 92/07/09	
APPROVED BY: RWD	DATE: 92/07/09	molex MOLEX INCORPORATED
MATERIAL NO.: SEE CHART	DOCUMENT NO.: SD-43032-3500	SHEET NO.: 1 OF 1
SIZE: D		

THIS DRAWING CONTAINS INFORMATION THAT IS PROPRIETARY TO MOLEX INCORPORATED AND SHOULD NOT BE USED WITHOUT WRITTEN PERMISSION

ООО «ЛайфЭлектроникс» “LifeElectronics” LLC

ИНН 7805602321 КПП 780501001 Р/С 40702810122510004610 ФАКБ "АБСОЛЮТ БАНК" (ЗАО) в г.Санкт-Петербурге К/С 30101810900000000703 БИК 044030703

Компания «Life Electronics» занимается поставками электронных компонентов импортного и отечественного производства от производителей и со складов крупных дистрибьюторов Европы, Америки и Азии.

С конца 2013 года компания активно расширяет линейку поставок компонентов по направлению коаксиальный кабель, кварцевые генераторы и конденсаторы (керамические, пленочные, электролитические), за счёт заключения дистрибьюторских договоров

Мы предлагаем:

- *Конкурентоспособные цены и скидки постоянным клиентам.*
- *Специальные условия для постоянных клиентов.*
- *Подбор аналогов.*
- *Поставку компонентов в любых объемах, удовлетворяющих вашим потребностям.*

- *Приемлемые сроки поставки, возможна ускоренная поставка.*
- *Доставку товара в любую точку России и стран СНГ.*
- *Комплексную поставку.*
- *Работу по проектам и поставку образцов.*
- *Формирование склада под заказчика.*

- *Сертификаты соответствия на поставляемую продукцию (по желанию клиента).*
- *Тестирование поставляемой продукции.*
- *Поставку компонентов, требующих военную и космическую приемку.*
- *Входной контроль качества.*
- *Наличие сертификата ISO.*

В составе нашей компании организован Конструкторский отдел, призванный помогать разработчикам, и инженерам.

Конструкторский отдел помогает осуществить:

- *Регистрацию проекта у производителя компонентов.*
- *Техническую поддержку проекта.*
- *Защиту от снятия компонента с производства.*
- *Оценку стоимости проекта по компонентам.*
- *Изготовление тестовой платы монтаж и пусконаладочные работы.*

Тел: +7 (812) 336 43 04 (многоканальный)
Email: org@lifeelectronics.ru

www.lifeelectronics.ru