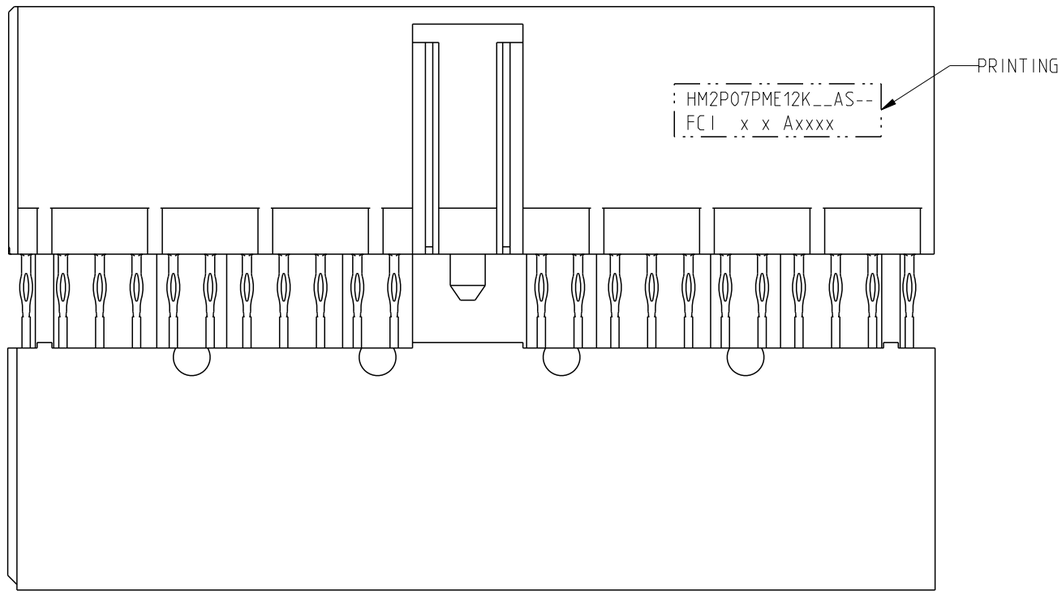


SCALE 3/1

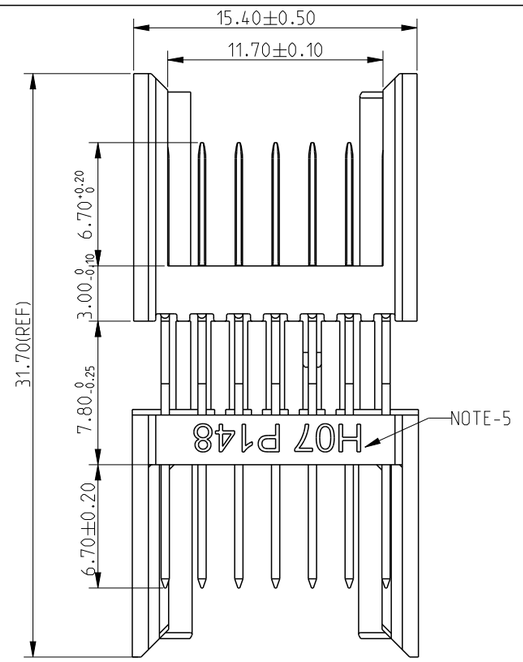


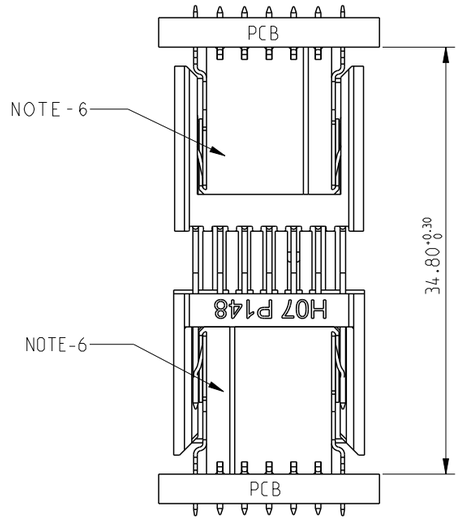


SCALE 2/1

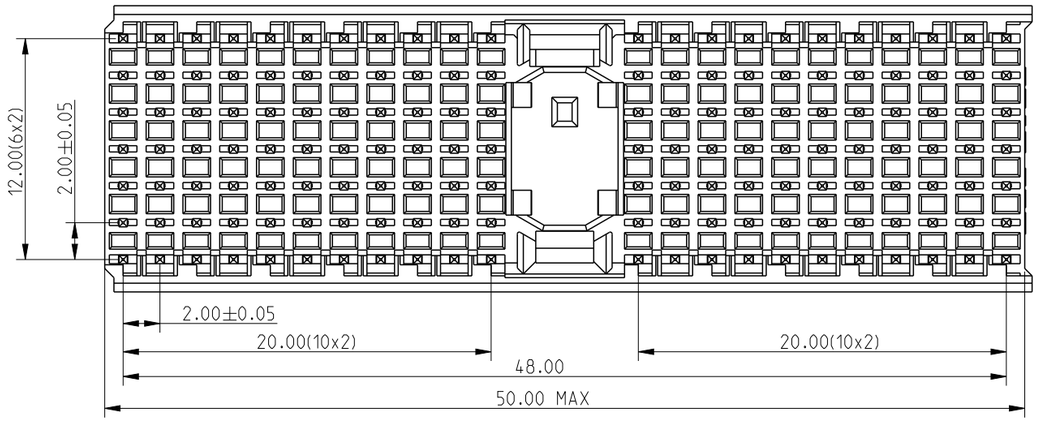


PACKAGING BOX
(50 CONNECTORS IN EACH BOX)
(NOTE-2)

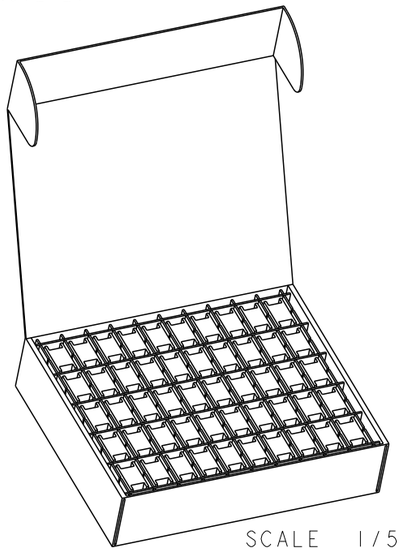

SCALE 1/5

PERFORMANCE CHARACTERISTICS

| | |
|---|---|
| CURRENT RATING | : 1.5 A AT 20°C (FULLY LOADED) |
| | : 1 A AT 70°C (FULLY LOADED) |
| RATED VOLTAGE | : 500 V AC (CONT / CONT) |
| OPERATING TEMP | : -55°C TO 125°C |
| CONTACT RESISTANCE | : 20 mΩ MAX |
| INSERTION FORCE | : 0.75 N MAX / CONT |
| EXTRACTION FORCE | : 0.15 N MIN / CONT |
| INSULATION RESISTANCE | : 10E+04 M ΩMIN |

NOTES :-

1. NON LEAD FREE PART NO. = HM2P07PME12K__ASSY
   PLATING CODES
   LEAD FREE PART NO. = HM2P07PME12K__ASLF
   PLATING CODES
2. PACKED IN HONEYCOMB BOX-50 NOS EACH
3. MATERIAL
   HOUSING :- FLAME RETARDED POLYESTER
   CONTACTS:- PHOSPHER BRONZE
4. FINISH
   CONTACTS:- GOLD SELECTIVE PLATING
5. CATALOG No. OF SHROUD IS EMBOSSED
6. MATING STRAIGHT RECEPTACLE HM2S01PE5101----

PLATING CODE TABLE

| Plating Code | Performance Level |
|---|---|
| GL | 1 (500 Mating Cycles) |
| GF | 2 (250 Mating Cycles |
| GC | 3 (50 Mating Cycles) |

LOADING PATTERN MATING SIDE

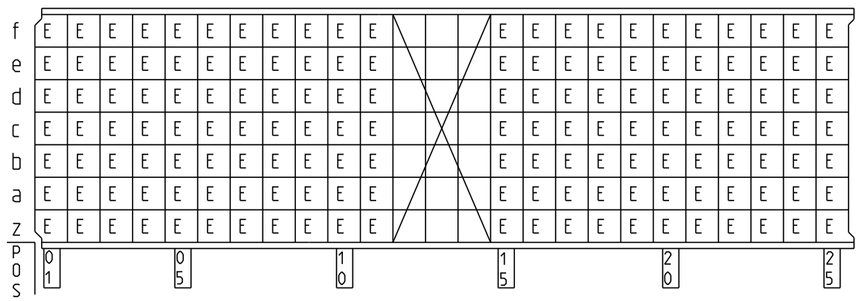


CONTACT OVERVIEW

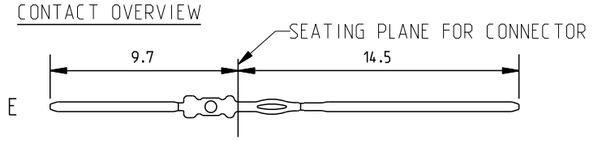


| rev | ecn no | dr | date |
|---|---|---|---|
| A | 104-0088 | AB | 2004-09-23 |
| B | 105-0001 | AB | 2005-01-03 |
| C | 106-0107 | AB | 2006-07-17 |
| D | 107-0094 | AB | 2007-07-31 |
| E | 110-0143 | AB | 2010-06-30 |
| - | - | - | - |
| - | - | - | - |

www.fciconnect.com

surface - ✓ | tolerance std | projection | mm

TOLERANCES UNLESS OTHERWISE SPECIFIED

| | | | | | | | |
|---|---|---|---|---|---|---|---|
| Dr | Alex Babu | 2004-07-28 | ANGULAR | LINEAR | 0.X | ±0.2 | size A3 / Scale 1/1 |
| Eng | Alex Babu | 2004-07-28 | | | 0.XX | ±0.1 | |
| Chr | Biju K Paul | 2004-07-28 | 0° ±1° | | 0.XXX | ±0.05 | ECN 104-0088 |
| Appr | Biju K Paul | 2004-07-28 | Product family | | MILLIPACS | | Spec ref |

title: MPACS TYPE-A RPU-SHROUD ASSY
-

dwg no: BSC203204000 | Rev. E

catalog no: HM2P07PME12K--AS-- | CUSTOMER COPY | sheet 1 of 1

Copyright FCI.

REV F - 2006-04-17

ООО «ЛайфЭлектроникс» “LifeElectronics” LLC

ИНН 7805602321 КПП 780501001 Р/С 40702810122510004610 ФАКБ "АБСОЛЮТ БАНК" (ЗАО) в г.Санкт-Петербурге К/С 30101810900000000703 БИК 044030703

*Компания «Life Electronics» занимается поставками электронных компонентов импортного и отечественного производства от производителей и со складов крупных дистрибьюторов Европы, Америки и Азии.*

*С конца 2013 года компания активно расширяет линейку поставок компонентов по направлению коаксиальный кабель, кварцевые генераторы и конденсаторы (керамические, пленочные, электролитические), за счёт заключения дистрибьюторских договоров*

*Мы предлагаем:*

- *Конкурентоспособные цены и скидки постоянным клиентам.*
- *Специальные условия для постоянных клиентов.*
- *Подбор аналогов.*
- *Поставку компонентов в любых объемах, удовлетворяющих вашим потребностям.*

- *Приемлемые сроки поставки, возможна ускоренная поставка.*
- *Доставку товара в любую точку России и стран СНГ.*
- *Комплексную поставку.*
- *Работу по проектам и поставку образцов.*
- *Формирование склада под заказчика.*

- *Сертификаты соответствия на поставляемую продукцию (по желанию клиента).*
- *Тестирование поставляемой продукции.*
- *Поставку компонентов, требующих военную и космическую приемку.*
- *Входной контроль качества.*
- *Наличие сертификата ISO.*

*В составе нашей компании организован Конструкторский отдел, призванный помогать разработчикам, и инженерам.*

*Конструкторский отдел помогает осуществить:*

- *Регистрацию проекта у производителя компонентов.*
- *Техническую поддержку проекта.*
- *Защиту от снятия компонента с производства.*
- *Оценку стоимости проекта по компонентам.*
- *Изготовление тестовой платы монтаж и пусконаладочные работы.*

*Тел: +7 (812) 336 43 04 (многоканальный)*
*Email: org@lifeelectronics.ru*

***www.lifeelectronics.ru***