NOTES:

THIRD ANGLE PROJ.

REVISIONS				
REV	DESCRIPTION	DATE	ECO	APPR
A	RELEASE TO MFG.	14-May-18	08102	BEW

1. MATERIALS OF CONSTRUCTION:

   SMA BODY - STAINLESS STEEL, PASSIVATED
   P-SMP BODY - BERYLLIUM COPPER, GOLD PLATING
   CONTACT PIN - BERYLLIUM COPPER, GOLD PLATING
   INSULATOR - PTFE, NATURAL

2. ELECTRICAL:

   A. IMPEDANCE: 50 OHM, NOMINAL
   B. FREQUENCY RANGE: DC - 10 GHz
   C. RETURN LOSS(VSWR): 33 dB MIN.@ DC-4 GHz
      26 dB MIN.@ 4-10 GHz
   D. INSERTION LOSS: $0.05X\sqrt{f(GHz)}$ dB MAX.
   E. POWER HANDLING:200W MAX.@ 2.2 GHz AT 20°C
   F. D.W.V: 1000 VRMS, MIN.

3. MECHANICAL:

   A. DURABILITY: SMA JACK SIDE : 500 CYCLES MIN.
      P-SMP JACK SIDE: 100 CYCLES MIN WHEN MATED WITH FULL DETENT PLUG
      100 CYCLES MIN WHEN MATED WITH LIMITED DETENT PLUG
      1000 CYCLES MIN WHEN MATED WITH A SMOOTH BORE PLUG
   B. TEMPERATURE RANGE: -55°C TO +155°C

4. PACKAGING:

   A. QUANTITY: SINGLE PACK
   B. MARKING: BAG TO BE MARKED
      "AMPHENOL RF, AD-SMAJ-PSMPJ-1, AND DATE CODE"

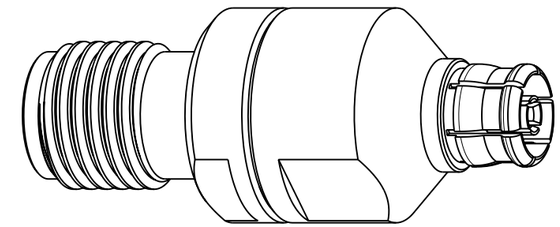

SCALE 4.000

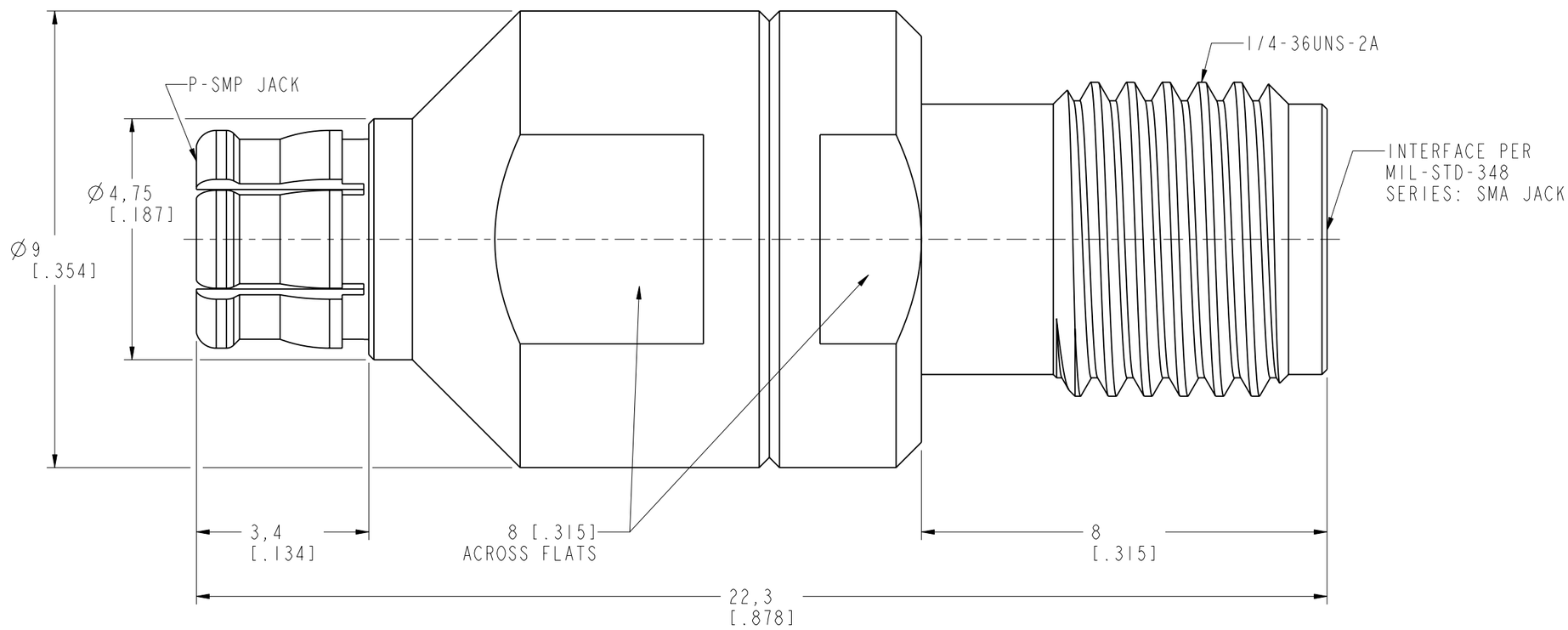

CUSTOMER OUTLINE DRAWING

ALL OTHER SHEETS ARE FOR INTERNAL USE ONLY

UNLESS OTHERWISE SPECIFIED, DIMENSIONS ARE IN METRIC AND TOLERANCES ARE:

<0.5mm	0.5 - 6mm	6 - 30mm	30 - 120mm	ANGLES
± 0.05mm	±0.1mm	±0.2mm	± 0.3mm	±1°

NOTICE - These drawings, specifications, or other data (1) are, and remain the property of Amphenol corp. (2) must be returned upon request; and (3) are confidential and not to be disclosed to any person other than those to whom they are given by Amphenol Corp. the furnishing of these drawings, specifications, or other data by Amphenol Corp., or to any other person to anyone for any purpose is not to be regarded by implication or otherwise in any manner licensing, granting rights to permitting such holder or any other person to manufacture, use or sell any product, process or design, patented or otherwise, that may in any way be related to or disclosed by said drawings, specifications, or other data.

MATERIAL
-

REFERENCE
EAR# 6971 AND

CONFIGURATION LEVEL: In Work

FINISH

DRAWN M.ZHANG	DATE 14-May-18	TITLE P-SMP JACK TO SMA JACK ADAPTER	Amphenol RF www.amphenolrf.com
ENGINEER M.ZHANG	DATE 08-Apr-16		
APPROVED S.HSIEH	DATE 15-May-18	SCALE: 10.0:1.0 SHEET 2 OF 2	DRAWING NO. AD-SMAJ-PSMPJ-1
CAD FILE		DWG SIZE B / REV A	ITEM NO. AD-SMAJ-PSMPJ-1
			PART NO. AD-SMAJ-PSMPJ-1

ООО «ЛайфЭлектроникс» “LifeElectronics” LLC

ИНН 7805602321 КПП 780501001 Р/С 40702810122510004610 ФАКБ "АБСОЛЮТ БАНК" (ЗАО) в г.Санкт-Петербурге К/С 30101810900000000703 БИК 044030703

Компания «Life Electronics» занимается поставками электронных компонентов импортного и отечественного производства от производителей и со складов крупных дистрибьюторов Европы, Америки и Азии.

С конца 2013 года компания активно расширяет линейку поставок компонентов по направлению коаксиальный кабель, кварцевые генераторы и конденсаторы (керамические, пленочные, электролитические), за счёт заключения дистрибьюторских договоров

Мы предлагаем:

- *Конкурентоспособные цены и скидки постоянным клиентам.*
- *Специальные условия для постоянных клиентов.*
- *Подбор аналогов.*
- *Поставку компонентов в любых объемах, удовлетворяющих вашим потребностям.*

- *Приемлемые сроки поставки, возможна ускоренная поставка.*
- *Доставку товара в любую точку России и стран СНГ.*
- *Комплексную поставку.*
- *Работу по проектам и поставку образцов.*
- *Формирование склада под заказчика.*

- *Сертификаты соответствия на поставляемую продукцию (по желанию клиента).*
- *Тестирование поставляемой продукции.*
- *Поставку компонентов, требующих военную и космическую приемку.*
- *Входной контроль качества.*
- *Наличие сертификата ISO.*

В составе нашей компании организован Конструкторский отдел, призванный помогать разработчикам, и инженерам.

Конструкторский отдел помогает осуществить:

- *Регистрацию проекта у производителя компонентов.*
- *Техническую поддержку проекта.*
- *Защиту от снятия компонента с производства.*
- *Оценку стоимости проекта по компонентам.*
- *Изготовление тестовой платы монтаж и пусконаладочные работы.*

Тел: +7 (812) 336 43 04 (многоканальный)
Email: org@lifeelectronics.ru

www.lifeelectronics.ru