THIS DRAWING IS UNPUBLISHED. RELEASED FOR PUBLICATION - ,- .
© COPYRIGHT - By - ALL RIGHTS RESERVED.

REVISIONS					
P	LTR	DESCRIPTION	DATE	DWN	APVD
	R2	REVISED PER ECO-11-004587	11MAR11	RK	HMR
	S	REVISED PER ECO-17-002584	11APR2017	BDA	MM

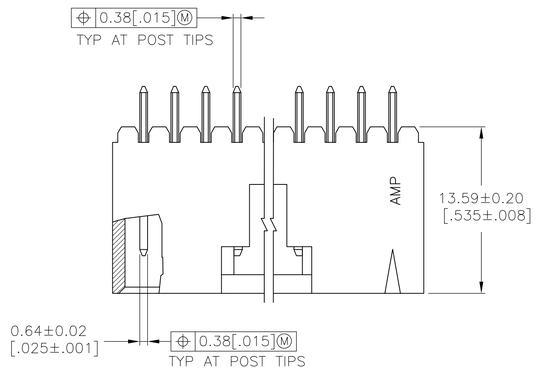

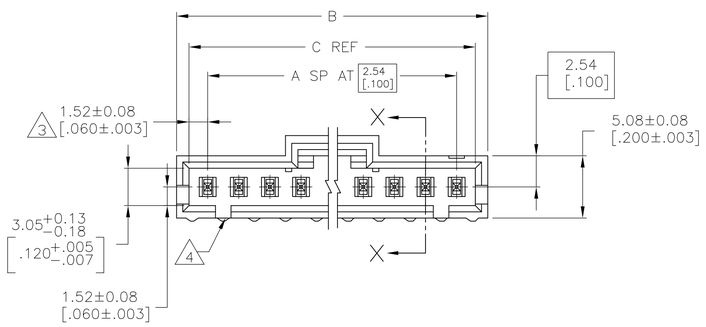

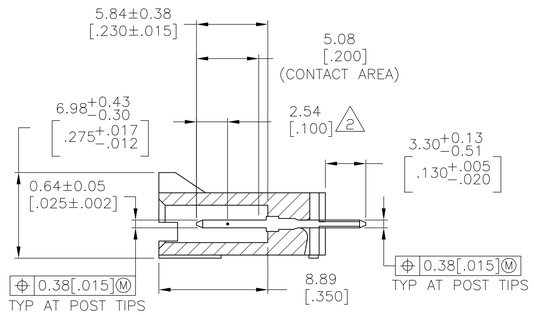

SECTION X–X

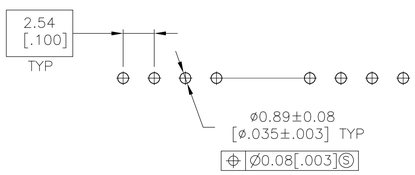

RECOMMENDED HOLE LAYOUT

1. .00038[.000015] GOLD IN THE CONTACT AREA, .00254[.000100] MATTE TIN–LEAD ON REMAINDER OF CONTACT, ALL OVER .00127[.000050] NICKEL.
2. POINT OF MEASUREMENT FOR PLATING THICKNESS.
3. THE NOTED DIMENSIONS APPLY AT THE INTERSECTION OF THE POST AND THE HOUSING.
4. ON ASSEMBLIES WITH FOUR OR MORE POSITIONS, TWO POLARIZATION SLOTS. ON ASSEMBLIES WITH TWO OR THREE POSITIONS, ONE POLARIZATION SLOT.
5. OBSOLETE PARTS: OBSOLETE CIS STREAMLINING PER D.RENAUD/D.SINISI

	C	B	A	NO. OF POSN	PART NO.
5 SUPERCEDED BY 7-104910-4	~~64.01 [2.520]~~	~~65.91 [2.595]~~	~~24~~	~~25~~	~~2-103638-4~~
5 SUPERCEDED BY 7-104910-3	~~61.47 [2.420]~~	~~63.37 [2.495]~~	~~23~~	~~24~~	~~2-103638-3~~
5 SUPERCEDED BY 7-104910-2	~~58.93 [2.320]~~	~~60.83 [2.395]~~	~~22~~	~~23~~	~~2-103638-2~~
	56.39 [2.220]	58.29 [2.295]	21	22	2-103638-1
5 SUPERCEDED BY 7-104910-0	~~53.85 [2.120]~~	~~55.75 [2.195]~~	~~20~~	~~21~~	~~2-103638-0~~
	51.31 [2.020]	53.21 [2.095]	19	20	1-103638-9
5 SUPERCEDED BY 6-104910-8	~~48.77 [1.920]~~	~~50.67 [1.995]~~	~~18~~	~~19~~	~~1-103638-8~~
	46.23 [1.820]	48.13 [1.895]	17	18	1-103638-7
	43.69 [1.720]	45.59 [1.795]	16	17	1-103638-6
	41.15 [1.620]	43.05 [1.695]	15	16	1-103638-5
	38.61 [1.520]	40.51 [1.595]	14	15	1-103638-4
	36.07 [1.420]	37.97 [1.495]	13	14	1-103638-3
	33.53 [1.320]	35.43 [1.395]	12	13	1-103638-2
	30.99 [1.220]	32.89 [1.295]	11	12	1-103638-1
	28.45 [1.120]	30.35 [1.195]	10	11	1-103638-0
	25.91 [1.020]	27.81 [1.095]	9	10	103638-9
	23.37 [.920]	25.27 [.995]	8	9	103638-8
	20.83 [.820]	22.73 [.895]	7	8	103638-7
	18.29 [.720]	20.19 [.795]	6	7	103638-6
	15.75 [.620]	17.65 [.695]	5	6	103638-5
	13.21 [.520]	15.11 [.595]	4	5	103638-4
	10.67 [.420]	12.57 [.495]	3	4	103638-3
	8.13 [.320]	10.03 [.395]	2	3	103638-2
	5.59 [.220]	7.49 [.295]	1	2	103638-1

THIS DRAWING IS A CONTROLLED DOCUMENT.

DIMENSIONS: mm [INCHES]

TOLERANCES UNLESS OTHERWISE SPECIFIED:
0 PLC ± –
1 PLC ± –
2 PLC ± 0.13[.005]
3 PLC ± –
4 PLC ± –
ANGLES ± –

MATERIAL: HOUSING :FLAME RETARDANT LCP, COLOR: BLACK
CONTACTS: BRASS

FINISH: 1

DWN S. SHUEY 3-5-91
CHK J. GESFORD 3-5-91
APVD J. GESFORD 3-5-91

PRODUCT SPEC 108-25034
APPLICATION SPEC 114-25026
WEIGHT –

TE Connectivity

NAME: HDR ASSY, VERT, SINGLE ROW 2.54[.100] CL, 0.64[.025] SQ POST, WITH PLZN & LATCHING, AMPMODU MTE

SIZE A1 | CAGE CODE 00779 | DRAWING NO C-103638 | RESTRICTED TO –

CUSTOMER DRAWING | SCALE 4:1 | SHEET 1 OF 1 | REV S

4805 (1/15)

ООО «ЛайфЭлектроникс» “LifeElectronics” LLC

ИНН 7805602321 КПП 780501001 Р/С 40702810122510004610 ФАКБ "АБСОЛЮТ БАНК" (ЗАО) в г.Санкт-Петербурге К/С 30101810900000000703 БИК 044030703

Компания «Life Electronics» занимается поставками электронных компонентов импортного и отечественного производства от производителей и со складов крупных дистрибьюторов Европы, Америки и Азии.

С конца 2013 года компания активно расширяет линейку поставок компонентов по направлению коаксиальный кабель, кварцевые генераторы и конденсаторы (керамические, пленочные, электролитические), за счёт заключения дистрибьюторских договоров

Мы предлагаем:

- *Конкурентоспособные цены и скидки постоянным клиентам.*
- *Специальные условия для постоянных клиентов.*
- *Подбор аналогов.*
- *Поставку компонентов в любых объемах, удовлетворяющих вашим потребностям.*

- *Приемлемые сроки поставки, возможна ускоренная поставка.*
- *Доставку товара в любую точку России и стран СНГ.*
- *Комплексную поставку.*
- *Работу по проектам и поставку образцов.*
- *Формирование склада под заказчика.*

- *Сертификаты соответствия на поставляемую продукцию (по желанию клиента).*
- *Тестирование поставляемой продукции.*
- *Поставку компонентов, требующих военную и космическую приемку.*
- *Входной контроль качества.*
- *Наличие сертификата ISO.*

В составе нашей компании организован Конструкторский отдел, призванный помогать разработчикам, и инженерам.

Конструкторский отдел помогает осуществить:

- *Регистрацию проекта у производителя компонентов.*
- *Техническую поддержку проекта.*
- *Защиту от снятия компонента с производства.*
- *Оценку стоимости проекта по компонентам.*
- *Изготовление тестовой платы монтаж и пусконаладочные работы.*

Тел: +7 (812) 336 43 04 (многоканальный)
Email: org@lifeelectronics.ru

www.lifeelectronics.ru