REVISIONS			
LTR	DESCRIPTION	DATE	APPROVED
N/C	INITIAL RELEASE, PER ECN #T-20168	6/8/95	HAGMANN

NOTES:

1. GROMMET SEAL :
   SILICONE RUBBER PER MIL SPEC ZZ-R-765
2. RETAINER BLOCK :
   MOLDED PHENOLIC PER MIL-M-14, TYPE MFH
3. CONTACT RETAINER CLIP :
   BeCu ALLOY 172 PER QQ-C-533
4. SOCKET SUPPORT :
   MOLDED PHENOLIC PER MIL-M-14, TYPE MFH
5. THIS INSERT IS DESIGNED TO MEET THE REQUIREMENTS OF RAYCHEM SPECIFICATION C-6115.

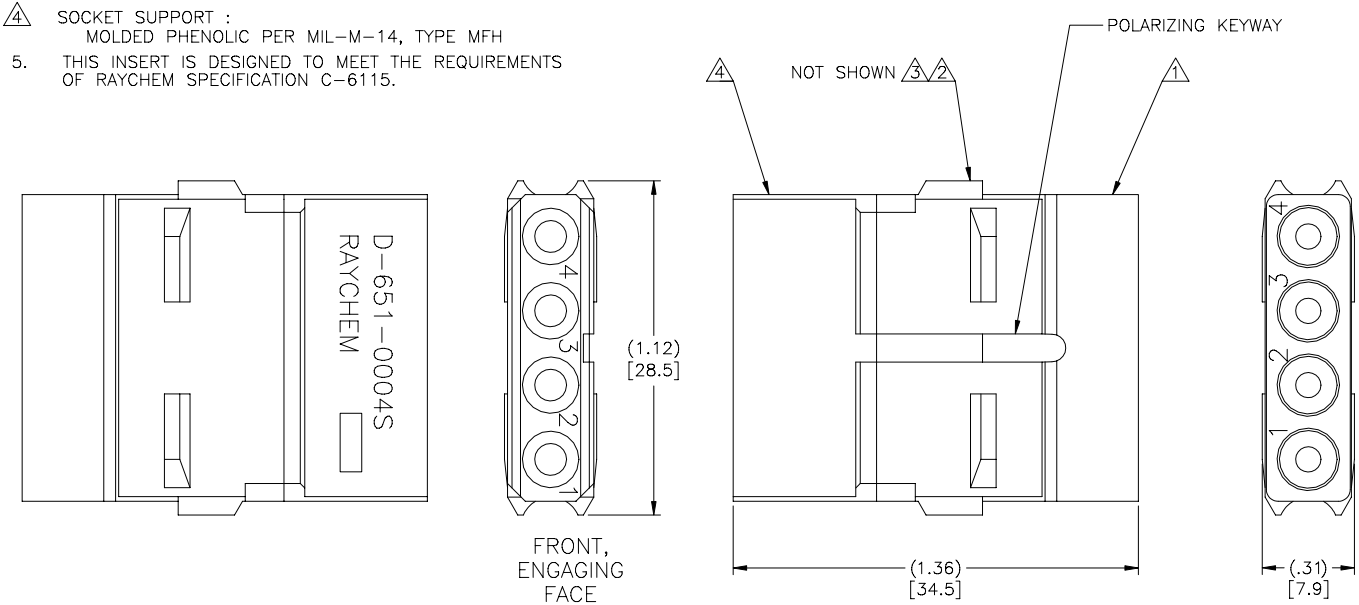

CONTACT TYPE	MILITARY PART NO.	WIRE STRIP LENGTH (SEE DWG)	WIRE STRIP LENGTH (SEE DWG)
SHIELDED CONTACT FOR COAX CABLE			
D-602-0107	M39029/73-396	D-602-0107	D-602-0107
D-602-0095	M39029/73-397	D-602-0095	D-602-0095
CONTACT FOR TWISTED PAIR D-602-0105	M39029/73-398	D-602-0105	D-602-0105
POWER CONTACT SIZE 12	M39029/5-118	1/4 IN. TO 5/16 IN.	M22520/1-01 POSITIONER M22520/1-02

If this document is printed it becomes uncontrolled.
Check with the web for latest revision.

SPECIFICATION CONTROL DRAWING

UNLESS OTHERWISE SPECIFIED DIMENSIONS ARE IN INCHES. METRIC DIMENSIONS ARE IN BRACKETS.
DECIMALS
.XXX ±.XXX [mm]
.XX ±.XX [mm]
ANGLE ± X°

WEIGHT lbs. [6.33g] MAX.

DRAWN	JWELCH	DATE 6/8/95
CHECKED	R.H.	DATE 6/8/95
APPROVED	RHAGMANN	DATE 6/8/95
APPROVED		DATE
CAD NAME	008227-1.DWG	

THIRD ANGLE PROJECTION

Raychem
RAYCHEM CORPORATION
300 CONSTITUTION DRIVE
MENLO PARK, CALIFORNIA 94025

TITLE
SOCKET INSERT
4 - #12 CAVITIES
MTC CONNECTOR

SIZE	CODE IDENT. NO.	DWG. NO.	REV
C	06090	D-651-0004S	N/C

DO NOT SCALE THIS DRAWING | SCALE 4X | SHEET 1 OF 1

DWG NO. D-651-0004S SHEET 1

ООО «ЛайфЭлектроникс» “LifeElectronics” LLC

ИНН 7805602321 КПП 780501001 Р/С 40702810122510004610 ФАКБ "АБСОЛЮТ БАНК" (ЗАО) в г.Санкт-Петербурге К/С 30101810900000000703 БИК 044030703

Компания «Life Electronics» занимается поставками электронных компонентов импортного и отечественного производства от производителей и со складов крупных дистрибьюторов Европы, Америки и Азии.

С конца 2013 года компания активно расширяет линейку поставок компонентов по направлению коаксиальный кабель, кварцевые генераторы и конденсаторы (керамические, пленочные, электролитические), за счёт заключения дистрибьюторских договоров

Мы предлагаем:

- *Конкурентоспособные цены и скидки постоянным клиентам.*
- *Специальные условия для постоянных клиентов.*
- *Подбор аналогов.*
- *Поставку компонентов в любых объемах, удовлетворяющих вашим потребностям.*

- *Приемлемые сроки поставки, возможна ускоренная поставка.*
- *Доставку товара в любую точку России и стран СНГ.*
- *Комплексную поставку.*
- *Работу по проектам и поставку образцов.*
- *Формирование склада под заказчика.*

- *Сертификаты соответствия на поставляемую продукцию (по желанию клиента).*
- *Тестирование поставляемой продукции.*
- *Поставку компонентов, требующих военную и космическую приемку.*
- *Входной контроль качества.*
- *Наличие сертификата ISO.*

В составе нашей компании организован Конструкторский отдел, призванный помогать разработчикам, и инженерам.

Конструкторский отдел помогает осуществить:

- *Регистрацию проекта у производителя компонентов.*
- *Техническую поддержку проекта.*
- *Защиту от снятия компонента с производства.*
- *Оценку стоимости проекта по компонентам.*
- *Изготовление тестовой платы монтаж и пусконаладочные работы.*

Тел: +7 (812) 336 43 04 (многоканальный)
Email: org@lifeelectronics.ru

www.lifeelectronics.ru