This document involves proprietary design rights of T & B/Ansley Corporation, and all design, manufacturing, reproduction, use and sale rights regarding the same are expressly reserved. It is submitted for a specific purpose and the recipient, by accepting this document, assumes custody and control and agrees to take reasonable precautions (a) that this document will not be copied and reproduced in whole or in part, nor its contents revealed in any manner or to any person except to meet the purpose for which it was delivered and (b) that any special features peculiar to this design will not be incorporated in other projects without the express permission of T & B/Ansley Corporation

1. HARDWARE SHOWN IS COMPATIBLE WITH FORMER T&B BACKSHELLS AND CONNECTORS ONLY.

2 OBSOLETE PARTS: OBSOLETE CIS STREAMLINING PER D.RENAUD/D.SINISI

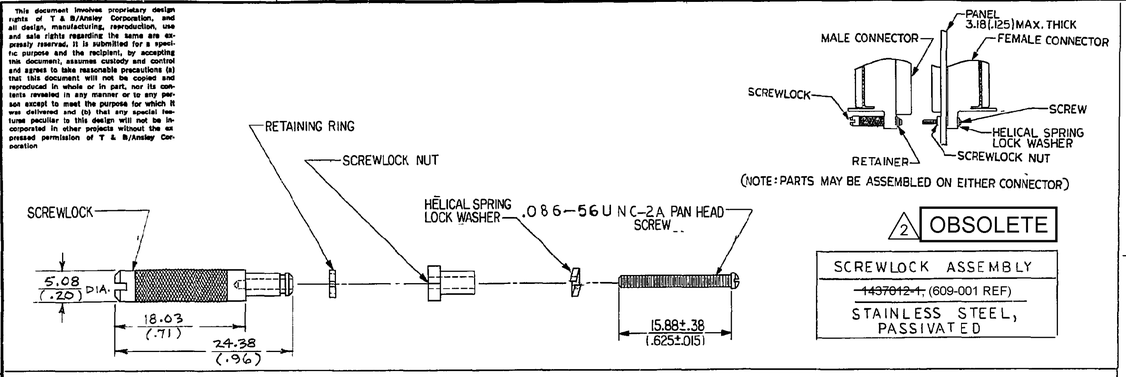

2 OBSOLETE

SCREWLOCK ASSEMBLY
~~1437012-1~~ (609-001 REF)
STAINLESS STEEL, PASSIVATED

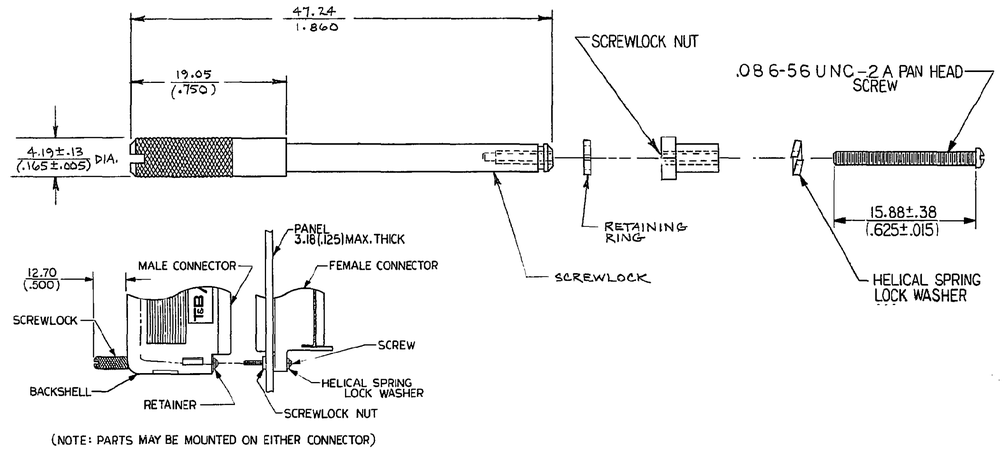

OBSOLETE

BACKSHELL SCREWLOCK ASSEMBLY
2-1437012-1 (609-005 REF)
STAINLESS STEEL, PASSIVATED

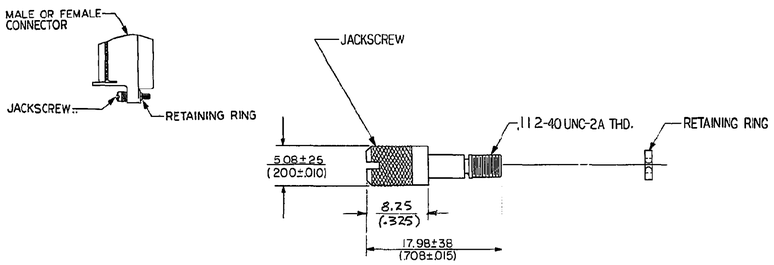

JACKSCREW ASSEMBLY
1437012-5 (609-002 REF)
STAINLESS STEEL, PASSIVATED

MATES WITH: 1-1437012-0
2-1437012-4
2-1437012-8

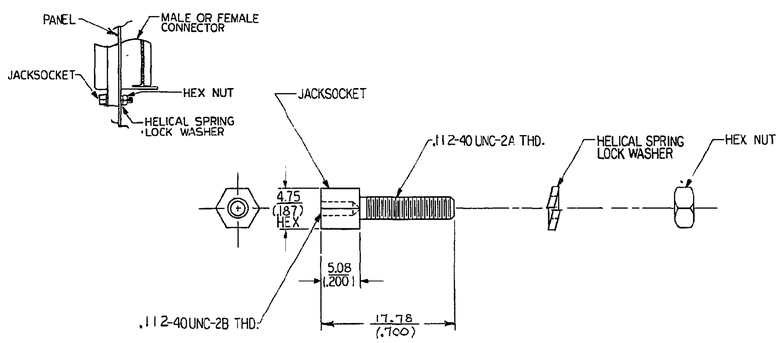

FRONT PANEL MOUNT JACKSOCKET ASSEMBLY
1-1437012-0 (609-003 REF)
STAINLESS STEEL, PASSIVATED

MATES WITH: 1437012-5 AND 1-1437012-6

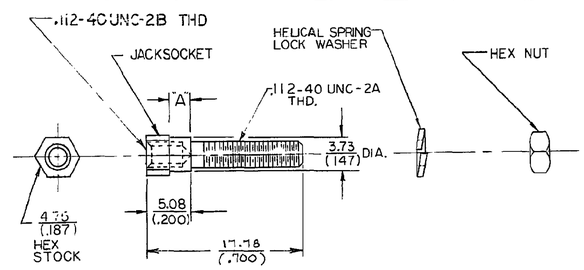

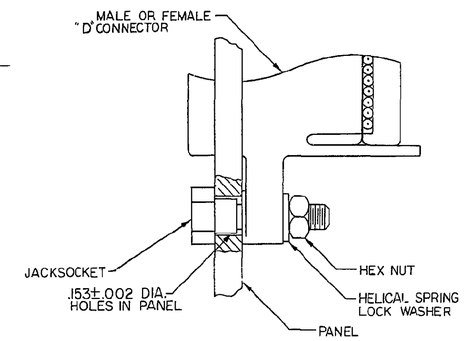

(PLASTIC CONNECTOR SHOWN)

REAR PANEL MOUNT JACKSOCKET ASSEMBLY	
PART NO.	T & B # REF
2-1437012-4	609-006-1
2-1437012-8	609-007-1
STAINLESS STEEL, PASSIVATED	

MATES WITH: 1437012-5 AND 1-1437012-6

CAT #'S	"A"	PANEL THICKNESS	USED WTH
2-1437012-8	2.16 [.085]	2.36 — 3.18 [.093]—[.120]	PLASTIC OR METAL SHELL CONNECTOR
2-1437012-4	1.27 [.050]	1.57 [.062]	PLASTIC OR METAL SHELL CONNECTOR

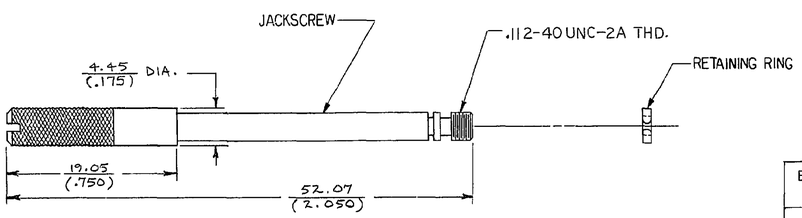

OBSOLETE

BACKSHELL JACKSCREW ASSEMBLY
1-1437012-6 (609-004 REF)
STAINLESS STEEL, PASSIVATED

MATES WITH: 1-1437012-0
2-1437012-4
2-1437012-8

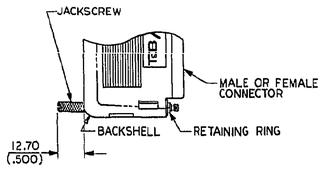

REV	REVISION RECORD	DATE	DWN	APVD
P	REVISED PER ECO-11-004835	21MAR11	RK	HMR

FIND NO.	QTY REQD	CODE IDENT	PART NO.	DESCRIPTION	ZONE

LIST OF MATERIALS

THIRD ANGLE PROJECTION

NEXT ASSY | USED ON

APPLICATION

UNLESS OTHERWISE SPECIFIED, DIMENSIONS ARE IN MM'S(INCHES)
TOLERANCES —
FRACTIONS ±
ANGLES — ±
DECIMALS
.XX (.XXX) ±
.X (.XX) ±

MATERIAL

DRAWN	
CHECKED	
APPROVED	/ /
	/ /
	/ /
APPROVED	/ /
APPROVED	/ /

TE Connectivity

TITLE
D CONNECTOR
MOUNTING ACCESSORY HARDWARE

SIZE	CODE IDENT NO.	NUMBER	REV.
D	15912	1437012-1	P

SCALE N T S | Customer Drawing | SHEET 1 OF 1

DIETERICH-POST CLEARPRINT 2020

ООО «ЛайфЭлектроникс» “LifeElectronics” LLC

ИНН 7805602321 КПП 780501001 Р/С 40702810122510004610 ФАКБ "АБСОЛЮТ БАНК" (ЗАО) в г.Санкт-Петербурге К/С 30101810900000000703 БИК 044030703

Компания «Life Electronics» занимается поставками электронных компонентов импортного и отечественного производства от производителей и со складов крупных дистрибьюторов Европы, Америки и Азии.

С конца 2013 года компания активно расширяет линейку поставок компонентов по направлению коаксиальный кабель, кварцевые генераторы и конденсаторы (керамические, пленочные, электролитические), за счёт заключения дистрибьюторских договоров

Мы предлагаем:

- *Конкурентоспособные цены и скидки постоянным клиентам.*
- *Специальные условия для постоянных клиентов.*
- *Подбор аналогов.*
- *Поставку компонентов в любых объемах, удовлетворяющих вашим потребностям.*

- *Приемлемые сроки поставки, возможна ускоренная поставка.*
- *Доставку товара в любую точку России и стран СНГ.*
- *Комплексную поставку.*
- *Работу по проектам и поставку образцов.*
- *Формирование склада под заказчика.*

- *Сертификаты соответствия на поставляемую продукцию (по желанию клиента).*
- *Тестирование поставляемой продукции.*
- *Поставку компонентов, требующих военную и космическую приемку.*
- *Входной контроль качества.*
- *Наличие сертификата ISO.*

В составе нашей компании организован Конструкторский отдел, призванный помогать разработчикам, и инженерам.

Конструкторский отдел помогает осуществить:

- *Регистрацию проекта у производителя компонентов.*
- *Техническую поддержку проекта.*
- *Защиту от снятия компонента с производства.*
- *Оценку стоимости проекта по компонентам.*
- *Изготовление тестовой платы монтаж и пусконаладочные работы.*

Тел: +7 (812) 336 43 04 (многоканальный)
Email: org@lifeelectronics.ru

www.lifeelectronics.ru