THIS DRAWING IS UNPUBLISHED. RELEASED FOR PUBLICATION -,- .
© COPYRIGHT - BY TYCO ELECTRONICS CORPORATION. ALL RIGHTS RESERVED.

LOC	DIST
00	HC

REVISIONS

P	LTR	DESCRIPTION	DATE	DWN	APVD
	B	REVISED PER 0S14-0174-03.	13AUG03	JGH	JGH

DESIGNED FOR USE WITH .085 SEMI-RIGID CABLE	
CABLE ENTRY DIAMETER MINIMUM	
CONTACT	.021
HOUSING	.089

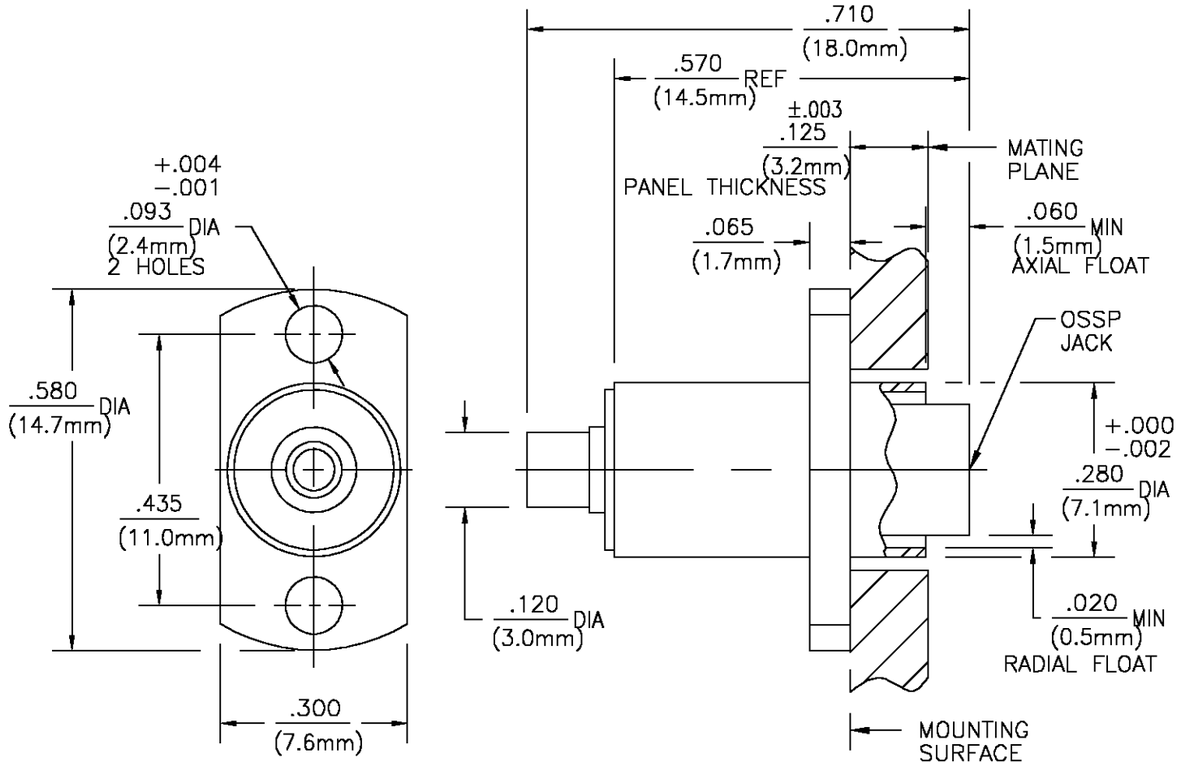

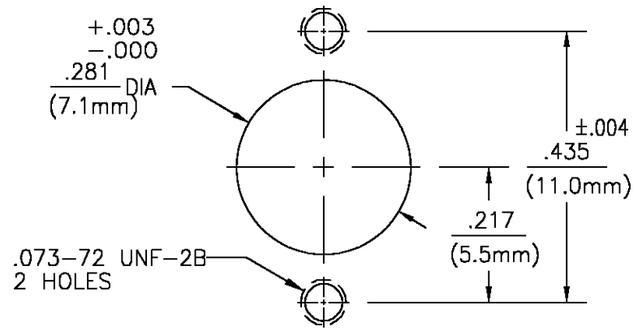

RECOMMENDED MOUNTING PATTERN

ELECTRICAL	
Nominal Impedance (Ohms)	50
Frequency Range (GHz)	DC to 28
Volt Rating (VRMS MAX)	
@ Sea Level	335
VSWR	1.05+.01f(GHz)
Insertion Loss (dB MAX)	$.04 \times \sqrt{f(GHz)}$
RF Leakage (dB MIN) (Interface Only,	
Fully Mated)	−(90−f(GHz))
Corona, 70,000 Ft (VRMS MIN)	250
Dielectric Withstanding Voltage	
(VRMS MIN) @ Sea Level	675
Contact Resistance (Milliohms MAX)	
Center Contact	6.0
Outer Contact	3.0
Cable to Housing	0.5
RF High Potential @ Sea Level	
(VRMS MIN @ 5 MHz)	675
I.R.(Megohms MIN)	5000

MECHANICAL	
Interface Dimensions	
SEE TYCO ELECTRONICS CATALOG	
Mating Characteristics:	
Insertion (MAX Lbs)	3
Withdrawal (MIN Oz)	0.5
Force to Engage (Lbs MAX)	3
& Disengage (Lbs MAX)	1.5
Center Contact Captivation	
Axial (Lbs)	4
Cable Retention	
Axial Force (Lbs MIN)	30
Torque (In/Oz MIN)	16

ENVIRONMENTAL
TEMPERATURE RATING −65° TO +105°C
Vibration MIL-STD-202, Method 204, Condition D
Shock MIL-STD-202, Method 213, Condition I
Thermal Shock MIL-STD-202, Method 107, Condition B
Moisture Resistance MIL-STD-202, Method 106
Corrosion − MIL-STD-202, Method 101, Condition B

COMPONENT	MATERIAL	FINISH
OUTER HOUSING FLAT WASHER	STAINLESS STEEL PER ASTM-A484 AND ASTM-A582, TYPE 303	PASSIVATE PER ASTM-A380
INNER HOUSING	STAINLESS STEEL PER ASTM-A484 AND ASTM-A582,TYPE 303	GOLD PLATE PER MIL-G-45204 OVER NICKEL PLATE PER QQ-N-290
DIELECTRIC	TFE FLUOROCARBON PER ASTM-D-1457	N/A
CENTER CONTACT	BERYLLIUM COPPER PER ASTM B 196, ALLOY C17300, CONDITION H	GOLD PLATE PER MIL-G-45204 OVER COPPER PLATE PER MIL-C-14550
CONTACT SLEEVE	BERYLLIUM COPPER PER ASTM B 196, ALLOY C17300, CONDITION H	GOLD PLATE PER MIL-G-45204 OVER NICKEL PLATE PER QQ-N-290
SPRING	STAINLESS STEEL	PASSIVATED
RETAINING RING	STAINLESS STEEL	PASSIVATED
CONTACT RING	BERYLLIUM COPPER PER ASTM B 194, ALLOY C17200, CONDITION H	GOLD PLATE PER MIL-G-45204 OVER COPPER PLATE PER MIL-C-14550

THIS DRAWING IS A CONTROLLED DOCUMENT.

DIMENSIONS: INCHES/mm (REF)

TOLERANCES UNLESS OTHERWISE SPECIFIED:

0 PLC	± −
1 PLC	± −
2 PLC	± −
3 PLC	± .005 (0.13)
4 PLC	± −
ANGLES	± 1°

MATERIAL: SEE TABLE

FINISH: SEE TABLE

DWN	P. VACCARO	8-10-85
CHK	J. HAVENER	13AUG03
APVD	J. HAVENER	13AUG03
PRODUCT SPEC	408-8293	
APPLICATION SPEC	—	
WEIGHT	—	

tyco Electronics

Tyco Electronics Corporation
Harrisburg, PA 17105-3608

NAME: OSSP 2 HOLE FLANGE MOUNT FLOATING CABLE JACK − DIRECT SOLDER ATTACHMENT (4706-7985-02)

SIZE	CAGE CODE	DRAWING NO	RESTRICTED TO
A3	00779	C-1059868-1	—

CUSTOMER DRAWING | SCALE 4:1 | SHEET 1 OF 1 | REV B

AMP 1470-19 REV 31MAR2000

H:\ECs\dmmod\

ООО «ЛайфЭлектроникс» “LifeElectronics” LLC

ИНН 7805602321 КПП 780501001 Р/С 40702810122510004610 ФАКБ "АБСОЛЮТ БАНК" (ЗАО) в г.Санкт-Петербурге К/С 30101810900000000703 БИК 044030703

Компания «Life Electronics» занимается поставками электронных компонентов импортного и отечественного производства от производителей и со складов крупных дистрибьюторов Европы, Америки и Азии.

С конца 2013 года компания активно расширяет линейку поставок компонентов по направлению коаксиальный кабель, кварцевые генераторы и конденсаторы (керамические, пленочные, электролитические), за счёт заключения дистрибьюторских договоров

Мы предлагаем:

- *Конкурентоспособные цены и скидки постоянным клиентам.*
- *Специальные условия для постоянных клиентов.*
- *Подбор аналогов.*
- *Поставку компонентов в любых объемах, удовлетворяющих вашим потребностям.*

- *Приемлемые сроки поставки, возможна ускоренная поставка.*
- *Доставку товара в любую точку России и стран СНГ.*
- *Комплексную поставку.*
- *Работу по проектам и поставку образцов.*
- *Формирование склада под заказчика.*

- *Сертификаты соответствия на поставляемую продукцию (по желанию клиента).*
- *Тестирование поставляемой продукции.*
- *Поставку компонентов, требующих военную и космическую приемку.*
- *Входной контроль качества.*
- *Наличие сертификата ISO.*

В составе нашей компании организован Конструкторский отдел, призванный помогать разработчикам, и инженерам.

Конструкторский отдел помогает осуществить:

- *Регистрацию проекта у производителя компонентов.*
- *Техническую поддержку проекта.*
- *Защиту от снятия компонента с производства.*
- *Оценку стоимости проекта по компонентам.*
- *Изготовление тестовой платы монтаж и пусконаладочные работы.*

Тел: +7 (812) 336 43 04 (многоканальный)
Email: org@lifeelectronics.ru

www.lifeelectronics.ru