THIS DRAWING IS UNPUBLISHED. RELEASED FOR PUBLICATION -,- .
© COPYRIGHT - BY TYCO ELECTRONICS CORPORATION. ALL RIGHTS RESERVED.

LOC	DIST
GP	00

REVISIONS

P	LTR	DESCRIPTION	DATE	DWN	APVD
	A	REV PER EC 0S12-0573-04	05-04-05	JA	SF

SECTION A—A
SCALE 10:1
10 PLACES

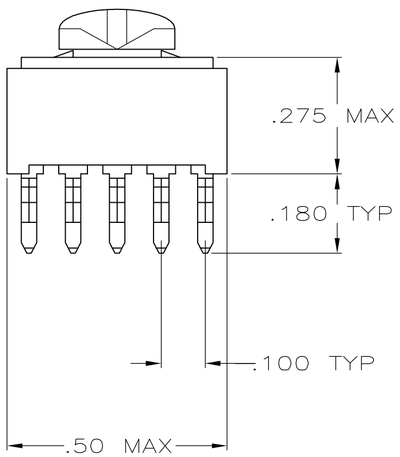

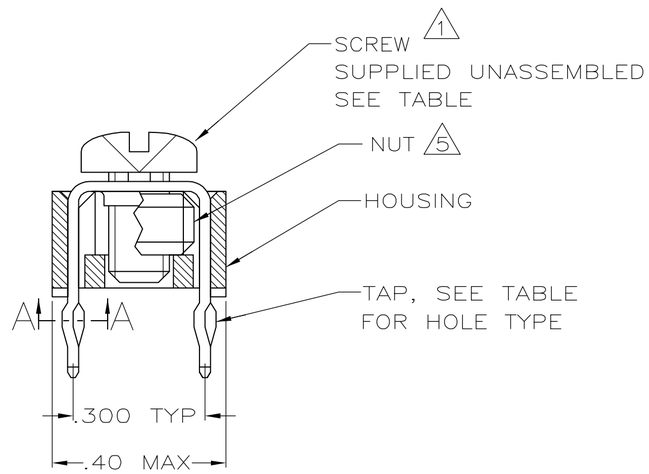

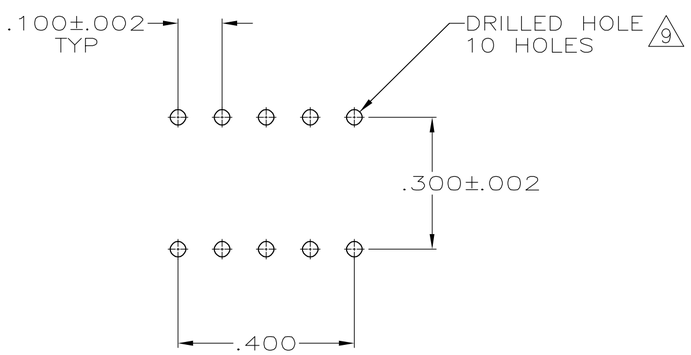

PC BOARD PATTERN

1. TO PREVENT THREAD STRIPPING, SCREW TORQUE SHOULD NOT EXCEED 9 IN LBS.
2. TAP HOLE IS 6-32UNC-2B, TWO MIN THREADS.
3. TAP HOLE IS M4 X 0.7, TWO MIN THREADS.
4. PACKAGED BULK.
5. NUT INCREASES TORQUE VALUE TO 26 IN LBS.
6. HOUSING: NYLON UL 94V-0. TAP: COPPER ALLOY 735, .025 THICK.
7. TAP: .000150 MATTE TIN OVER .000050 NICKEL.
8. CLEARANCE HOLE FOR A 6-32 SCREW.
9. REFERENCE APPLICATION SPECIFICATION 114-11000 FOR DRILL HOLE SIZES AND FINISHES

PACKAGE	FINISH	HOLE TYPE	HOUSING COLOR	HOUSING AND TAP ASSEMBLED	SCREW	PART NO.
4	7	8	BLACK	5 YES (W/NUT)	NO	1-5055556-3
4	7	8	BLACK	5 YES (W/NUT)	993879-1	1-5055556-2
4	7	3	BLACK	YES	M4 X 0.7 X 6MM	5055556-9
4	7	2	BLACK	YES	993879-1	5055556-4
4	7	2	BLACK	YES	NO	5055556-3

THIS DRAWING IS A CONTROLLED DOCUMENT.

DIMENSIONS: INCHES

TOLERANCES UNLESS OTHERWISE SPECIFIED:
0 PLC ± -
1 PLC ± -
2 PLC ± -
3 PLC ± .010
4 PLC ± -
ANGLES ± -

MATERIAL 6
FINISH

DWN J. ALCORTA - DOCK5 05-04-05
CHK A. FRANTUM 05-04-05
APVD S. FLICKINGER 05-04-05
PRODUCT SPEC 108-11030
APPLICATION SPEC 114-11000
WEIGHT

tyco Electronics
Tyco Electronics Corporation
Harrisburg, PA 17105-3608

NAME TAP ASSEMBLY, POWER DISTRIBUTION

SIZE A2 | CAGE CODE 00779 | DRAWING NO C-5055556 | RESTRICTED TO

CUSTOMER DRAWING | SCALE 4:1 | SHEET 1 OF 1 | REV A

5055556

ООО «ЛайфЭлектроникс» “LifeElectronics” LLC

ИНН 7805602321 КПП 780501001 Р/С 40702810122510004610 ФАКБ "АБСОЛЮТ БАНК" (ЗАО) в г.Санкт-Петербурге К/С 30101810900000000703 БИК 044030703

Компания «Life Electronics» занимается поставками электронных компонентов импортного и отечественного производства от производителей и со складов крупных дистрибьюторов Европы, Америки и Азии.

С конца 2013 года компания активно расширяет линейку поставок компонентов по направлению коаксиальный кабель, кварцевые генераторы и конденсаторы (керамические, пленочные, электролитические), за счёт заключения дистрибьюторских договоров

Мы предлагаем:

- *Конкурентоспособные цены и скидки постоянным клиентам.*
- *Специальные условия для постоянных клиентов.*
- *Подбор аналогов.*
- *Поставку компонентов в любых объемах, удовлетворяющих вашим потребностям.*

- *Приемлемые сроки поставки, возможна ускоренная поставка.*
- *Доставку товара в любую точку России и стран СНГ.*
- *Комплексную поставку.*
- *Работу по проектам и поставку образцов.*
- *Формирование склада под заказчика.*

- *Сертификаты соответствия на поставляемую продукцию (по желанию клиента).*
- *Тестирование поставляемой продукции.*
- *Поставку компонентов, требующих военную и космическую приемку.*
- *Входной контроль качества.*
- *Наличие сертификата ISO.*

В составе нашей компании организован Конструкторский отдел, призванный помогать разработчикам, и инженерам.

Конструкторский отдел помогает осуществить:

- *Регистрацию проекта у производителя компонентов.*
- *Техническую поддержку проекта.*
- *Защиту от снятия компонента с производства.*
- *Оценку стоимости проекта по компонентам.*
- *Изготовление тестовой платы монтаж и пусконаладочные работы.*

Тел: +7 (812) 336 43 04 (многоканальный)
Email: org@lifeelectronics.ru

www.lifeelectronics.ru