THIS DRAWING IS UNPUBLISHED
VERTRAULICHE UNVEROEFFENTLICHTE ZEICHNUNG
© COPYRIGHT 1996 BY AMP INCORPORATED. ALL RIGHTS RESERVED.
ALLE RECHTE VORBEHALTEN

RELEASED FOR PUBLICATION 18-MAR-,2002.
FREI FUER VEROEFFENTLICHUNG

MATED WITH:
PASSEND ZU:
–

LOC	DIST
AI	–

PROJEKT NR.: 96-52422

REVISIONS
AENDERUNGEN

P	LTR	DESCRIPTION BESCHREIBUNG	DATE	DWN	APVD
	A	NEW DRAWING PUBLISHED	10-Feb-97	R.Schäfer	U.Münk
	B	DIM. 13.6 WAS 14	25-Jun-97	R.Schäfer	U.Münk
	B1	LOOSE PIECE VERSION (969159-1) ADDED	15-Sep-97	R.Schäfer	U.Münk
	B2	SECTION B-B, DIM 1.8±0.3 WAS 1.8±0.1	13MAR2002	R.Schäfer	U.Münk
	B3	HANDTOOL AND INSTRUCTION SHEET NO. ADDED	02AUG2005	R.Schäfer	U.Münk
	B4	CRIMP DATA ADDED	19AUG2005	R.Meier	U.Münk

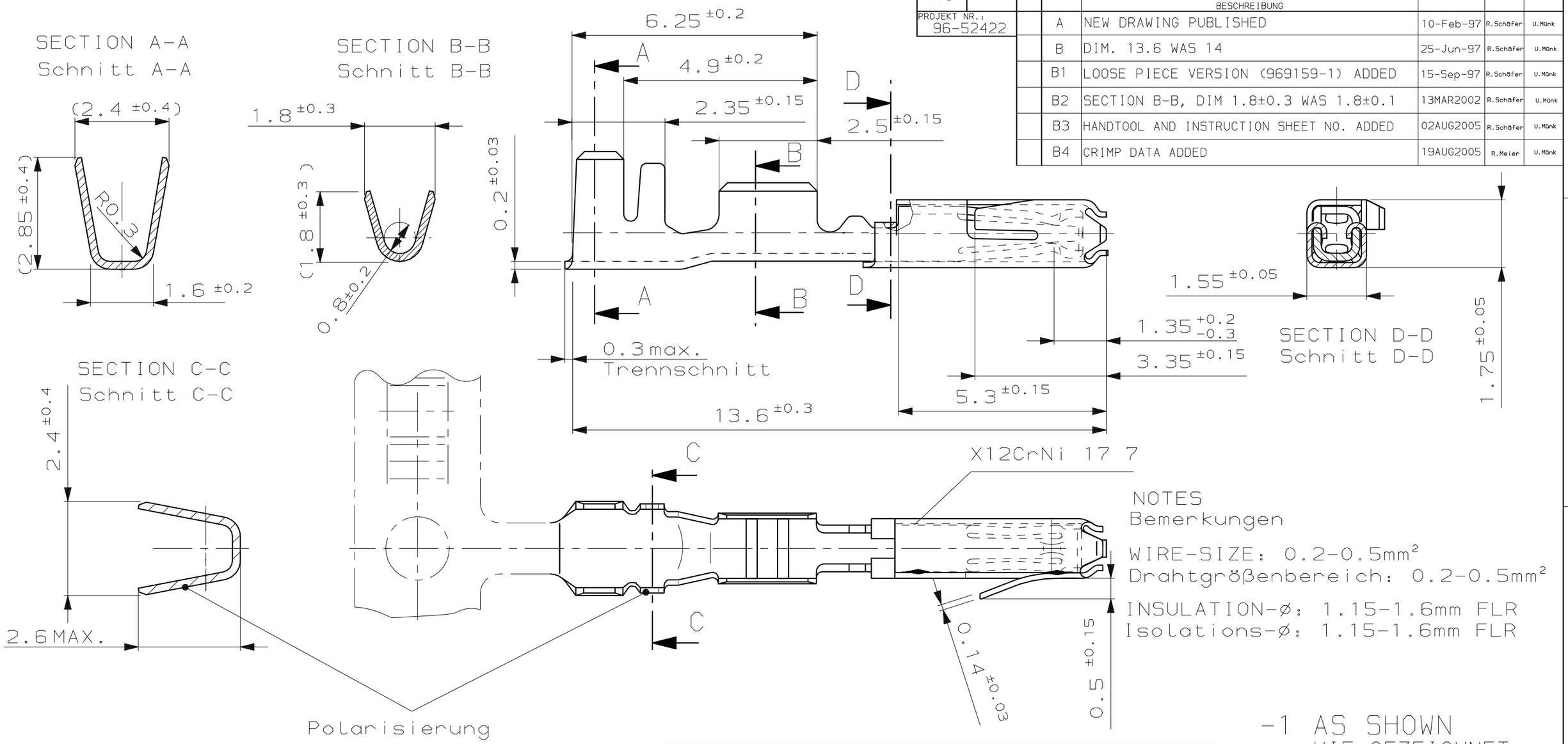

NOTES
Bemerkungen

WIRE-SIZE: 0.2-0.5mm²
Drahtgrößenbereich: 0.2-0.5mm²

INSULATION-ø: 1.15-1.6mm FLR
Isolations-ø: 1.15-1.6mm FLR

-1 AS SHOWN
WIE GEZEICHNET

Polarisierung
POLARIZATION
fuer Verarbeitungshinweise siehe Blatt 2
APPLICATION GUIDELINES SEE SHEET 2

HANDTOOL 539641-1*
Handzange
INSTRUCTION SHEET:
Bedienungsanleitung:
IS 411-18242

* WAS HANDTOOL war Handzange 539710-1
WITH DIE SET mit Matrize 539710-2

THIS DRAWING IS A CONTROLLED DOCUMENT FOR AMP INCORPORATED.
IT IS SUBJECT TO CHANGE AND THE CONTROLLING ENGINEERING ORGANIZATION SHOULD BE CONTACTED FOR THE LATEST REVISION.
DIESES ZEICHNUNGSDOKUMENT WIRD DURCH AMP INCORPORATED KONTROLLIERT.
AENDERUNGEN, DIE DEM TECHNISCHEN FORTSCHRITT DIENEN, SIND VORBEHALTEN.
DEN JEWEILS LETZTGUELTIGEN AENDERUNGSSTAND ERFAHREN SIE AUF ANFRAGE.

DIMENSIONS:
DIMENSIONEN:
mm

TOLERANCES UNLESS OTHERWISE SPECIFIED
ALLGEMEINTOLERANZEN
n. Tolerierung ISO 8015
n. ISO 2768 - mH -E
n. DIN 16901 - 140
0 PLC ±-
1 PLC ±-
2 PLC ±-
3 PLC ±-
ANGLES /WINKEL ±-

MATERIAL: CuNiSi,X12CrNi 17.7
FINISH/OBERFLAECHE/FARBE: tinplated verzinnt

DWN R.Schäfer 07-Feb-97
CHK U.Münk 10-Feb-97
APVD –
PRODUCT SPEC PRODUKTSPEZ. –
APPLICATION SPEC VERARBEITUNGSSPEZ. 114-18022
WEIGHT GEWICHT ca. 0.1g

AMP
AMP Deutschland GmbH
D - 63225 Langen

NAME
0.63mm REC.CRIMPVERSION,
TANDEM SPRING MT HSG.
0.63mm Buchse, Crimpversion,
Tandem-Spring MT Gehaeuse

SIZE	CAGE CODE	DRAWING NO ZEICHNUNGS-NR.	RESTRICTED TO NUR FÜR
A3	00779	C-969084	–

CUSTOMER DRAWING /KUNDENZEICHNUNG
MASSSTAB 10:1 BLATT 1 OF 2 VON REV B6

ORDER-NO. LOOSE PIECE Best.-Nr. Einzelausfhrg	0-0969159-1	0-0969084-1	B
	AMP ORDER NO. LOOSE PIECE-VERSION AMP Bestell-Nr. Einzelausführung	AMP ORDER NO. STRIP-VERSION AMP Bestell-Nr. Bandware	REV.

AMP 1470-19 REV 27JUN96

THIS DRAWING IS UNPUBLISHED.
VERTRAULICHE UNVEROEFFENTLICHTE ZEICHNUNG
RELEASED FOR PUBLICATION ,19-.
FREI FUER VEROEFFENTLICHUNG
© COPYRIGHT 19- BY AMP INCORPORATED. ALL RIGHTS RESERVED.
ALLE RECHTE VORBEHALTEN

MATED WITH:
PASSEND ZU:
–

LOC: AI | DIST: –
PROJEKT NR.: –

REVISIONS
AENDERUNGEN

P	LTR	DESCRIPTION BESCHREIBUNG	DATE	DWN	APVD
	B6	Blatt 2 (Crimpdaten) hinzu	22SEP2005	Schaefer	–

Crimpdaten fuer Micro Twinleaf, Nachruestkontakt

CRIMPDATA, MICRO TWINLEAF, REPAIRCONTACT

Ausfuehrung VERSION	Bestellnummer ORDER-NO. Bandware STRIP	Bestellnummer ORDER-NO. Einzelware LOOSE PIECE	Leiterquerschnitt CROSS SECTION [mm²]	Abisolierlaenge STRIP-LENGTH [mm]	Drahtcrimp WIRECRIMP Breite WIDTH CB1 [mm] [INCH]	Drahtcrimp WIRECRIMP Hoehe HEIGHT CH1 Handcrimp-Werkzeug HANDTOOL ±0.03 [mm]	Drahtcrimp WIRECRIMP Hoehe HEIGHT CH1 APPLICATOR [mm]	Drahtcrimp WIRECRIMP Form	Isolationscrimp INSULATIONCRIMP * Breite WIDTH CB2 [mm]	Isolationscrimp INSULATIONCRIMP * Hoehe HEIGHT CH2 [mm]	Isolationscrimp INSULATIONCRIMP * Form	Verarbeitung APPLICATION Automat APPLICATOR	Verarbeitung APPLICATION Handcrimpwerkzeug HAND-TOOL
Buchsenkontakt SOCKETCONTACT	969084-1	969159-1	0.2	3.5	1.27	0.8	0.75	F	1.7+0.05	1.85-0.05	F	LOG – NO. X-541510-X	539641-1
			0.25		.050		0.78						
			0.35				0.85						
			0.5	3.5	1.27 .050	0.95	0.94	F	1.7+0.05	2.15-0.05	F		

1 Masse werden im Verarbeitungswerkzeug eingestellt
DIM HAS TO BE PROCESSED WITH APPLICATION TOOL

* Masse nur für Verarbeitung mit Handcrimp-Werkzeug
DIM ONLY FOR APPLICATION WITH HANDTOOL

Fuer allgemeine Verarbeitungsrichtlinien siehe tyco Spezifikation: 114-18022
FOR GENERAL GUIDELINES OF APPLICATION SEE tyco SPEC.:114-18022

Isolationscrimp
INSULATIONCRIMP

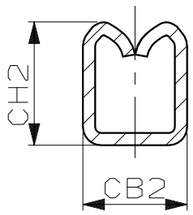

Polarisierung
POLARIZATION

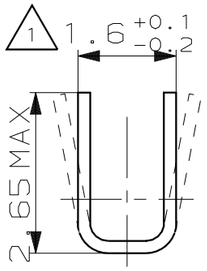

Drahtcrimp
WIRECRIMP

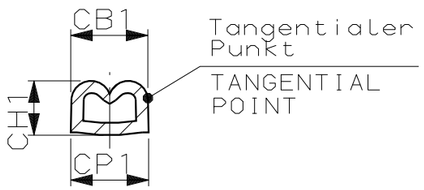

THIS DRAWING IS A CONTROLLED DOCUMENT FOR AMP INCORPORATED.
IT IS SUBJECT TO CHANGE AND THE CONTROLLING ENGINEERING ORGANIZATION SHOULD BE CONTACTED FOR THE LATEST REVISION.
DIESES ZEICHNUNGSDOKUMENT WIRD DURCH AMP INCORPORATED KONTROLLIERT.
AENDERUNGEN, DIE DEM TECHNISCHEN FORTSCHRITT DIENEN, SIND VORBEHALTEN.
DEN JEWEILS LETZTGUELTIGEN AENDERUNGSSTAND ERFAHREN SIE AUF ANFRAGE.

DIMENSIONS: DIMENSIONEN: mm

TOLERANCES UNLESS OTHERWISE SPECIFIED: ALLGEMEINTOLERANZEN
n. ISO 8015
n. ISO 2768 - mH -E
n. DIN 16901 - 140
0 PLC ±-
1 PLC ±-
2 PLC ±-
3 PLC ±-
ANGLES /WINKEL ±-

MATERIAL –
FINISH/OBERFLAECHE/FARBE –

DWN R. Schaefer 22-SEP-05
CHK –
APVD –
PRODUCT SPEC PRODUKTSPEZ. –
APPLICATION SPEC VERARBEITUNGSSPEZ. 114-18022
WEIGHT GEWICHT –

AMP
tyco Electronics AMP GmbH
D - 64625 Bensheim

NAME
0.63mm REC.CRIMPVERSION, TANDEM SPRING MT HSG.
0.63mm Buchse, Crimpversion, Tandem Spring MT Gehaeuse

SIZE	CAGE CODE	DRAWING NO ZEICHNUNGS-NR.	RESTRICTED TO NUR FUER
A3	00779	C-969084	–

CUSTOMER DRAWING /KUNDENZEICHNUNG
MASSSTAB 10:1 | BLATT 2 OF VON 2 | REV B6

ООО «ЛайфЭлектроникс» “LifeElectronics” LLC

ИНН 7805602321 КПП 780501001 Р/С 40702810122510004610 ФАКБ "АБСОЛЮТ БАНК" (ЗАО) в г.Санкт-Петербурге К/С 30101810900000000703 БИК 044030703

Компания «Life Electronics» занимается поставками электронных компонентов импортного и отечественного производства от производителей и со складов крупных дистрибьюторов Европы, Америки и Азии.

С конца 2013 года компания активно расширяет линейку поставок компонентов по направлению коаксиальный кабель, кварцевые генераторы и конденсаторы (керамические, пленочные, электролитические), за счёт заключения дистрибьюторских договоров

Мы предлагаем:

- *Конкурентоспособные цены и скидки постоянным клиентам.*
- *Специальные условия для постоянных клиентов.*
- *Подбор аналогов.*
- *Поставку компонентов в любых объемах, удовлетворяющих вашим потребностям.*

- *Приемлемые сроки поставки, возможна ускоренная поставка.*
- *Доставку товара в любую точку России и стран СНГ.*
- *Комплексную поставку.*
- *Работу по проектам и поставку образцов.*
- *Формирование склада под заказчика.*

- *Сертификаты соответствия на поставляемую продукцию (по желанию клиента).*
- *Тестирование поставляемой продукции.*
- *Поставку компонентов, требующих военную и космическую приемку.*
- *Входной контроль качества.*
- *Наличие сертификата ISO.*

В составе нашей компании организован Конструкторский отдел, призванный помогать разработчикам, и инженерам.

Конструкторский отдел помогает осуществить:

- *Регистрацию проекта у производителя компонентов.*
- *Техническую поддержку проекта.*
- *Защиту от снятия компонента с производства.*
- *Оценку стоимости проекта по компонентам.*
- *Изготовление тестовой платы монтаж и пусконаладочные работы.*

Тел: +7 (812) 336 43 04 (многоканальный)
Email: org@lifeelectronics.ru

www.lifeelectronics.ru