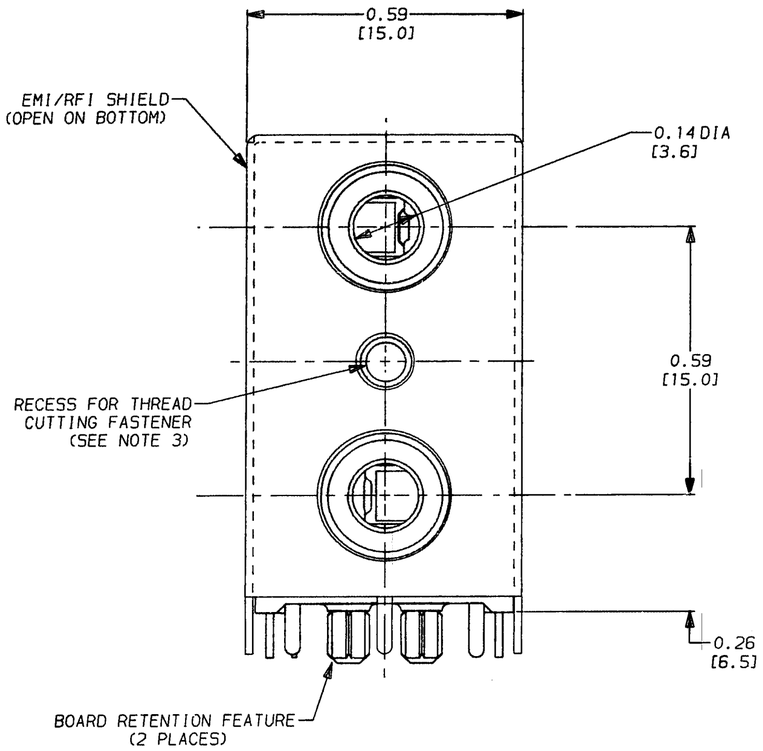

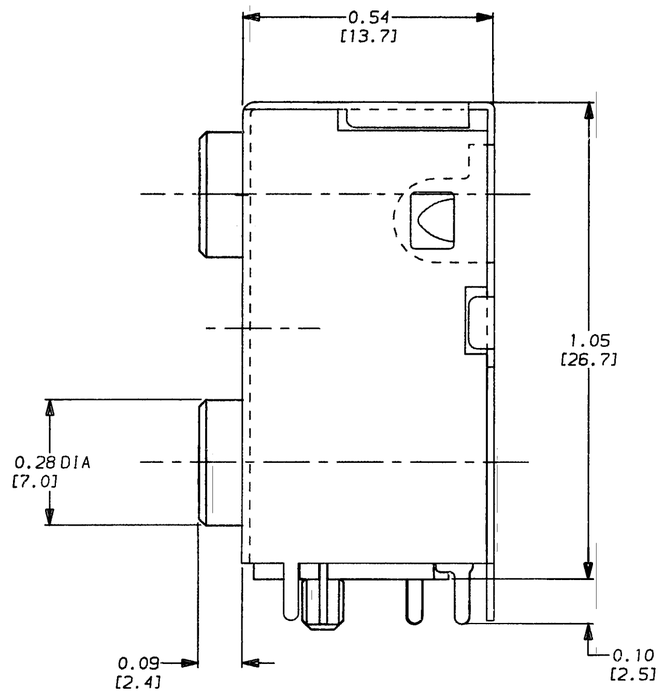

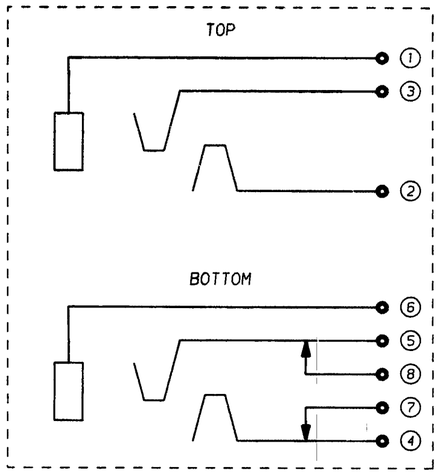

SCHEMATIC

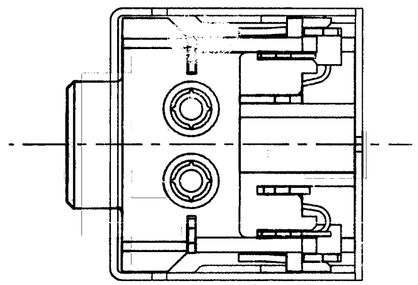

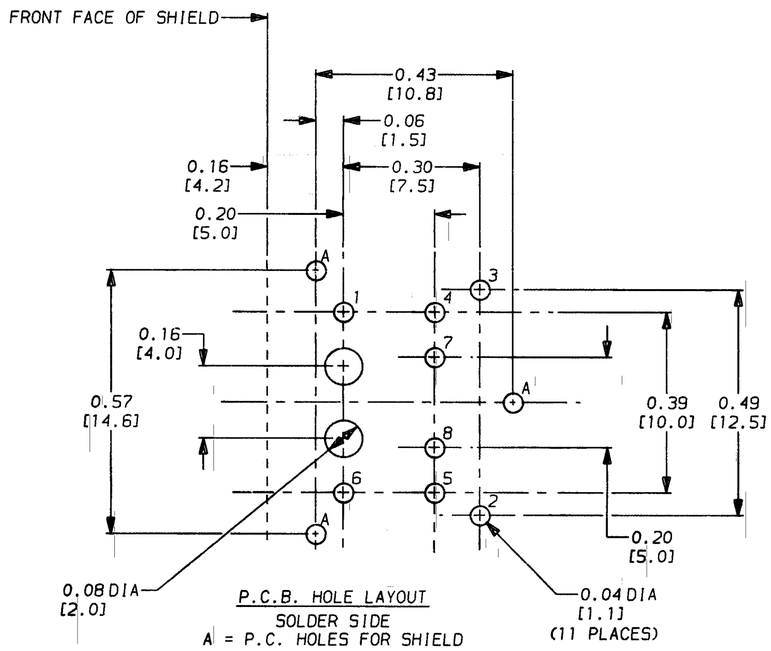

P.C.B. HOLE LAYOUT
SOLDER SIDE
A = P.C. HOLES FOR SHIELD

PERFORMANCE SPECIFICATIONS

1. INSERTION/EXTRACTION FORCES, INITIAL: 0.8 TO 6 LBS.
2. DIELECTRIC WITHSTANDING VOLTAGE: 500 VAC.
3. INSULATION RESISTANCE: INITIAL, 100 MEGOHMS, MINIMUM.
4. CONTACT RESISTANCE:
   BETWEEN PLUG & JACK: 50 MILLIOHMS MAXIMUM.
   BETWEEN SPRINGS & SHUNTS: 30 MILLIOHMS MAXIMUM.
5. LIFE: 5000 CYCLES, MINIMUM.

MATERIAL SPECIFICATIONS

TIP & RING SPRINGS - 0.010 PHOSPHOR BRONZE, SILVER PLATED.
SHUNT TERMINALS - 0.016 BRASS, SILVER PLATED
TIP & RING TERMINALS - 0.016 BRASS, SILVER PLATED
SLEEVE TERMINALS - 0.016 PHOSPHOR BRONZE, SILVER PLATED
HOUSING - LIQUID CRYSTAL POLYMER.
SHIELD - 0.016 PRE-TINNED BRASS

NOTES:

1. SHIELD ISOLATED FROM TERMINALS #1 AND #6.
2. WIDTH OF ALL TERMINALS = 0.032" [0.814mm].
3. USE CAMCAR TEXTRON S25 T8 TORX PAN HEAD "DURO-PT" THREAD CUTTING FASTENER OF APPROPRIATE LENGTH, OR EQUIVALENT.
4. ALL DIMENSIONS REFERENCE ONLY.

CUSTOMER DRAWING

CAD/CAM DWG. NO.
35RAPC7JS.CD

SHEET 1 OF 1

ISSUE	CHANGE NO.	DATE	BY	APP'D
N	ECO #21834	9-26-97	OM	JJ
M	ECO #20277	7-10-96	DEA	JF
L	ECO #20134	9-7-95	DA	TAO
K	ECO #20133	9-7-95	DA	TAO
J	ECO #20132	9-7-95	DA	TAO
H	ECO #20131	9-7-95	DA	TAO

REVISIONS

☆ STAR SYMBOL DENOTES CRITICAL DIMENSION, SEE S/C ENGINEERING STANDARD ES-0001

UNLESS OTHERWISE SPECIFIED

1. ALL DIMENSIONS IN INCHES
   TWO PLACE DECIMAL ±.01
   THREE PLACE DECIMAL ±.005
   FRACTIONAL DIMENSIONS ±1/64
   ANGLES ±1/2°
   ALL DIA'S CONCENTRIC WITHIN .005 T.I.R.
2. REMOVE ALL BURRS
3. MAKE NO DIMENSIONAL ALLOWANCES FOR APPLIED FINISHES, I.E., PLATING, PAINTING, ETC.
4. HOLES ON THE SAME CENTERLINE MUST BE ALIGNED WITHIN ±.002

DO NOT SCALE DRAWING

THIS DRAWING DESCRIBES A DESIGN CONSIDERED PROPRIETARY IN NATURE, DEVELOPED AND MANUFACTURED BY SWITCHCRAFT INC. AND IS RELEASED ON A CONFIDENTIAL BASIS FOR IDENTIFICATION PURPOSE ONLY.

SIZE	WIDTH	MULT	LBS./M	TEMPER

FINISH
SPEC. NO.
FIRST USED ON
SCALE 1 = 0.25

MATERIAL
SPEC. NO.

Switchcraft®

DATE DRAWN	BY	CHK'D	APP'D
9-8-93	SG	EBR 9-14-93	IAC 9-14-93

NAME: 3.5mm VERTICAL DUAL JACK

PART NO. 35RAPC7JS

ISSUE N

C ROUTING

ООО «ЛайфЭлектроникс» “LifeElectronics” LLC

ИНН 7805602321 КПП 780501001 Р/С 40702810122510004610 ФАКБ "АБСОЛЮТ БАНК" (ЗАО) в г.Санкт-Петербурге К/С 30101810900000000703 БИК 044030703

Компания «Life Electronics» занимается поставками электронных компонентов импортного и отечественного производства от производителей и со складов крупных дистрибьюторов Европы, Америки и Азии.

С конца 2013 года компания активно расширяет линейку поставок компонентов по направлению коаксиальный кабель, кварцевые генераторы и конденсаторы (керамические, пленочные, электролитические), за счёт заключения дистрибьюторских договоров

Мы предлагаем:

- *Конкурентоспособные цены и скидки постоянным клиентам.*
- *Специальные условия для постоянных клиентов.*
- *Подбор аналогов.*
- *Поставку компонентов в любых объемах, удовлетворяющих вашим потребностям.*

- *Приемлемые сроки поставки, возможна ускоренная поставка.*
- *Доставку товара в любую точку России и стран СНГ.*
- *Комплексную поставку.*
- *Работу по проектам и поставку образцов.*
- *Формирование склада под заказчика.*

- *Сертификаты соответствия на поставляемую продукцию (по желанию клиента).*
- *Тестирование поставляемой продукции.*
- *Поставку компонентов, требующих военную и космическую приемку.*
- *Входной контроль качества.*
- *Наличие сертификата ISO.*

В составе нашей компании организован Конструкторский отдел, призванный помогать разработчикам, и инженерам.

Конструкторский отдел помогает осуществить:

- *Регистрацию проекта у производителя компонентов.*
- *Техническую поддержку проекта.*
- *Защиту от снятия компонента с производства.*
- *Оценку стоимости проекта по компонентам.*
- *Изготовление тестовой платы монтаж и пусконаладочные работы.*

Тел: +7 (812) 336 43 04 (многоканальный)
Email: org@lifeelectronics.ru

www.lifeelectronics.ru