THIS DRAWING IS UNPUBLISHED. RELEASED FOR PUBLICATION 20
© COPYRIGHT 20 BY - ALL RIGHTS RESERVED.

LOC	DIST
AF	50

REVISIONS

P	LTR	DESCRIPTION	DATE	DWN	APVD
	A7	REVISED PER ECO-11-004587	11MAR2011	RK	HMR
	A8	REVISED PER ECR-11-011090	03JUN2011	SK	DD
	A9	REVISED PER ECR-14-017349	02DEC2014	RS	DD

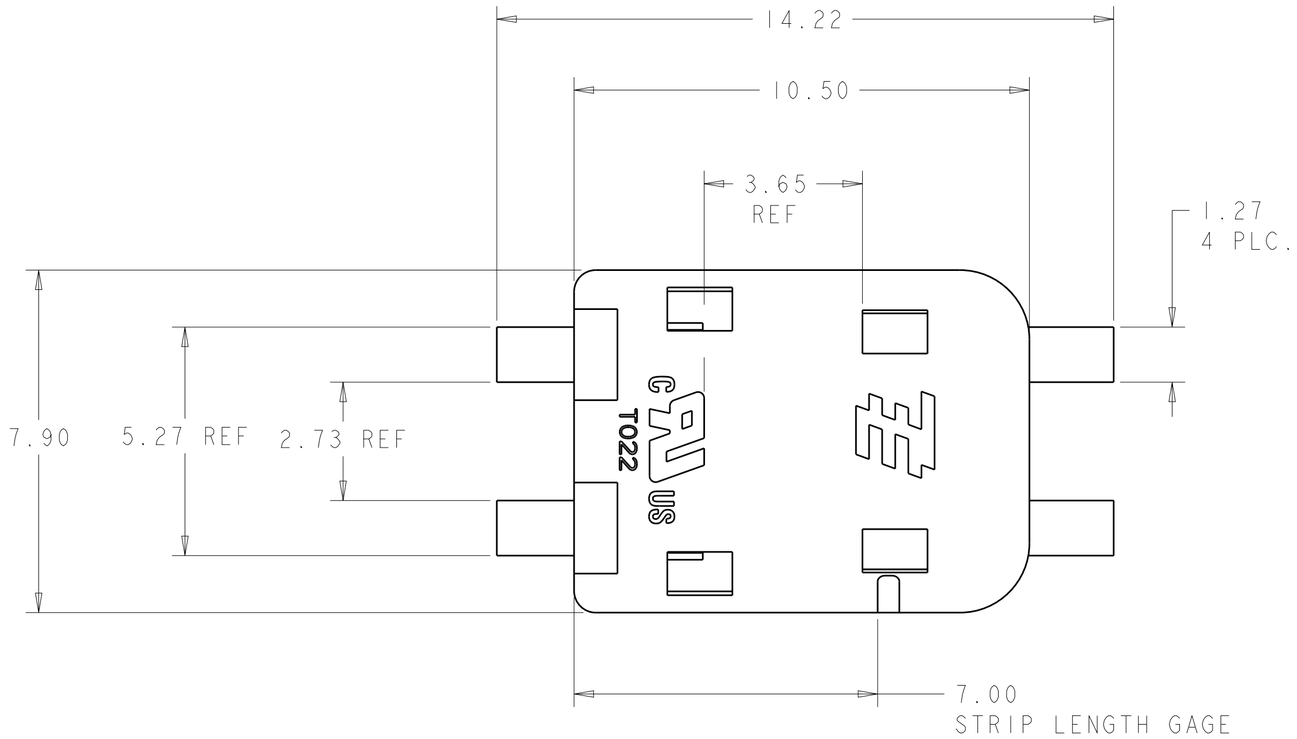

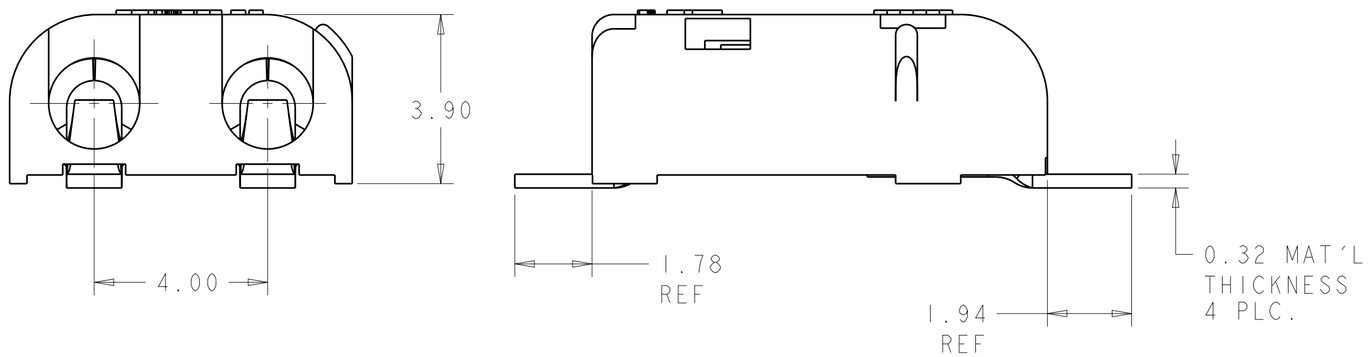

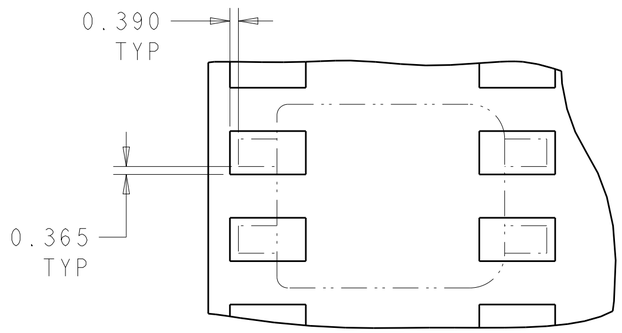

RECOMMENDED CONNECTOR PLACEMENT
SCALE 5:1

NOTES :

1. MATERIALS AND FINISH:
   - HOUSING: LCP, COLOR:WHITE
   - CONTACTS: COPPER ALLOY, FINISH: TIN
2. MUST COMPLY WITH DIRECTIVE 2002/95/EC (ROHS)
3. NOTE DELETED.
4. WIRE TYPES AND SIZES ACCEPTED
   18, 20 AND 22 AWG SOLID WIRE
   18 AND 20 AWG PREBOND STRANDED WIRE
   18 AWG STRANDED WIRE (16 STRAND COUNT)
   MAX INSULATION OD: 2.10 MM (.083")
   STRIP LENGTH: 7.0±1.0 (.276")
5. MATERIAL AND FINISH:
   -HOUSING: LCP, COLOR: BLACK.
   -CONTACTS: COPPER ALLOY, FINISH:TIN
6. PACKAGED IN TAPE AND REEL

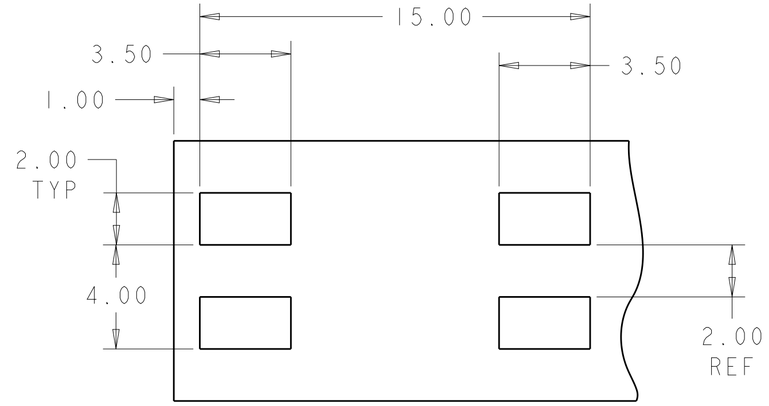

RECOMMENDED PCB LAYOUT

PACKAGING	MATERIAL	COLOR	PART NO.
OBSOLETE		1	WHITE	1954097-3
	6	5	BLACK	1-1954097-1
	6	1	WHITE	1954097-1

THIS DRAWING IS A CONTROLLED DOCUMENT.

DIMENSIONS: mm

TOLERANCES UNLESS OTHERWISE SPECIFIED:
0 PLC ±-
1 PLC ±0.2
2 PLC ±0.10
3 PLC ±-
4 PLC ±-
ANGLES ±3°

MATERIAL: SEE TABLE
FINISH: SEE TABLE

DWN C. DAILY 06JUN2006
CHK S. HORST 06JUN2006
APVD J.K. KNOIT 25OCT2007
PRODUCT SPEC 108-2284
APPLICATION SPEC 114-13194
WEIGHT -

TE Connectivity

NAME POKE-IN LED CONNECTOR ASSEMBLY, 2 POSITION SMT
-

SIZE	CAGE CODE	DRAWING NO	RESTRICTED TO
A2	00779	C-1954097	-

Customer Drawing | SCALE 7:1 | SHEET 1 OF 2 | REV A9

1471-9 (3/11)

THIS DRAWING IS UNPUBLISHED. RELEASED FOR PUBLICATION 20
© COPYRIGHT 20 BY - ALL RIGHTS RESERVED.

LOC	DIST
AF	50

REVISIONS

P	LTR	DESCRIPTION	DATE	DWN	APVD
	-	SEE SHEET 1	-	-	-

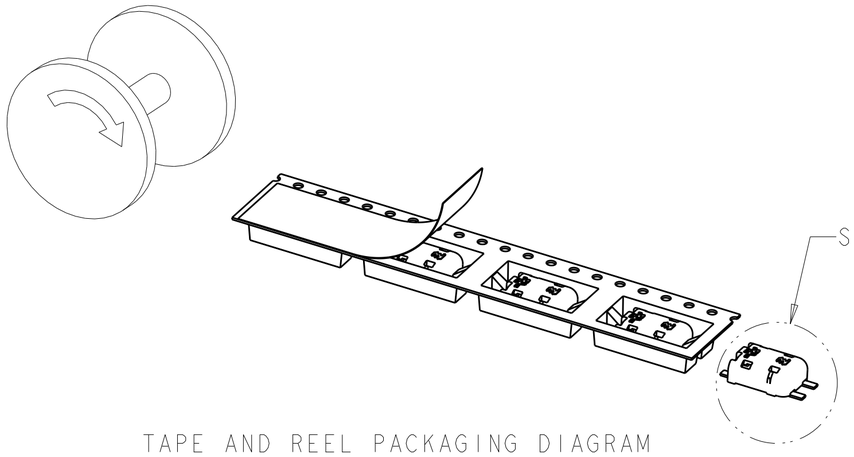

TAPE AND REEL PACKAGING DIAGRAM
FOR 1954097-1 & 1-1954097-1

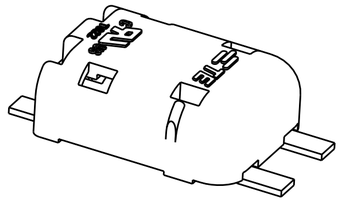

DETAIL A
SCALE 5:1

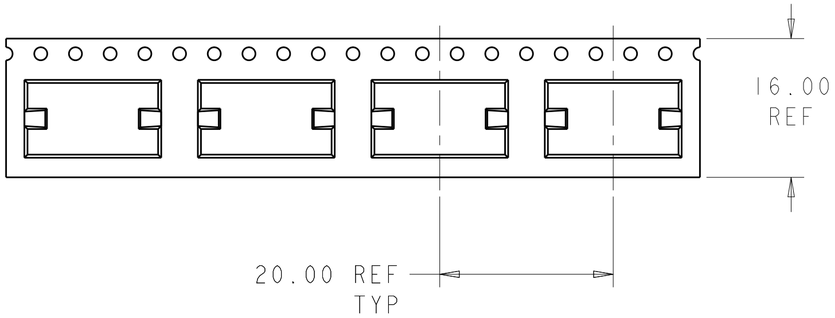

SCALE 2:1

THIS DRAWING IS A CONTROLLED DOCUMENT.

DIMENSIONS: mm

TOLERANCES UNLESS OTHERWISE SPECIFIED:

0 PLC	±-
1 PLC	±0.2
2 PLC	±0.10
3 PLC	±-
4 PLC	±-
ANGLES	±3°

MATERIAL: SEE TABLE

FINISH: SEE TABLE

DWN C. DAILY 06JUN2006
CHK S. HORST 06JUN2006
APVD J.K. KNOLL 25OCT2007

PRODUCT SPEC: 108-2284
APPLICATION SPEC: 114-13194
WEIGHT: -

Customer Drawing

TE Connectivity

NAME: POKE-IN LED CONNECTOR ASSEMBLY, 2 POSITION SMT
-

SIZE	CAGE CODE	DRAWING NO	RESTRICTED TO
A2	00779	C-1954097	-

SCALE 7:1 SHEET 2 OF 2 REV A9

1471-9 (3/11)

ООО «ЛайфЭлектроникс» “LifeElectronics” LLC

ИНН 7805602321 КПП 780501001 Р/С 40702810122510004610 ФАКБ "АБСОЛЮТ БАНК" (ЗАО) в г.Санкт-Петербурге К/С 30101810900000000703 БИК 044030703

Компания «Life Electronics» занимается поставками электронных компонентов импортного и отечественного производства от производителей и со складов крупных дистрибьюторов Европы, Америки и Азии.

С конца 2013 года компания активно расширяет линейку поставок компонентов по направлению коаксиальный кабель, кварцевые генераторы и конденсаторы (керамические, пленочные, электролитические), за счёт заключения дистрибьюторских договоров

Мы предлагаем:

- *Конкурентоспособные цены и скидки постоянным клиентам.*
- *Специальные условия для постоянных клиентов.*
- *Подбор аналогов.*
- *Поставку компонентов в любых объемах, удовлетворяющих вашим потребностям.*

- *Приемлемые сроки поставки, возможна ускоренная поставка.*
- *Доставку товара в любую точку России и стран СНГ.*
- *Комплексную поставку.*
- *Работу по проектам и поставку образцов.*
- *Формирование склада под заказчика.*

- *Сертификаты соответствия на поставляемую продукцию (по желанию клиента).*
- *Тестирование поставляемой продукции.*
- *Поставку компонентов, требующих военную и космическую приемку.*
- *Входной контроль качества.*
- *Наличие сертификата ISO.*

В составе нашей компании организован Конструкторский отдел, призванный помогать разработчикам, и инженерам.

Конструкторский отдел помогает осуществить:

- *Регистрацию проекта у производителя компонентов.*
- *Техническую поддержку проекта.*
- *Защиту от снятия компонента с производства.*
- *Оценку стоимости проекта по компонентам.*
- *Изготовление тестовой платы монтаж и пусконаладочные работы.*

Тел: +7 (812) 336 43 04 (многоканальный)
Email: org@lifeelectronics.ru

www.lifeelectronics.ru