| PART NAME | ECONOMIZER CABINET RACK (19" P.S., VENTED) | PART No. | ER-16602 thru ER-16626 | REV. DATE | 1-27-11 |
|---|---|---|---|---|---|

NOTES:

(1) PANEL MOUNTING RAILS TAPPED #10-32 ON E.I.A. UNIVERSAL SPACING AND ARE FULLY ADJUSTABLE.

(2) MOUNTING HOLES PIERCED IN BASE FOR #RC-7758 CASTERS.

(3) LOAD RATING: 1200 LBS. MAX.

⧓ (2) SETS OF (10) HOODED LOUVERS CENTERED ON EACH SIDE.

○ (2) SETS OF (15) HOODED LOUVERS CENTERED ON EACH SIDE.

□ (4) SETS OF (10) HOODED LOUVERS ON EACH SIDE.

△ (4) SETS OF (15) HOODED LOUVERS ON EACH SIDE.

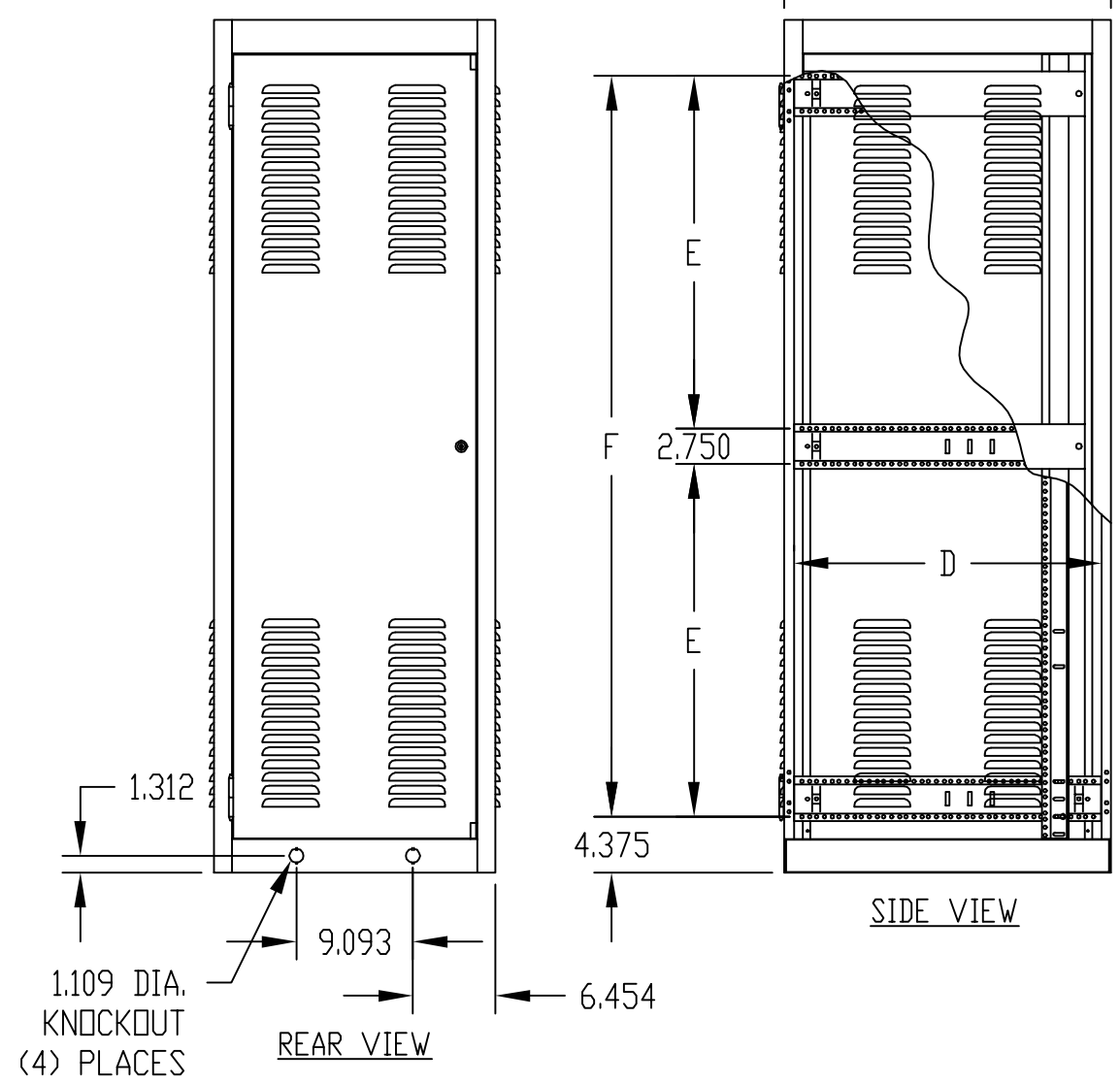


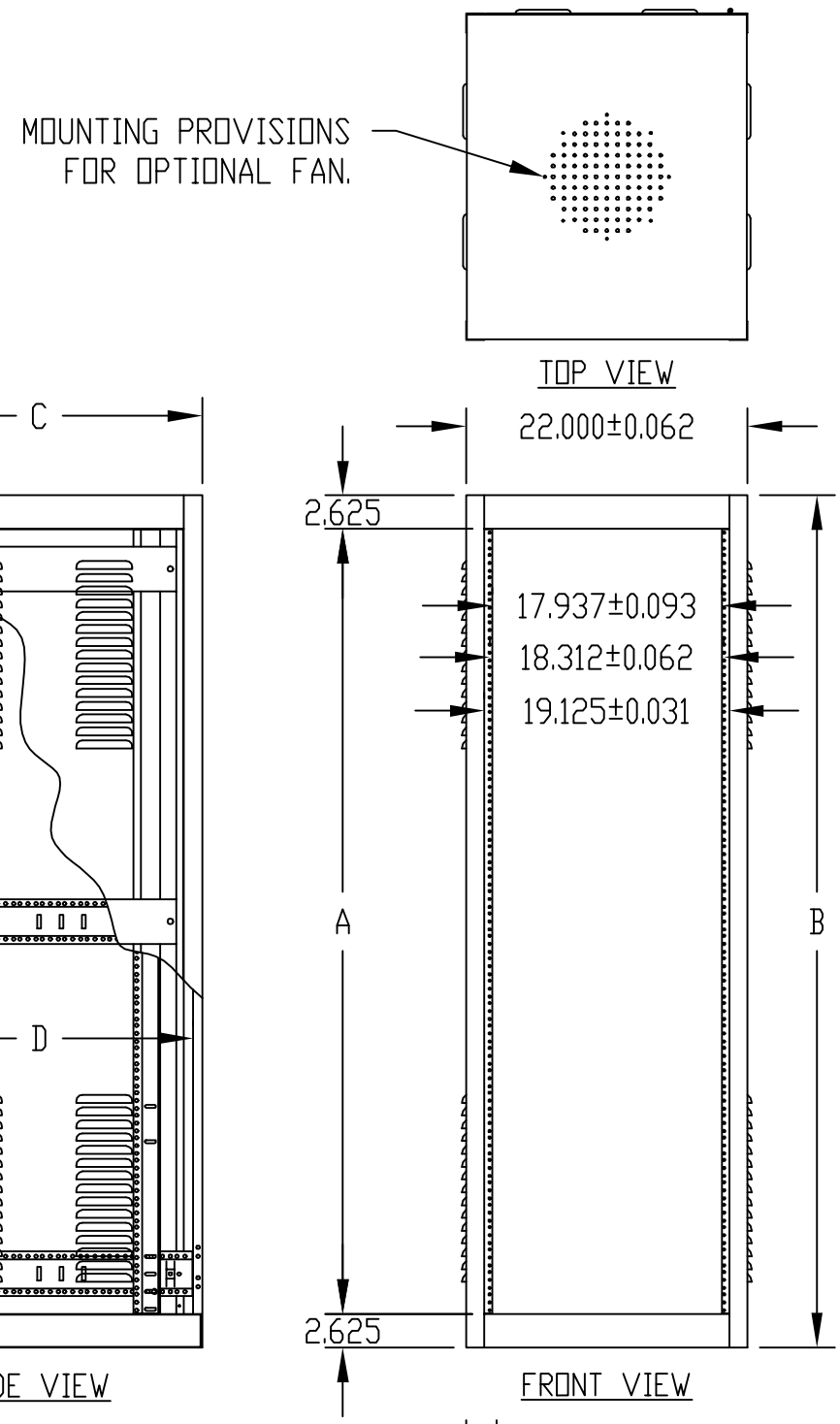


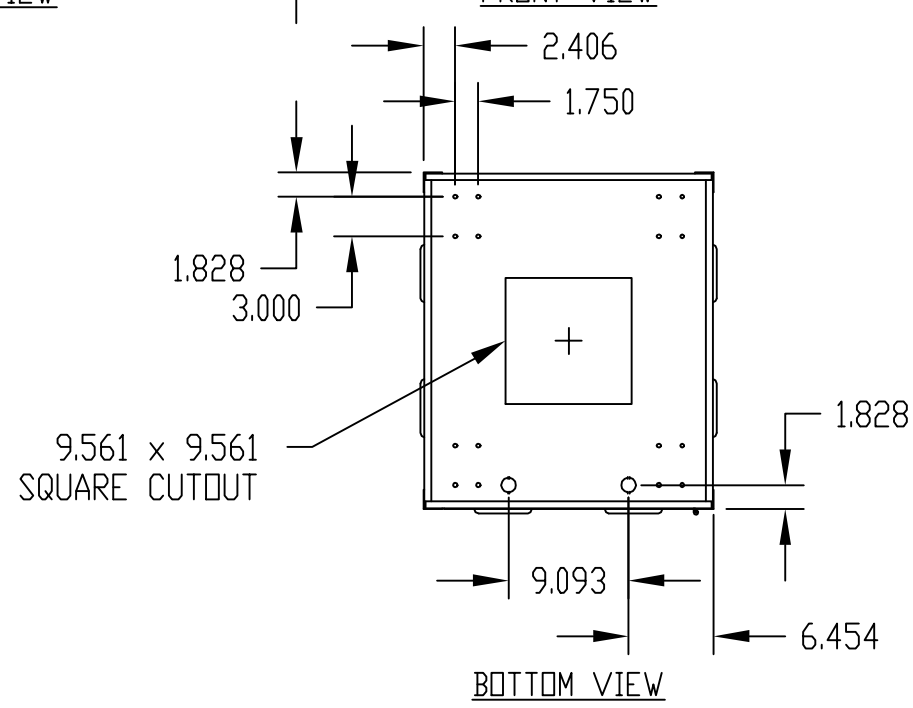


MATERIAL:

SIDES AND REAR DOOR ____ 20 GA. STEEL
REAR DOOR STIFFENER ____ 18 GA. STEEL
TOP, BOTTOM, RAIL SUPPORTS AND DOOR STOPS ____ 16 GA. STEEL
VERTICAL RAILS ____ 14 GA. STEEL
PANEL MOUNTING RAILS ____ 12 GA. STEEL

FINISH:

FRAME ASSEMBLY, SIDES AND REAR DOOR ____ SAND TEXTURE
____ ROYAL BLUE TEXTURE
____ BLACK TEXTURE
PANEL MOUNTING RAILS AND DOOR STOPS ____ SMOOTH BLACK

| PART NO. | PANEL SPACE A | B | C | D | E | F | OPTIONAL ACCESSORIES: PANEL MTG. RAILS PART NO. | OPTIONAL ACCESSORIES: ECONOGLAS DOORS PART NO. |
|---|---|---|---|---|---|---|---|---|
| ER-16602 ⧓ | 42.000 | 47.312 | 18.500 | 17.000 | —— | 38.562 | PMR-9450 | V-9763-L |
| ER-16603 ○ | 52.500 | 57.812 | \| | \| | —— | 49.062 | PMR-9451 | V-9764-L |
| ER-16604 ○ | 61.250 | 66.562 | \| | \| | 27.531 | 57.812 | PMR-9452 | V-9765-L |
| ER-16605 ○ | 70.000 | 75.312 | \| | \| | 31.906 | 66.562 | PMR-9453 | V-9766-L |
| ER-16606 ○ | 78.750 | 84.062 | 18.500 | 17.000 | 36.281 | 75.312 | PMR-9454 | V-9767-L |
| ER-16612 □ | 42.000 | 47.312 | 25.500 | 24.000 | —— | 38.562 | PMR-9450 | V-9763-L |
| ER-16613 △ | 52.500 | 57.812 | \| | \| | —— | 49.062 | PMR-9451 | V-9764-L |
| ER-16614 △ | 61.250 | 66.562 | \| | \| | 27.531 | 57.812 | PMR-9452 | V-9765-L |
| ER-16615 △ | 70.000 | 75.312 | \| | \| | 31.906 | 66.562 | PMR-9453 | V-9766-L |
| ER-16616 △ | 78.750 | 84.062 | 25.500 | 24.000 | 36.281 | 75.312 | PMR-9454 | V-9767-L |
| ER-16622 □ | 42.000 | 47.312 | 30.750 | 29.250 | —— | 38.562 | PMR-9450 | V-9763-L |
| ER-16623 △ | 52.500 | 57.812 | \| | \| | —— | 49.062 | PMR-9451 | V-9764-L |
| ER-16624 △ | 61.250 | 66.562 | \| | \| | 27.531 | 57.812 | PMR-9452 | V-9765-L |
| ER-16625 △ | 70.000 | 75.312 | \| | \| | 31.906 | 66.562 | PMR-9453 | V-9766-L |
| ER-16626 △ | 78.750 | 84.062 | 30.750 | 29.250 | 36.281 | 75.312 | PMR-9454 | V-9767-L |

ООО «ЛайфЭлектроникс» “LifeElectronics” LLC

ИНН 7805602321 КПП 780501001 Р/С 40702810122510004610 ФАКБ "АБСОЛЮТ БАНК" (ЗАО) в г.Санкт-Петербурге К/С 30101810900000000703 БИК 044030703

*Компания «Life Electronics» занимается поставками электронных компонентов импортного и отечественного производства от производителей и со складов крупных дистрибьюторов Европы, Америки и Азии.*

*С конца 2013 года компания активно расширяет линейку поставок компонентов по направлению коаксиальный кабель, кварцевые генераторы и конденсаторы (керамические, пленочные, электролитические), за счёт заключения дистрибьюторских договоров*

*Мы предлагаем:*

- *Конкурентоспособные цены и скидки постоянным клиентам.*
- *Специальные условия для постоянных клиентов.*
- *Подбор аналогов.*
- *Поставку компонентов в любых объемах, удовлетворяющих вашим потребностям.*

- *Приемлемые сроки поставки, возможна ускоренная поставка.*
- *Доставку товара в любую точку России и стран СНГ.*
- *Комплексную поставку.*
- *Работу по проектам и поставку образцов.*
- *Формирование склада под заказчика.*

- *Сертификаты соответствия на поставляемую продукцию (по желанию клиента).*
- *Тестирование поставляемой продукции.*
- *Поставку компонентов, требующих военную и космическую приемку.*
- *Входной контроль качества.*
- *Наличие сертификата ISO.*

*В составе нашей компании организован Конструкторский отдел, призванный помогать разработчикам, и инженерам.*

*Конструкторский отдел помогает осуществить:*

- *Регистрацию проекта у производителя компонентов.*
- *Техническую поддержку проекта.*
- *Защиту от снятия компонента с производства.*
- *Оценку стоимости проекта по компонентам.*
- *Изготовление тестовой платы монтаж и пусконаладочные работы.*

*Тел: +7 (812) 336 43 04 (многоканальный)*
*Email: org@lifeelectronics.ru*

***www.lifeelectronics.ru***