PART NAME	ECONOMIZER CABINET RACK (19" P.S., VENTED)	PART No.	ER-16602 thru ER-16626	REV. DATE	1-27-11

NOTES:

(1) PANEL MOUNTING RAILS TAPPED #10-32 ON E.I.A. UNIVERSAL SPACING AND ARE FULLY ADJUSTABLE.

(2) MOUNTING HOLES PIERCED IN BASE FOR #RC-7758 CASTERS.

(3) LOAD RATING: 1200 LBS. MAX.

⧓ (2) SETS OF (10) HOODED LOUVERS CENTERED ON EACH SIDE.

○ (2) SETS OF (15) HOODED LOUVERS CENTERED ON EACH SIDE.

□ (4) SETS OF (10) HOODED LOUVERS ON EACH SIDE.

△ (4) SETS OF (15) HOODED LOUVERS ON EACH SIDE.

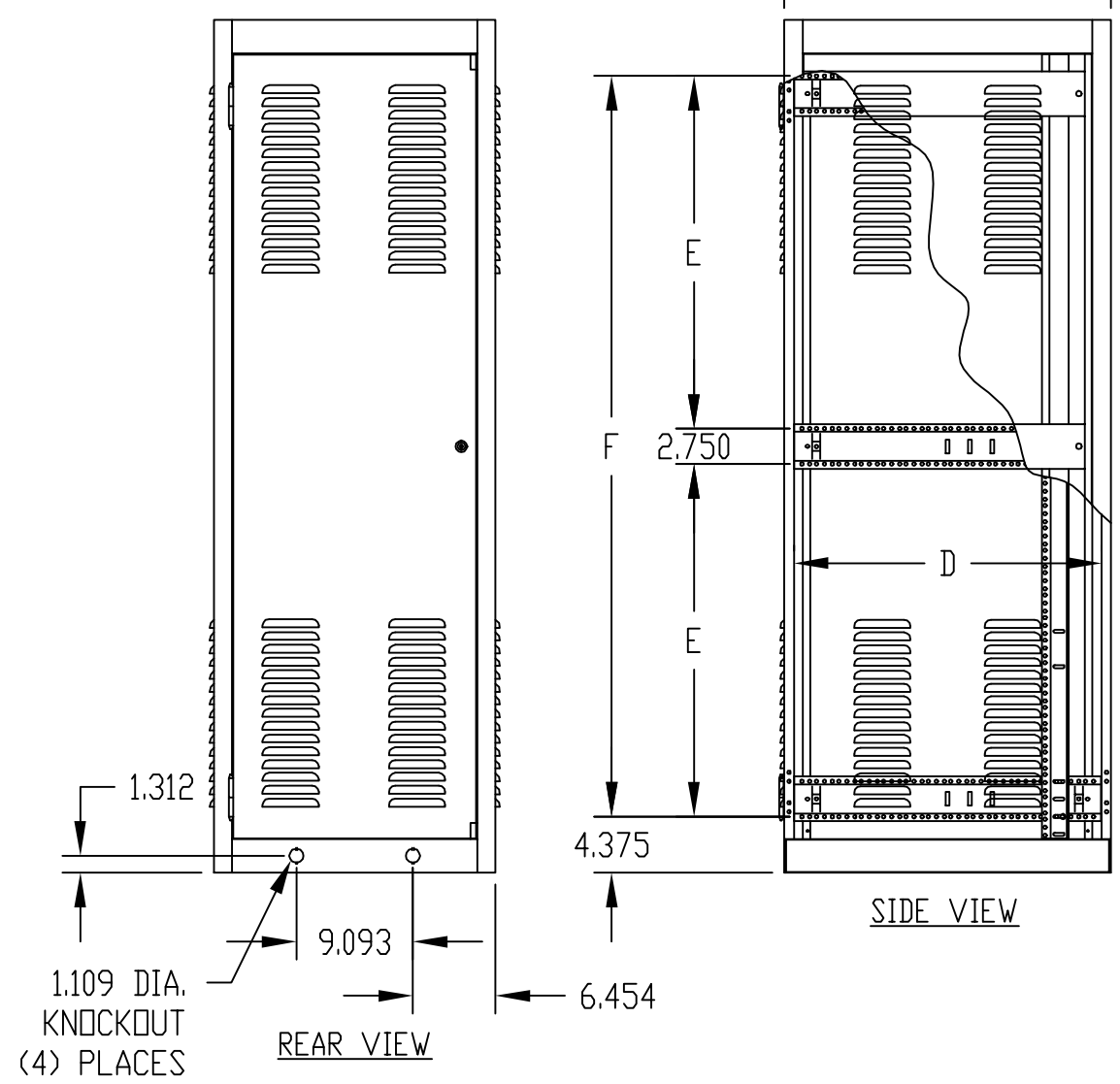

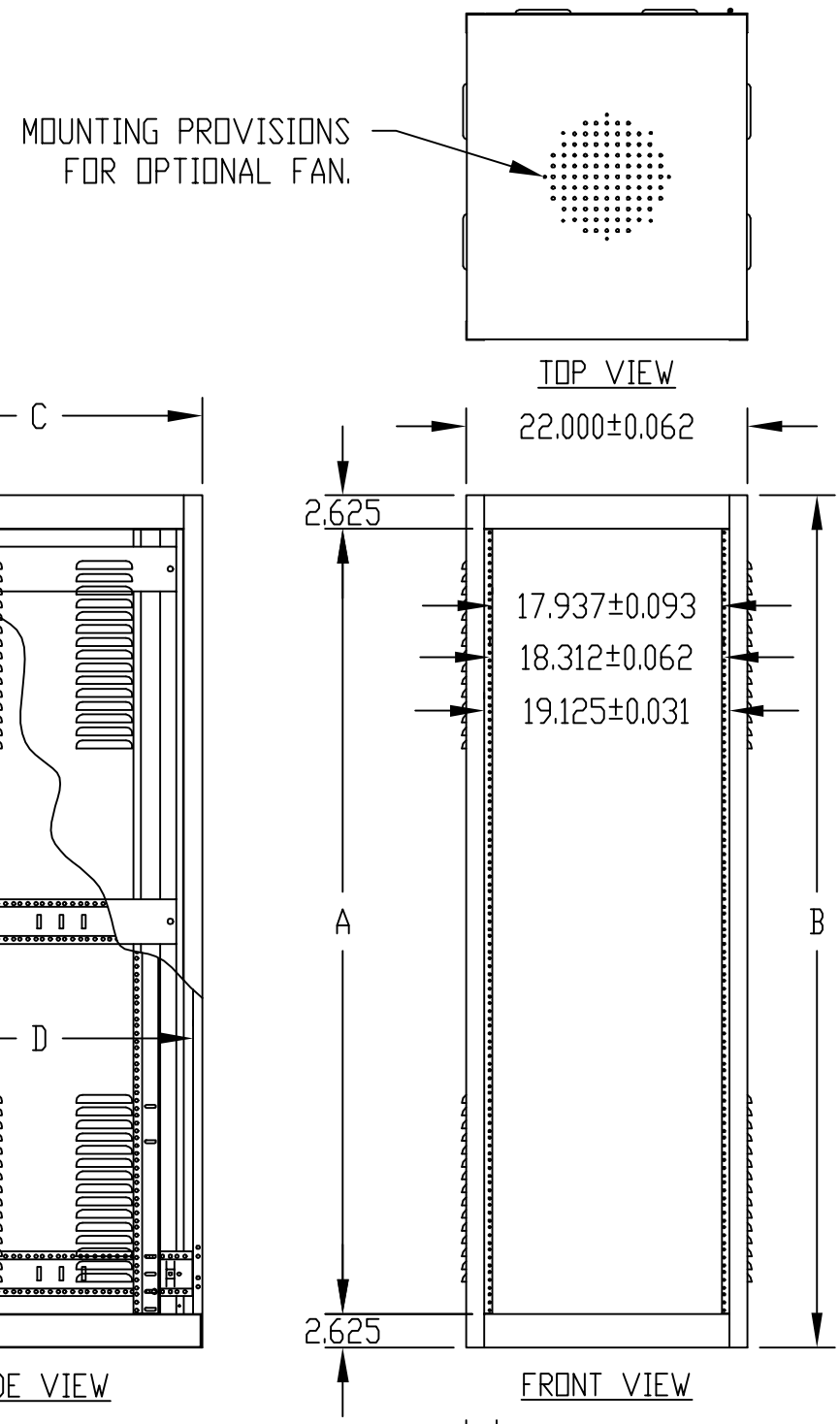

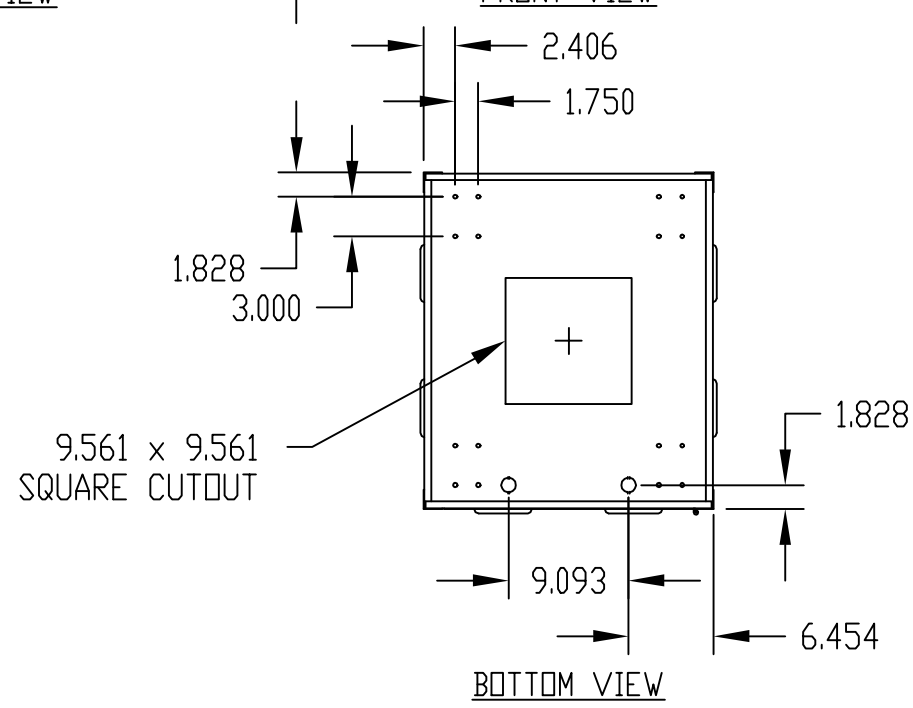

MATERIAL:

SIDES AND REAR DOOR ____ 20 GA. STEEL
REAR DOOR STIFFENER ____ 18 GA. STEEL
TOP, BOTTOM, RAIL SUPPORTS AND DOOR STOPS ____ 16 GA. STEEL
VERTICAL RAILS ____ 14 GA. STEEL
PANEL MOUNTING RAILS ____ 12 GA. STEEL

FINISH:

FRAME ASSEMBLY, SIDES AND REAR DOOR ____ SAND TEXTURE
____ ROYAL BLUE TEXTURE
____ BLACK TEXTURE
PANEL MOUNTING RAILS AND DOOR STOPS ____ SMOOTH BLACK

PART NO.	PANEL SPACE A	B	C	D	E	F	OPTIONAL ACCESSORIES: PANEL MTG. RAILS PART NO.	OPTIONAL ACCESSORIES: ECONOGLAS DOORS PART NO.
ER-16602 ⧓	42.000	47.312	18.500	17.000	——	38.562	PMR-9450	V-9763-L
ER-16603 ○	52.500	57.812	|	|	——	49.062	PMR-9451	V-9764-L
ER-16604 ○	61.250	66.562	|	|	27.531	57.812	PMR-9452	V-9765-L
ER-16605 ○	70.000	75.312	|	|	31.906	66.562	PMR-9453	V-9766-L
ER-16606 ○	78.750	84.062	18.500	17.000	36.281	75.312	PMR-9454	V-9767-L
ER-16612 □	42.000	47.312	25.500	24.000	——	38.562	PMR-9450	V-9763-L
ER-16613 △	52.500	57.812	|	|	——	49.062	PMR-9451	V-9764-L
ER-16614 △	61.250	66.562	|	|	27.531	57.812	PMR-9452	V-9765-L
ER-16615 △	70.000	75.312	|	|	31.906	66.562	PMR-9453	V-9766-L
ER-16616 △	78.750	84.062	25.500	24.000	36.281	75.312	PMR-9454	V-9767-L
ER-16622 □	42.000	47.312	30.750	29.250	——	38.562	PMR-9450	V-9763-L
ER-16623 △	52.500	57.812	|	|	——	49.062	PMR-9451	V-9764-L
ER-16624 △	61.250	66.562	|	|	27.531	57.812	PMR-9452	V-9765-L
ER-16625 △	70.000	75.312	|	|	31.906	66.562	PMR-9453	V-9766-L
ER-16626 △	78.750	84.062	30.750	29.250	36.281	75.312	PMR-9454	V-9767-L

ООО «ЛайфЭлектроникс» “LifeElectronics” LLC

ИНН 7805602321 КПП 780501001 Р/С 40702810122510004610 ФАКБ "АБСОЛЮТ БАНК" (ЗАО) в г.Санкт-Петербурге К/С 30101810900000000703 БИК 044030703

Компания «Life Electronics» занимается поставками электронных компонентов импортного и отечественного производства от производителей и со складов крупных дистрибьюторов Европы, Америки и Азии.

С конца 2013 года компания активно расширяет линейку поставок компонентов по направлению коаксиальный кабель, кварцевые генераторы и конденсаторы (керамические, пленочные, электролитические), за счёт заключения дистрибьюторских договоров

Мы предлагаем:

- *Конкурентоспособные цены и скидки постоянным клиентам.*
- *Специальные условия для постоянных клиентов.*
- *Подбор аналогов.*
- *Поставку компонентов в любых объемах, удовлетворяющих вашим потребностям.*

- *Приемлемые сроки поставки, возможна ускоренная поставка.*
- *Доставку товара в любую точку России и стран СНГ.*
- *Комплексную поставку.*
- *Работу по проектам и поставку образцов.*
- *Формирование склада под заказчика.*

- *Сертификаты соответствия на поставляемую продукцию (по желанию клиента).*
- *Тестирование поставляемой продукции.*
- *Поставку компонентов, требующих военную и космическую приемку.*
- *Входной контроль качества.*
- *Наличие сертификата ISO.*

В составе нашей компании организован Конструкторский отдел, призванный помогать разработчикам, и инженерам.

Конструкторский отдел помогает осуществить:

- *Регистрацию проекта у производителя компонентов.*
- *Техническую поддержку проекта.*
- *Защиту от снятия компонента с производства.*
- *Оценку стоимости проекта по компонентам.*
- *Изготовление тестовой платы монтаж и пусконаладочные работы.*

Тел: +7 (812) 336 43 04 (многоканальный)
Email: org@lifeelectronics.ru

www.lifeelectronics.ru