THIS DRAWING IS UNPUBLISHED. RELEASED FOR PUBLICATION -,- .
© COPYRIGHT – BY TYCO ELECTRONICS CORPORATION. ALL INTERNATIONAL RIGHTS RESERVED.

LOC	DIST
GP	00

REVISIONS

P	LTR	DESCRIPTION	DATE	DWN	APVD
	N	REVISED PER ECO-08-008114	1JUL2008	ZMR	CWR

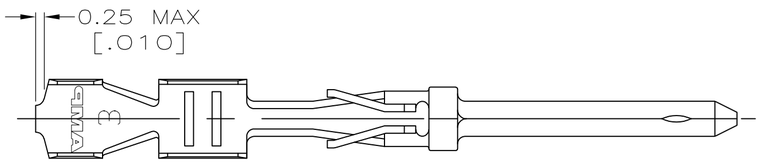

DETAIL Z
SCALE 8:1

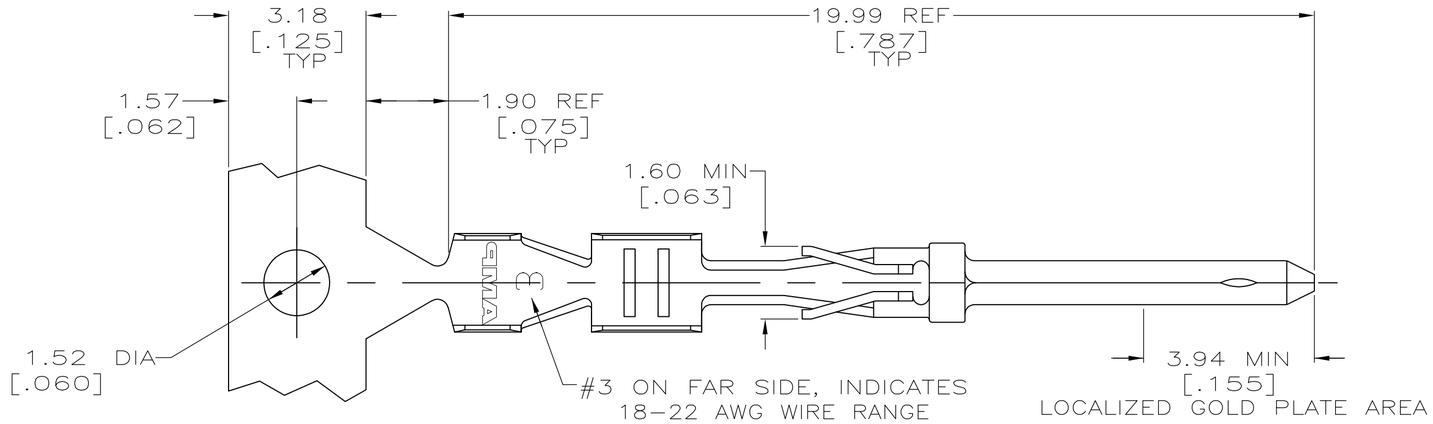

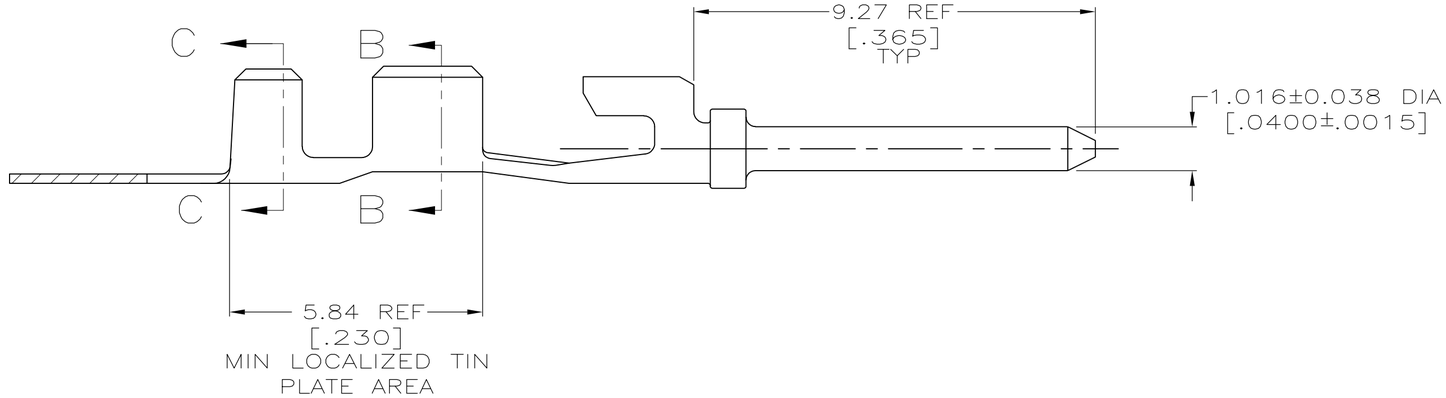

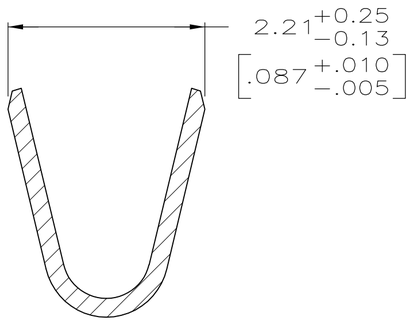

SECTION C–C
SCALE 20:1

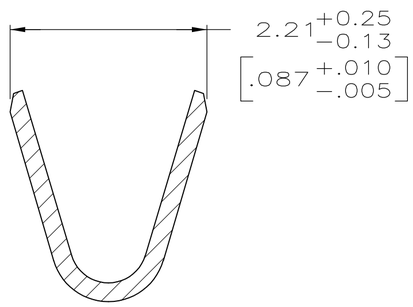

SECTION B–B
SCALE 20:1

1. GOLD PLATING PER MIL-G-45204, TIN PLATING PER MIL-T-10727, NICKEL PLATING PER QQ-N-290.
2. GOLD PLATED IN LOCALIZED GOLD PLATE AREA, 0.76μm [.000030] MIN GOLD IN MATED AREA, 2.54μm [.000100] MIN BRIGHT TIN OR BRIGHT TIN-LEAD IN MIN LOCALIZED TIN PLATE AREA, ALL OVER 1.27μm [.000050] MIN NICKEL.
3. GOLD PLATED IN LOCALIZED GOLD PLATE AREA, GOLD FLASH IN MATED AREA, 2.54μm [.000100] MIN BRIGHT TIN OR BRIGHT TIN-LEAD IN MIN LOCALIZED TIN PLATE AREA, ALL OVER 0.76μm [.000030] MIN NICKEL.
4. GOLD PLATED IN LOCALIZED GOLD PLATE AREA, 0.76μm [.000030] MIN GOLD IN MATED AREA, 2.54μm [.000100] MIN MATTE TIN IN LOCALIZED TIN PLATE AREA, ALL OVER 1.27μm [.000050] MIN NICKEL UNDERPLATE.
   OR
   GOLD PLATED IN LOCALIZED GOLD PLATE AREA, GOLD FLASH OVER PALLADIUM-NICKEL, 0.76μm [.000030] MIN TOTAL IN MATED AREA, 2.54μm [.000100] MIN MATTE TIN IN LOCALIZED TIN PLATE AREA, ALL OVER 1.27μm [.000050] MIN NICKEL UNDERPLATE.
5. PHOSPHOR BRONZE PER QQ-B-750.

	4	–	1-745267-0
SUPERSEDED BY 745267-3	–	DETAIL Z	745267-9
SUPERSEDED BY 745267-2	–	–	745267-8
OBSOLETE	3	DETAIL Z	745267-7
OBSOLETE	3	–	745267-6
SUPERSEDED BY 745267-7	–	DETAIL Z	745267-5
SUPERSEDED BY 745267-6	–	–	745267-4
OBSOLETE	2	DETAIL Z	745267-3
OBSOLETE	2	–	745267-2
	FINISH	LOOSE PIECE	PART NO

THIS DRAWING IS A CONTROLLED DOCUMENT.

DIMENSIONS: mm [INCHES]

TOLERANCES UNLESS OTHERWISE SPECIFIED:
0 PLC ± –
1 PLC ± –
2 PLC ± 0.13 [.005]
3 PLC ± –
4 PLC ± –
ANGLES ± –

MATERIAL 5
FINISH 1 SEE TABLE

DWN L. VARELA – DOCK5 11-15-04
CHK J. GERACE 11-15-04
APVD M. WALMSLEY 11-15-04
PRODUCT SPEC 108-40011
APPLICATION SPEC 114-40003
WEIGHT –

Tyco Electronics
Tyco Electronics Corporation
Harrisburg, PA 17105-3608

NAME CONTACT PIN, OPEN BARREL, #18-22, HDE-20, AMPLIMITE –

SIZE	CAGE CODE	DRAWING NO	RESTRICTED TO
A2	00779	C-745267	–

CUSTOMER DRAWING | SCALE 10:1 | SHEET 1 OF 1 | REV N

745267

1471-9 (1/08)

ООО «ЛайфЭлектроникс» “LifeElectronics” LLC

ИНН 7805602321 КПП 780501001 Р/С 40702810122510004610 ФАКБ "АБСОЛЮТ БАНК" (ЗАО) в г.Санкт-Петербурге К/С 30101810900000000703 БИК 044030703

Компания «Life Electronics» занимается поставками электронных компонентов импортного и отечественного производства от производителей и со складов крупных дистрибьюторов Европы, Америки и Азии.

С конца 2013 года компания активно расширяет линейку поставок компонентов по направлению коаксиальный кабель, кварцевые генераторы и конденсаторы (керамические, пленочные, электролитические), за счёт заключения дистрибьюторских договоров

Мы предлагаем:

- *Конкурентоспособные цены и скидки постоянным клиентам.*
- *Специальные условия для постоянных клиентов.*
- *Подбор аналогов.*
- *Поставку компонентов в любых объемах, удовлетворяющих вашим потребностям.*

- *Приемлемые сроки поставки, возможна ускоренная поставка.*
- *Доставку товара в любую точку России и стран СНГ.*
- *Комплексную поставку.*
- *Работу по проектам и поставку образцов.*
- *Формирование склада под заказчика.*

- *Сертификаты соответствия на поставляемую продукцию (по желанию клиента).*
- *Тестирование поставляемой продукции.*
- *Поставку компонентов, требующих военную и космическую приемку.*
- *Входной контроль качества.*
- *Наличие сертификата ISO.*

В составе нашей компании организован Конструкторский отдел, призванный помогать разработчикам, и инженерам.

Конструкторский отдел помогает осуществить:

- *Регистрацию проекта у производителя компонентов.*
- *Техническую поддержку проекта.*
- *Защиту от снятия компонента с производства.*
- *Оценку стоимости проекта по компонентам.*
- *Изготовление тестовой платы монтаж и пусконаладочные работы.*

Тел: +7 (812) 336 43 04 (многоканальный)
Email: org@lifeelectronics.ru

www.lifeelectronics.ru