NOTES:

1.0 ELECTRICAL SPECIFICATIONS:

1.1 FREQUENCY RANGE: DC to 2500 MHz

1.2 OPERATING RF INPUT POWER LEVEL: 1 WATT MAX.

1.3 MAIN RF PATH ATTENUATION: 0.5 ±0.15dB

1.4 SAMPLED PORT COUPLING: 26 ±1.2dB

1.5 VSWR: 1.20:1 MAX.

2.0 FINISHING

2.1 GREY OVER MIL-E-15090 TYPE II, CLASS 2
OVER MIL-C-5541 CLASS 3A
MEETS MIL-F-14072
MEETS MIL-E-5400

2.2 MARK UNIT AS SHOWN.
REF.: SLK-08902-82-02 &
SLK-09213-82-03

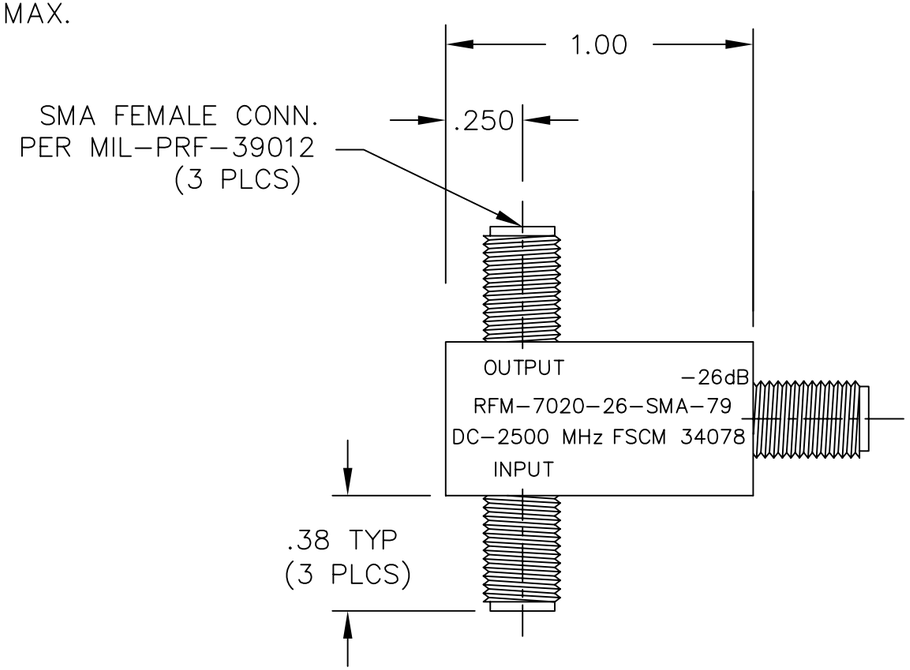

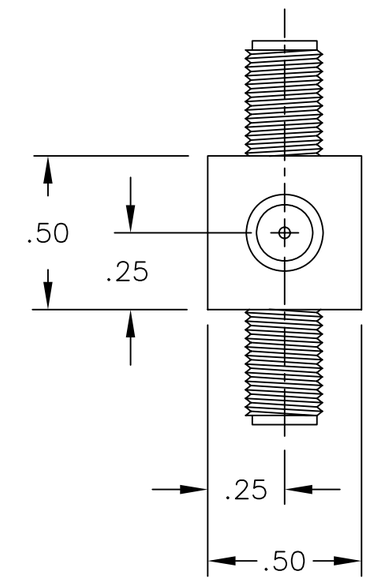

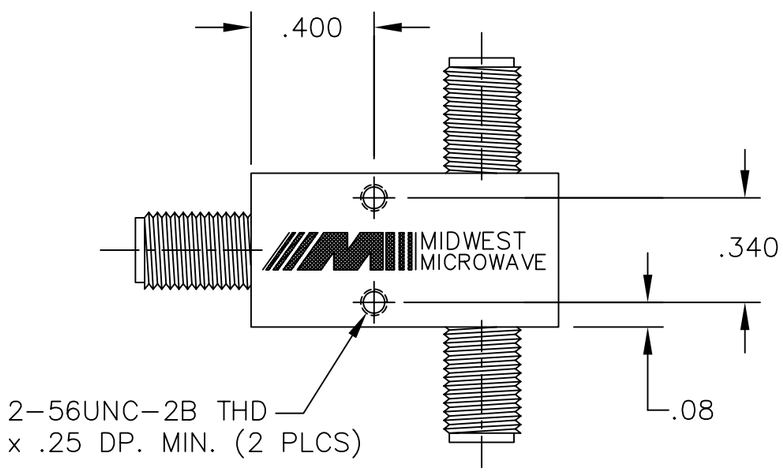

BACKSIDE
MARKING

REV.	DESCRIPTION	DATE
–	RELEASED	8/6/94
A	ECN 13919	9/12/94
A1	ADDED TITLEBLOCK	7/21/05

UNLESS OTHERWISE NOTED DIMENSIONS ARE IN INCHES AND TOLERANCES ARE:

3 PLACE DECIMALS ±.005

2 PLACE DECIMALS ±.02

FRACTIONS ±1/64

PARALLELITY: T.I.R. _____

FLATNESS: T.I.R. _____

CONCENTRICITY: T.I.R. _____

ANGLES AND PERPENDICULARITY: ±1°

FSCM NO. 34078

MIDWEST MICROWAVE

NOTICE: The information contained in this drawing is proprietary and must not be used without the permission of Midwest Microwave

TITLE: RF SIGNAL SAMPLER

DRAWN/DATE	ENG./DATE	DRAWING NUMBER
A.BEATTY 7/18/94	P.GOODMAN 8/5/94	RFM-7020-26-SMA-79
CHECKED/DATE M.HOLLMAN 8/1/94	APPROVED/DATE	SCALE: 2=1 SHEET 1 of 1

MODEL NUMBER: RFM-7020-26-SMA-79

REV. A1

ООО «ЛайфЭлектроникс» “LifeElectronics” LLC

ИНН 7805602321 КПП 780501001 Р/С 40702810122510004610 ФАКБ "АБСОЛЮТ БАНК" (ЗАО) в г.Санкт-Петербурге К/С 30101810900000000703 БИК 044030703

Компания «Life Electronics» занимается поставками электронных компонентов импортного и отечественного производства от производителей и со складов крупных дистрибьюторов Европы, Америки и Азии.

С конца 2013 года компания активно расширяет линейку поставок компонентов по направлению коаксиальный кабель, кварцевые генераторы и конденсаторы (керамические, пленочные, электролитические), за счёт заключения дистрибьюторских договоров

Мы предлагаем:

- *Конкурентоспособные цены и скидки постоянным клиентам.*
- *Специальные условия для постоянных клиентов.*
- *Подбор аналогов.*
- *Поставку компонентов в любых объемах, удовлетворяющих вашим потребностям.*

- *Приемлемые сроки поставки, возможна ускоренная поставка.*
- *Доставку товара в любую точку России и стран СНГ.*
- *Комплексную поставку.*
- *Работу по проектам и поставку образцов.*
- *Формирование склада под заказчика.*

- *Сертификаты соответствия на поставляемую продукцию (по желанию клиента).*
- *Тестирование поставляемой продукции.*
- *Поставку компонентов, требующих военную и космическую приемку.*
- *Входной контроль качества.*
- *Наличие сертификата ISO.*

В составе нашей компании организован Конструкторский отдел, призванный помогать разработчикам, и инженерам.

Конструкторский отдел помогает осуществить:

- *Регистрацию проекта у производителя компонентов.*
- *Техническую поддержку проекта.*
- *Защиту от снятия компонента с производства.*
- *Оценку стоимости проекта по компонентам.*
- *Изготовление тестовой платы монтаж и пусконаладочные работы.*

Тел: +7 (812) 336 43 04 (многоканальный)
Email: org@lifeelectronics.ru

www.lifeelectronics.ru