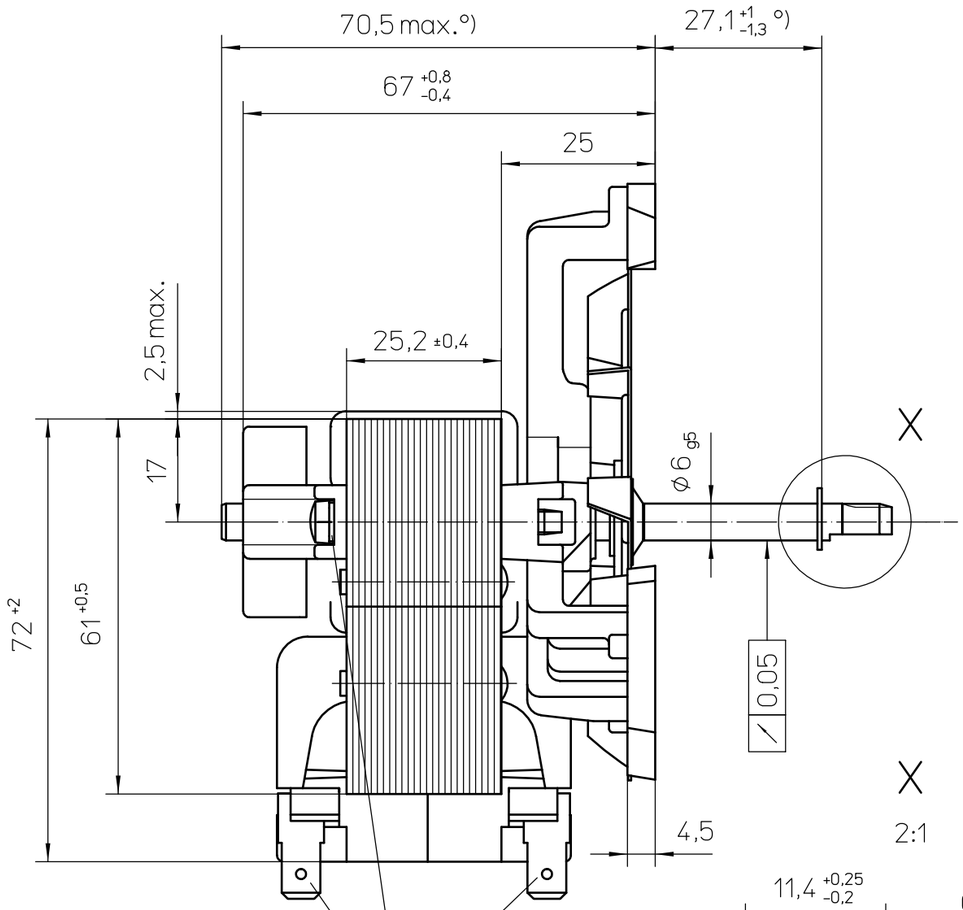

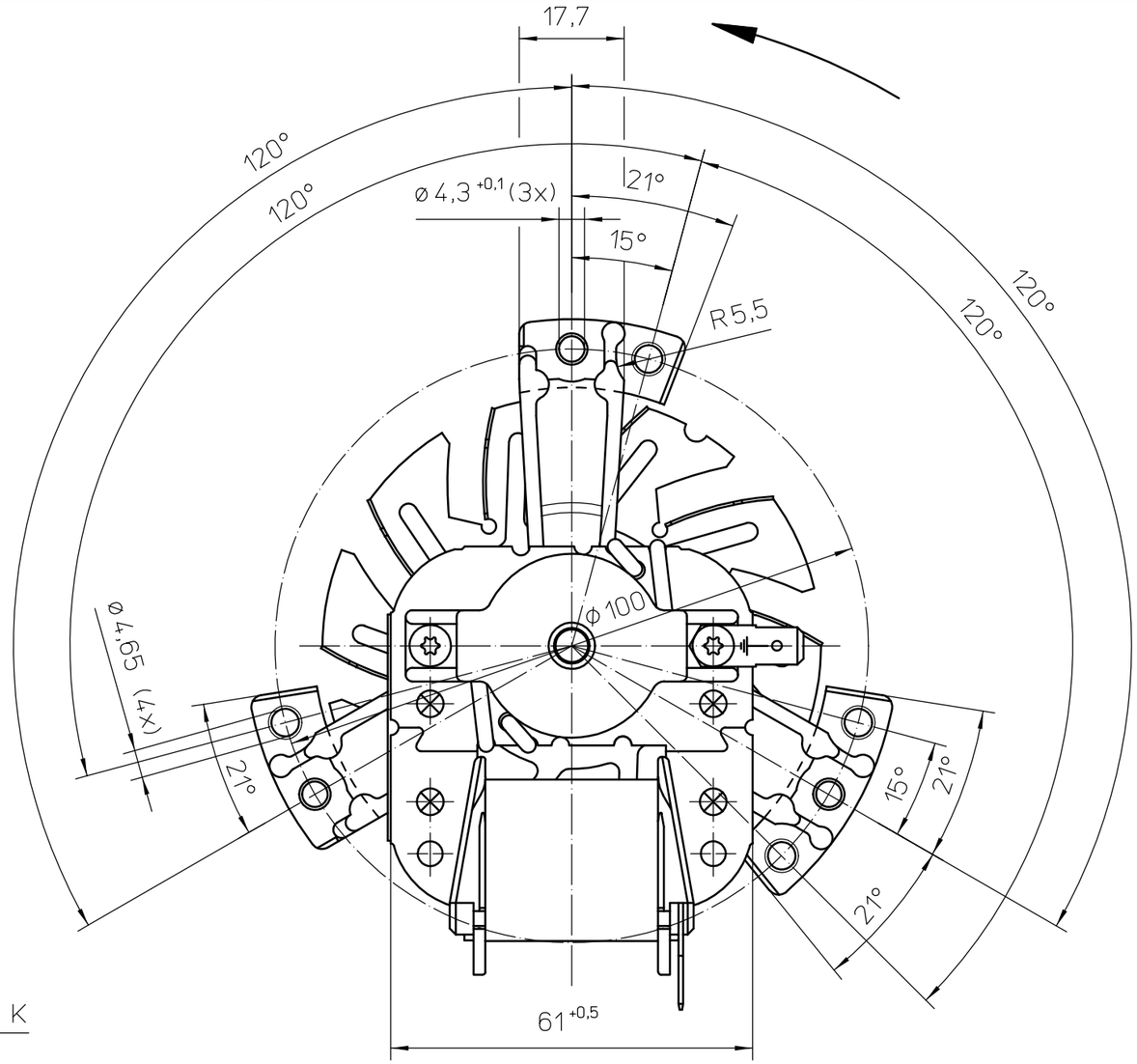

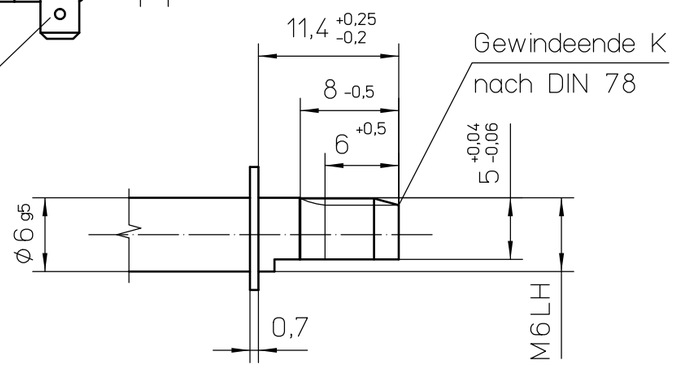

suitable
for tab-terminal 6,3 x 0,8
Flachstecker passend für
Steckhülse 6,3- ... DIN 46247

sense of rotation: c.w.
Motordrehrichtung **Rechtslauf** auf Antriebsseite gesehen

°) tolerances including rotor axial play
°) Toleranzen einschließlich Läuferlängsspiel 0,2mm...0,6mm

50	adh	EM3025LH/4 adh -18.1 230V~50Hz 240V~60Hz 37W Z.P. Ins.Class H
End-Nr. end-no.	Typ type	Angaben für zusätzliches Motorschild informations of additional motorlabel

Ausg. 1: Neutyp

Wichtiger Hinweis:	Dieser Ventilator / Motor ist nur nach Einbau verwendungsfähig und darf nicht vor Einbau in Betrieb genommen werden. Der Einbau hat durch geschultes und eingewiesenes Fachpersonal zu erfolgen.
important information:	This fan / motor may only be used after installation and may not be put into operation before being properly installed. Installation has to be effected by trained, briefed & qualified staff.
Sicherheitshinweis:	Nicht in die Öffnungen greifen: VERLETZUNGSGEFAHR! Vorsicht, metallische Teile können stromführend sein: Evtl. Stromzufuhr unterbrechen!
security advice:	Do not reach into openings/apertures: RISK OF BODILY HARM! Beware of metal parts - they can be live! If necessary, interrupt or sever unit from current supply

Fertigzustand	Zul. Abw. DIN ISO 2768-c	Oberfläche	Maßstab 1:1
			Geom.-Schl.:
			Werkstoff

1	500000007136	24.08.07	goe
Vers.	Änderungsnummer	Datum	Name

Status der Zeichnung: **Freigegeben**
Ausgabedatum: 30.08.07
genehmigt von: bleihold

ebmpapst
ebm-papst Landshut GmbH

Urspr.

Einbauanleitung / mounting instruction
Umwälzgebläse/circulating air blower
RRL/B75-3025LH/4 ...

Zeichnungsnummer: 55462 40750
Z10
Blatt 1 / 1
Ers.f.:
Ers.d.:
DIN_A3

ebm-papst Landshut GmbH, Hofmark-Aich-Strasse 25, D-84030 Landshut
Tel: +49 (0) 871 / 707-0, Fax: +49 (0) 871 / 707-465, E-Mail: info3@de.ebmpapst.com www.ebmpapst.com
Alle Rechte vorbehalten. Weitergabe sowie Vervielfältigung dieser Unterlage, Verwertung und Mitteilung ihres Inhalts nicht gestattet, soweit nicht schriftlich zugestanden.

ООО «ЛайфЭлектроникс» “LifeElectronics” LLC

ИНН 7805602321 КПП 780501001 Р/С 40702810122510004610 ФАКБ "АБСОЛЮТ БАНК" (ЗАО) в г.Санкт-Петербурге К/С 30101810900000000703 БИК 044030703

Компания «Life Electronics» занимается поставками электронных компонентов импортного и отечественного производства от производителей и со складов крупных дистрибьюторов Европы, Америки и Азии.

С конца 2013 года компания активно расширяет линейку поставок компонентов по направлению коаксиальный кабель, кварцевые генераторы и конденсаторы (керамические, пленочные, электролитические), за счёт заключения дистрибьюторских договоров

Мы предлагаем:

- *Конкурентоспособные цены и скидки постоянным клиентам.*
- *Специальные условия для постоянных клиентов.*
- *Подбор аналогов.*
- *Поставку компонентов в любых объемах, удовлетворяющих вашим потребностям.*

- *Приемлемые сроки поставки, возможна ускоренная поставка.*
- *Доставку товара в любую точку России и стран СНГ.*
- *Комплексную поставку.*
- *Работу по проектам и поставку образцов.*
- *Формирование склада под заказчика.*

- *Сертификаты соответствия на поставляемую продукцию (по желанию клиента).*
- *Тестирование поставляемой продукции.*
- *Поставку компонентов, требующих военную и космическую приемку.*
- *Входной контроль качества.*
- *Наличие сертификата ISO.*

В составе нашей компании организован Конструкторский отдел, призванный помогать разработчикам, и инженерам.

Конструкторский отдел помогает осуществить:

- *Регистрацию проекта у производителя компонентов.*
- *Техническую поддержку проекта.*
- *Защиту от снятия компонента с производства.*
- *Оценку стоимости проекта по компонентам.*
- *Изготовление тестовой платы монтаж и пусконаладочные работы.*

Тел: +7 (812) 336 43 04 (многоканальный)
Email: org@lifeelectronics.ru

www.lifeelectronics.ru