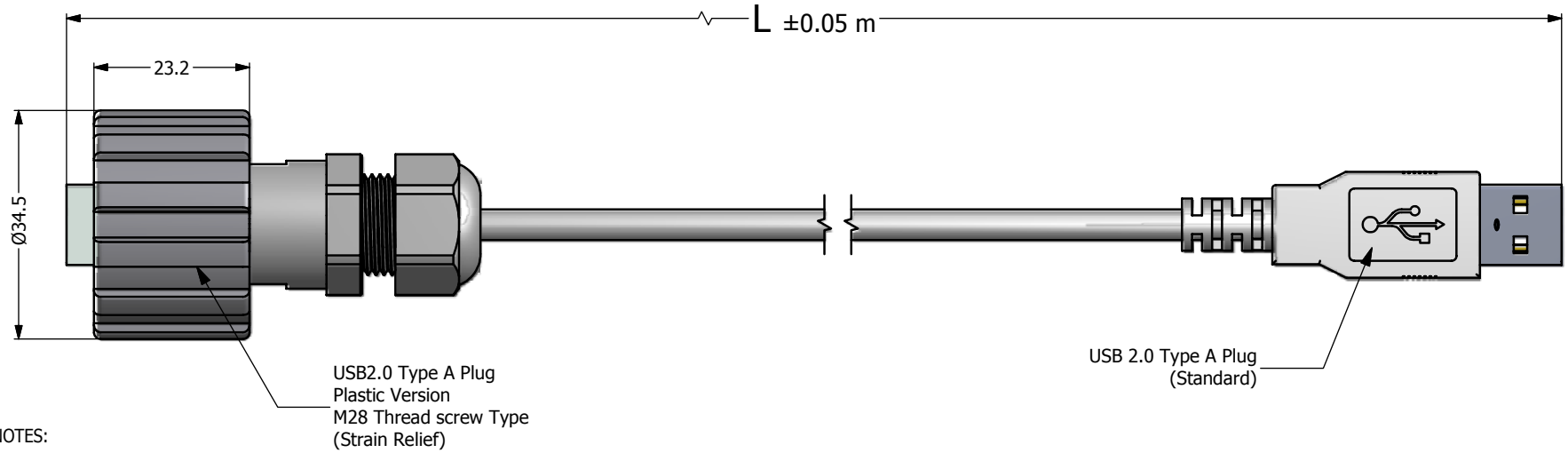

NOTES:

1. Electrical Specifications:

Meets USB 2.0 specifications

Low level Contact Resistance: 30 mOhm max.

Insulation Resistance 1000 MOhm min.

Currant Rating: 1.5 A max. @ 25˚C

DWV: 500 VAC/60s at sea level

Operating Temperature: -40˚C to +80˚C

2. Material and Finish:

- M28 Thread Coupling Ring: Polyester (Black); UL94 V-0
- Plug Housing: Polyester (Black); UL94 V-0
- Interfacial Seal: Silicone, Color: White
- Cable Gland: PA (Black); UL94 V-0
- Cable Gland Seal: NBR, Color: Black
- USB Insulator: PBT, UL 94V-0, Color: White
- USB Overmold: PVC, UL94 V-0, Color: Black
- USB Metal Shell: SPCC. Nickel plated
- USB Contact: Copper Alloy, 30 u" min. Au over 40 u" min. Nickel Plated

3. Shielded USB Cable Confirguration

AWM 2725 AWG28/1p + AWG24/2c, OD: 4.5 mm Color: black

4. **RoHS compliant**

Directive 2002/95/EC RoHS Compliant

Cable Length L	Part Number
2 m	17-200511
3 m	17-200521
4.5 m	17-200531

THIS DRAWING MAY NOT BE COPIED OR REPRODUCED IN ANY WAY, AND MAY NOT BE PASSED ON TO A THIRD PARTY WITHOUT WRITTEN PERMISSION. OWNERSHIP AND COPYRIGHT OF CONEC CORPORATION

DO NOT ALTER CAD DRAWING BY HAND

Customer:

Name	Title	Approval Date

Rev.	Changes	Date	Name
a	original		

Tolerance
Unless otherwise specified
0 PLC ± 0.30
1 PLC ± 0.20
2 PLC ± 0.10
3 PLC ± 0.05
ANGLES ± 1˚

Autodesk Inventor

2009	Date	Name
Draw.	Jul. 08	Vincent Ke
Appd.	Jul. 08	J. chaudry
Norm		
D-old		

CONEC®

Scale: 1.5:1

Dim. in m

Material: See Notes

Title: USB Patch Cord
USB 2.0 Type A Plug (Strain Relief)
to USB 2.0 Type A Plug (Standrad)

Drawing No.: 17K1A131

DIN A3

Part No.: SEE P/N ABOVE

Sheet 1/1

ООО «ЛайфЭлектроникс» “LifeElectronics” LLC

ИНН 7805602321 КПП 780501001 Р/С 40702810122510004610 ФАКБ "АБСОЛЮТ БАНК" (ЗАО) в г.Санкт-Петербурге К/С 30101810900000000703 БИК 044030703

Компания «Life Electronics» занимается поставками электронных компонентов импортного и отечественного производства от производителей и со складов крупных дистрибьюторов Европы, Америки и Азии.

С конца 2013 года компания активно расширяет линейку поставок компонентов по направлению коаксиальный кабель, кварцевые генераторы и конденсаторы (керамические, пленочные, электролитические), за счёт заключения дистрибьюторских договоров

Мы предлагаем:

- *Конкурентоспособные цены и скидки постоянным клиентам.*
- *Специальные условия для постоянных клиентов.*
- *Подбор аналогов.*
- *Поставку компонентов в любых объемах, удовлетворяющих вашим потребностям.*

- *Приемлемые сроки поставки, возможна ускоренная поставка.*
- *Доставку товара в любую точку России и стран СНГ.*
- *Комплексную поставку.*
- *Работу по проектам и поставку образцов.*
- *Формирование склада под заказчика.*

- *Сертификаты соответствия на поставляемую продукцию (по желанию клиента).*
- *Тестирование поставляемой продукции.*
- *Поставку компонентов, требующих военную и космическую приемку.*
- *Входной контроль качества.*
- *Наличие сертификата ISO.*

В составе нашей компании организован Конструкторский отдел, призванный помогать разработчикам, и инженерам.

Конструкторский отдел помогает осуществить:

- *Регистрацию проекта у производителя компонентов.*
- *Техническую поддержку проекта.*
- *Защиту от снятия компонента с производства.*
- *Оценку стоимости проекта по компонентам.*
- *Изготовление тестовой платы монтаж и пусконаладочные работы.*

Тел: +7 (812) 336 43 04 (многоканальный)
Email: org@lifeelectronics.ru

www.lifeelectronics.ru