DRAWING MADE IN THIRD ANGLE PROJECTION
THIS DRAWING IS UNPUBLISHED. RELEASED FOR PUBLICATION ,19 .
© COPYRIGHT 19 BY AMP INCORPORATED. ALL INTERNATIONAL RIGHTS RESERVED.

LOC	DIST	P	F
AF	50		

REVISIONS

ZONE	LTR	DESCRIPTION	DATE	APPD
	T	OBSOLETE 1-3 PER 0282-93	8/30/93	PF

1. ACCEPTS T-8 OR T-12 TUBE WITH MEDIUM BIPIN BASE. RATING: 600 VOLTS, 660 WATTS.
2. USE OF #4 HEXAGON NUT LIMITS THE CENTERLINE TO CENTERLINE MOUNTING TO 25.40 [1.000]
4. DIMENSIONS IN BRACKETS ARE IN INCHES.

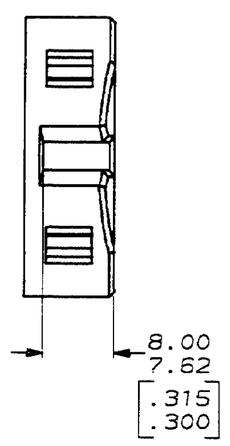

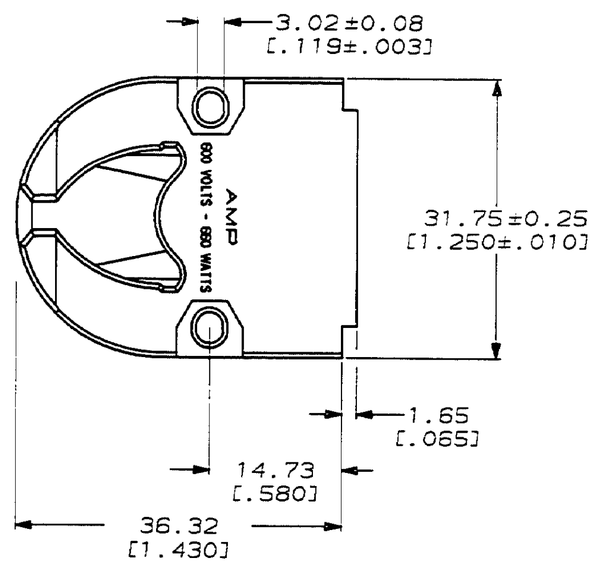

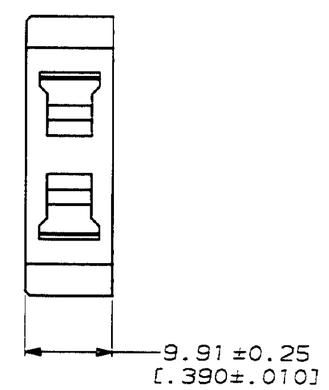

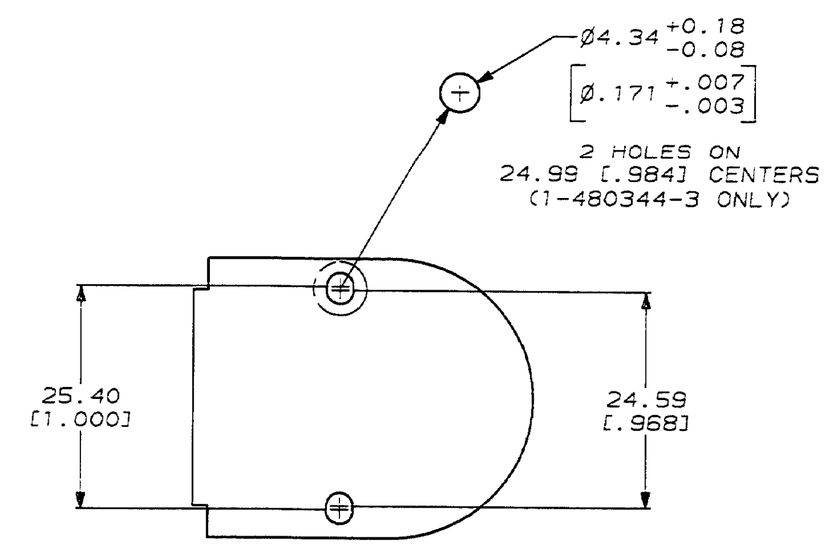

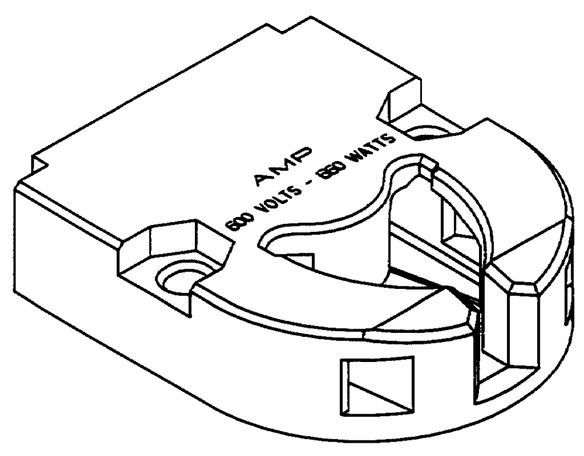

3-DIMENSIONAL MODEL
NTS

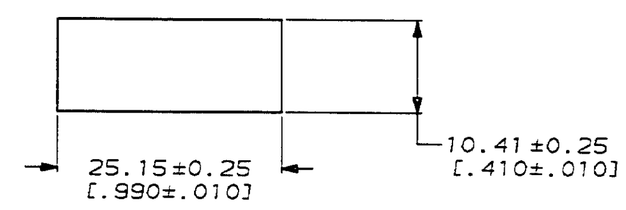

RECOMMENDED CUT OUT
FOR 1.52 [.060] MAX THICK PANEL

OBSOLETE	~~WITH TWO 4.34 [.171] DIA HOLES~~	~~PHENOLIC, BLACK~~	~~1-480344-3~~
	WITH TWO 3.02 [.119] SLOTS	PHENOLIC, BLACK	1-480344-0
	REMARKS	MATERIAL & COLOR	PART NO

DO NOT SCALE PRINT.
UNLESS SPECIFIED
DIMENSIONS IN mm [INCHES]
TOLERANCES ON :
2 PLC DEC ± -
3 PLC DEC ± 0.13 [.005]
ANGLES ± -

MATERIAL: SEE TABLE

FINISH: -

DR 4/26/90 C MARTIN
CHK 4/27/90 R SWING
APPD 4/30/90 D SELF
APPD 4/30/90 D SELF
PRODUCT SPEC: -
APPLICATION SPEC: -
WEIGHT: -

AMP Incorporated
Harrisburg, PA 17105-3608

NAME: SOCKET, FLUORESCENT TUBE

SIZE	CAGE CODE	DRAWING NO
D	00779	480344
SCALE 2:1		SHEET 1 OF 1

METRIC

CUSTOMER DRAWING

ООО «ЛайфЭлектроникс» “LifeElectronics” LLC

ИНН 7805602321 КПП 780501001 Р/С 40702810122510004610 ФАКБ "АБСОЛЮТ БАНК" (ЗАО) в г.Санкт-Петербурге К/С 30101810900000000703 БИК 044030703

Компания «Life Electronics» занимается поставками электронных компонентов импортного и отечественного производства от производителей и со складов крупных дистрибьюторов Европы, Америки и Азии.

С конца 2013 года компания активно расширяет линейку поставок компонентов по направлению коаксиальный кабель, кварцевые генераторы и конденсаторы (керамические, пленочные, электролитические), за счёт заключения дистрибьюторских договоров

Мы предлагаем:

- *Конкурентоспособные цены и скидки постоянным клиентам.*
- *Специальные условия для постоянных клиентов.*
- *Подбор аналогов.*
- *Поставку компонентов в любых объемах, удовлетворяющих вашим потребностям.*

- *Приемлемые сроки поставки, возможна ускоренная поставка.*
- *Доставку товара в любую точку России и стран СНГ.*
- *Комплексную поставку.*
- *Работу по проектам и поставку образцов.*
- *Формирование склада под заказчика.*

- *Сертификаты соответствия на поставляемую продукцию (по желанию клиента).*
- *Тестирование поставляемой продукции.*
- *Поставку компонентов, требующих военную и космическую приемку.*
- *Входной контроль качества.*
- *Наличие сертификата ISO.*

В составе нашей компании организован Конструкторский отдел, призванный помогать разработчикам, и инженерам.

Конструкторский отдел помогает осуществить:

- *Регистрацию проекта у производителя компонентов.*
- *Техническую поддержку проекта.*
- *Защиту от снятия компонента с производства.*
- *Оценку стоимости проекта по компонентам.*
- *Изготовление тестовой платы монтаж и пусконаладочные работы.*

Тел: +7 (812) 336 43 04 (многоканальный)
Email: org@lifeelectronics.ru

www.lifeelectronics.ru