Model 3789
BNC Male To Minigrabber Test Clip Breakout

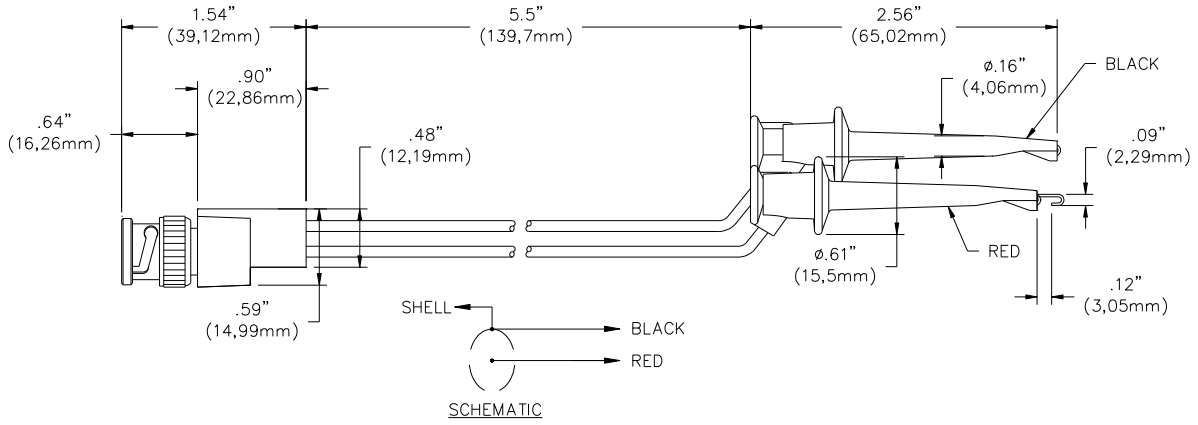

FEATURES:

- Minigrabber® test clip hooks attach to terminal sizes up to .060" diameter
- Converts BNC (Female) jacks to Minigrabber test clips for test versatility
- BNC connector and Minigrabber test clip caps are molded directly onto the wire for pull strength durability and dust and moisture resistance
- Grabber hook and BNC center contact are Gold-plated Beryllium Copper for optimum strength, excellent corrosion resistance and low contact resistance to ensure test signal integrity
- Schematic: Black Minigrabber test clip to BNC shell, red Minigrabber test clip to BNC center contact

MATERIALS:

BNC: Nickel plated brass
Center Contact: Gold-plated brass
Insulation: polypropylene molded to BNC and wire
Wire: 20 AWG, PVC
Marking: "POMONA 3789"
Minigrabber® test clip:
Contact: Gold-plated Beryllium Copper,
Insulation: Glass filled nylon, color: red and black
Marking: "Pomona Electronics", "Minigrabber®"

RATINGS:

Operating Temperature: +55°C (+131°F) Max.
Operating Voltage: Hand-held testing: 30VAC/60VDC Max.
Hands free testing in controlled voltage environments: 300VRMS Max.

ORDERING INFORMATION: **Model 3789**
*Custom lengths are available, contact Pomona Technical support: 800-241-2060 (Technicalsupport@pomonatest.com)

All dimensions are in inches. Tolerances (except noted): .xx = ±.02" (,51 mm), .xxx = ± .005" (,127 mm).
All specifications are to the latest revisions. Specifications are subject to change without notice.
Registered trademarks are the property of their respective companies.

Sales: 800-490-2361 Fax: 888-403-3360 Technical Assistance: 800-241-2060
For "Where to Buy" information, visit the Pomona web site at www.pomonaelectronics.com

ООО «ЛайфЭлектроникс» “LifeElectronics” LLC

ИНН 7805602321 КПП 780501001 Р/С 40702810122510004610 ФАКБ "АБСОЛЮТ БАНК" (ЗАО) в г.Санкт-Петербурге К/С 30101810900000000703 БИК 044030703

Компания «Life Electronics» занимается поставками электронных компонентов импортного и отечественного производства от производителей и со складов крупных дистрибьюторов Европы, Америки и Азии.

С конца 2013 года компания активно расширяет линейку поставок компонентов по направлению коаксиальный кабель, кварцевые генераторы и конденсаторы (керамические, пленочные, электролитические), за счёт заключения дистрибьюторских договоров

Мы предлагаем:

- *Конкурентоспособные цены и скидки постоянным клиентам.*
- *Специальные условия для постоянных клиентов.*
- *Подбор аналогов.*
- *Поставку компонентов в любых объемах, удовлетворяющих вашим потребностям.*

- *Приемлемые сроки поставки, возможна ускоренная поставка.*
- *Доставку товара в любую точку России и стран СНГ.*
- *Комплексную поставку.*
- *Работу по проектам и поставку образцов.*
- *Формирование склада под заказчика.*

- *Сертификаты соответствия на поставляемую продукцию (по желанию клиента).*
- *Тестирование поставляемой продукции.*
- *Поставку компонентов, требующих военную и космическую приемку.*
- *Входной контроль качества.*
- *Наличие сертификата ISO.*

В составе нашей компании организован Конструкторский отдел, призванный помогать разработчикам, и инженерам.

Конструкторский отдел помогает осуществить:

- *Регистрацию проекта у производителя компонентов.*
- *Техническую поддержку проекта.*
- *Защиту от снятия компонента с производства.*
- *Оценку стоимости проекта по компонентам.*
- *Изготовление тестовой платы монтаж и пусконаладочные работы.*

Тел: +7 (812) 336 43 04 (многоканальный)
Email: org@lifeelectronics.ru

www.lifeelectronics.ru