taoglas
antenna solutions

Close-up of CAB.6009

# CAB.6009

## Specification

| | |
|---|---|
| **Part No.** | **CAB.6009** |
| **Product Name** | **CAB.6009**<br>Taoglas Cable Assembly<br>TNC(F) Jack with O-Ring to 100mm (3.94")<br>1.37 to IPEX MHFHT(U.FL comp) |

## 1. Cable Insertion Loss

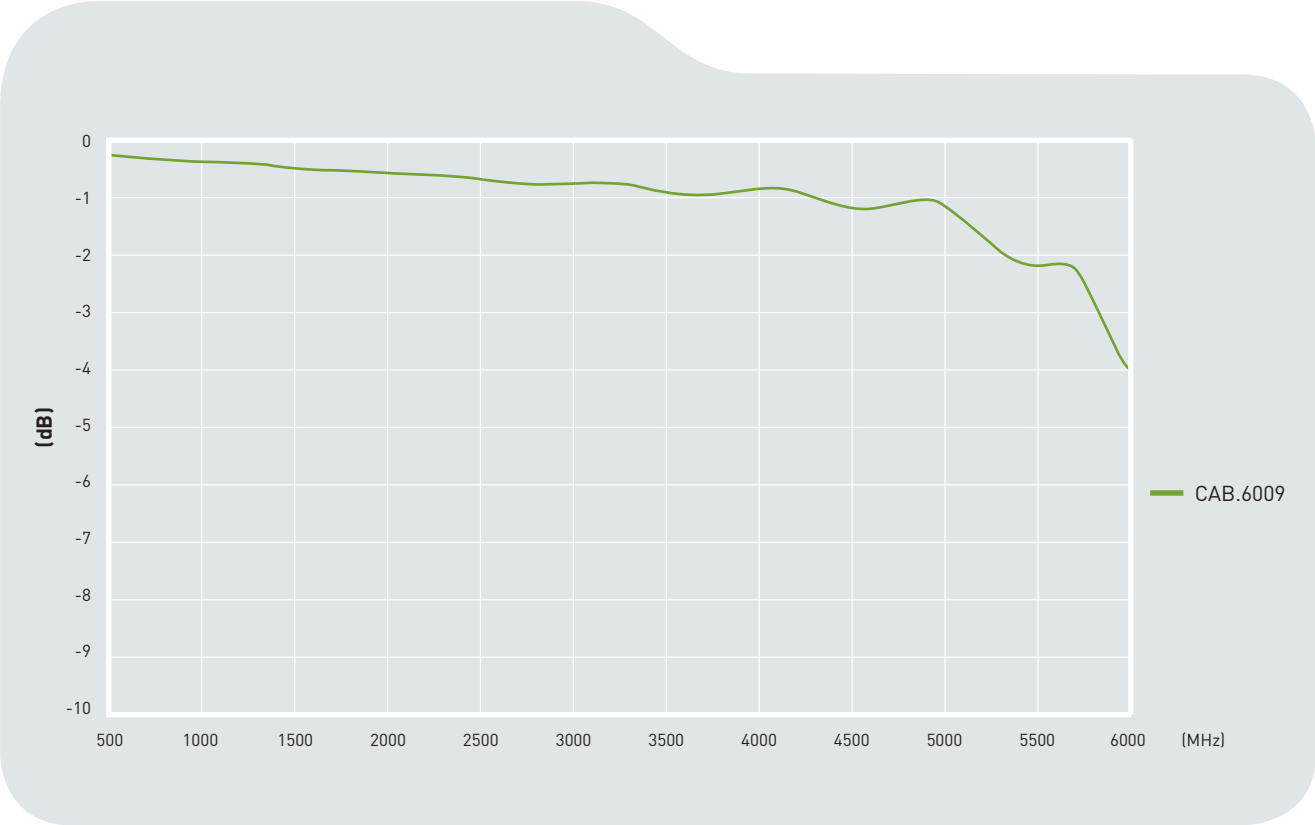

# 2. 1.37 Cable Specification

## 2.1 Drawing - Cross Section

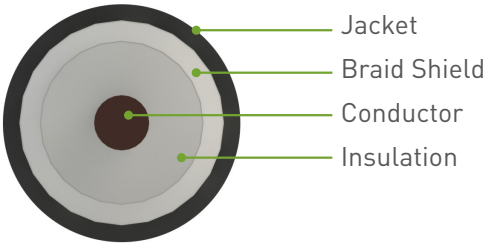


## 2.2 Structure and Dimensions

### Conductor

- Material - Silver Coated Copper
- 30AWG(7/0.102mm)
- Diameter - 0.31mm

### Insulation

- Material - FEP
- Avg. Thickness - 0.30mm
- Diameter - 0.92 $^{\pm 0.03mm}$
- Colour - Clear

### Braid Shield

- Material - Silver Coated Copper
- Structure - 16/6/0.050mm $^{\pm 0.003}$
- Coverage - 95%
- Diameter - 1.15 $^{\pm 0.05mm}$

### Jacket

- Material - FEP
- Avg. Thickness - 0.13mm
- Diameter - 1.37 $^{\pm 0.05mm}$
- Color - Grey GY-08/Black

## 2.3 Electrical & Physical Specification

| SPECIFICATION | | | |
|---|---|---|---|
| **Item:** | | | 30 AWG |
| **Rating Temp Voltage:** | | | 105°C 30V UL 1979 |
| **Insulation Resistance:** | | | 3000 MEGA OHM-KM Min. |
| **Conductor Resistance:** | | | 335 OHM/KM/20°C Max. |
| **Dielectric Strength:** | | | AC 1.0 KV/minute |
| **Spark test:** | | | 2.5 KV |
| **Insulation** | **Unaged** | **Tensile Strength** | 2500 PSI Min.(1.76Kg/mm²) |
| | | **Elongation** | 200% min. |
| | **Aged** | **Tensile Strength** | Unaged Min 75%(168HRS*232°C) |
| | | **Elongation** | Unaged Min 75%(168HRS*232°C) |
| **Jacket** | **Unaged** | **Tensile Strength** | 2500 PSI Min.(1.76Kg/mm²) |
| | | **Elongation** | 200% min. |
| | **Aged** | **Tensile Strength** | Unaged Min 75%(168HRS*232°C) |
| | | **Elongation** | Unaged Min 75%(168HRS*232°C) |
| **Nom. Impedance** | | | 50 ± 3 Ohms |
| **Nom. Capacitance** | | | 96 ± 3 pF/m |
| **Nom. Vel. Of Prop.** | | | 69% |
| **VSWR (0-6GHz)** | | | Max 1.3 |
| **Flame Test** | | | VW-1 OK |
| **Thermal Shock** | | | Less 1mm at 232°C/1 HR |
| **Bend Radius** | | | 9mm min. |
| **Attenuation (dB/1M)** | | | 2.0GHz 2.20 |
| | | | 2.4GHz 2.60 |
| | | | 3.0GHz 2.80 |
| | | | 4.0GHz 3.40 |
| | | | 5.0GHz 3.80 |
| | | | 6.0GHz 4.30 |

# 3. Technical Drawing

## 3.1 CAB.695

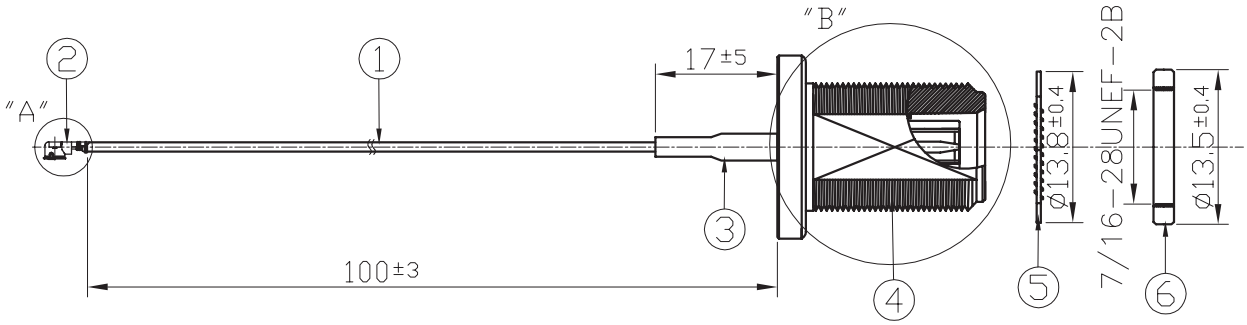


| | Name | Material | Finish | QTY |
|---|---|---|---|---|
| 1 | 1.37 Coaxial Cable | FEP | Black | 1 |
| 2 | IPEX MHFI Connector | Brass | Gold | 1 |
| 3 | Heat Shrink Tube | PE | Black | 1 |
| 4 | TNC(F)ST O-Ring | Brass | Ni Plated | 1 |
| 5 | TNC Washer | Brass | Ni Plated | 1 |
| 6 | TNC NUT | Brass | Ni Plated | 1 |

## 3.2 Connectors

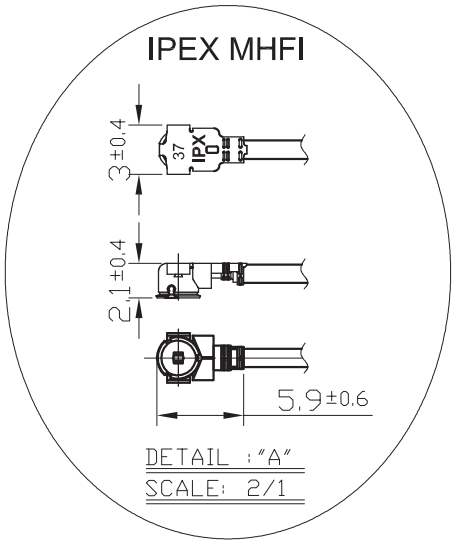


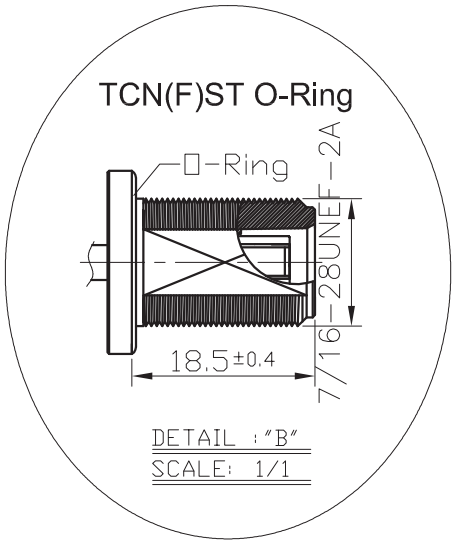

ООО «ЛайфЭлектроникс» “LifeElectronics” LLC

ИНН 7805602321 КПП 780501001 Р/С 40702810122510004610 ФАКБ "АБСОЛЮТ БАНК" (ЗАО) в г.Санкт-Петербурге К/С 30101810900000000703 БИК 044030703

*Компания «Life Electronics» занимается поставками электронных компонентов импортного и отечественного производства от производителей и со складов крупных дистрибьюторов Европы, Америки и Азии.*

*С конца 2013 года компания активно расширяет линейку поставок компонентов по направлению коаксиальный кабель, кварцевые генераторы и конденсаторы (керамические, пленочные, электролитические), за счёт заключения дистрибьюторских договоров*

*Мы предлагаем:*

- *Конкурентоспособные цены и скидки постоянным клиентам.*
- *Специальные условия для постоянных клиентов.*
- *Подбор аналогов.*
- *Поставку компонентов в любых объемах, удовлетворяющих вашим потребностям.*

- *Приемлемые сроки поставки, возможна ускоренная поставка.*
- *Доставку товара в любую точку России и стран СНГ.*
- *Комплексную поставку.*
- *Работу по проектам и поставку образцов.*
- *Формирование склада под заказчика.*

- *Сертификаты соответствия на поставляемую продукцию (по желанию клиента).*
- *Тестирование поставляемой продукции.*
- *Поставку компонентов, требующих военную и космическую приемку.*
- *Входной контроль качества.*
- *Наличие сертификата ISO.*

*В составе нашей компании организован Конструкторский отдел, призванный помогать разработчикам, и инженерам.*

*Конструкторский отдел помогает осуществить:*

- *Регистрацию проекта у производителя компонентов.*
- *Техническую поддержку проекта.*
- *Защиту от снятия компонента с производства.*
- *Оценку стоимости проекта по компонентам.*
- *Изготовление тестовой платы монтаж и пусконаладочные работы.*

*Тел: +7 (812) 336 43 04 (многоканальный)*
*Email: org@lifeelectronics.ru*

***www.lifeelectronics.ru***