REV	ECO	DATE
001	54616	4/29/2013
002	55642	4/28/2015

NOTES: UNLESS OTHERWISE SPECIFIED.

1. MATERIALS AND PLATING:
   1.1 BODY: (142-0781-881) GOLD PLATED BRASS
   (142-0781-882) GOLD PLATED BRASS
   1.2 INSULATOR: (142-0781-881) TEFLON
   (142-0781-882) TEFLON
   1.3 CENTER CONTACT: (142-0781-881) GOLD PLATED BERYLLIUM COPPER
   (142-0781-882) GOLD PLATED BERYLLIUM COPPER
   EXPOSED CENTER PIN PRE-TINNED
   WITH SAC 305 SOLDER (96.5Sn/3.0Ag/.5Cu)

2. ELECTRICAL SPECIFICATIONS:
   2.1 IMPEDANCE: 50 OHMS
   2.2 FREQUENCY RANGE: 0-26.5 GHz
   2.3 VSWR: 1.05+.02F(GHz) MAX AT 0-18 GHz, TYPICALLY < 1.50 AT 18-26.5 GHz
   2.4 WORKING VOLTAGE: 170 VRMS MAX AT SEA LEVEL
   2.5 DIELECTRIC WITHSTANDING VOLTAGE: 500 VRMS MIN AT SEAL LEVEL
   2.6 INSULATION RESISTANCE: 1000 MEGOHMS MIN
   2.7 CONTACT RESISTANCE: CENTER CONTACT - INITIAL 3.0 MILLIOHMS MAX,
   AFTER ENVIRONMENTAL - 4.0 MILLIOHMS MAX
   OUTER CONDUCTOR - INITIAL 2.0 MILLIOHMS MAX
   AFTER ENVIRONMENTAL - N/A
   2.8 CORONA LEVEL: 125 VOLTS MIN AT 70,000 FEET
   2.9 INSERTION LOSS: N/A (DEPENDANT UPON APPLICATION)
   2.10 RF HIGH POTENTIAL WITHSTANDING VOLTAGE: 335 VRMS MIN AT 4 AND 7 MHz

3. MECHANICAL SPECIFICATIONS:
   3.1 ENGAGEMENT/DISENGAGEMENT TORQUE: 2 INCH POUNDS MAX
   3.2 MATING TORQUE: 7-10 INCH POUNDS WHEN SUPPORTED WITH WRENCH
   *8 INCH-POUNDS MAX UNSUPPORTED
   3.3 CONTACT RETENTION: 6 LBS MIN AXIAL FORCE
   4 OZ-IN MIN RADIAL TORQUE
   3.4 DURABLITY: 500 CYCLES MIN

4. ENVIRONMENTAL SPECIFICATIONS:
   4.1 (MEETS OR EXCEEDS THE APPLICABLE PARAGRAPH OF MIL-PRF-39012)
   4.2 THERMAL SHOCK: MIL-STS-202, METHOD 107, CONDITION B,
   4.3 EXCEPT 115°C HIGH TEMP
   4.5 OPERATING TEMPERATURE: -65°C TO 165°C
   4.6 CORROSION: MIL-STD-202, METHOD 101, CONDITION B
   4.7 SHOCK: MIL-STD-202, METHOD 213, CONDITION I
   4.8 VIBERATION: MIL-STD-202, METHOD 204, CONDITION D
   4.9 MOISTURE RESISTANCE: MIL-STD-202, METHOD 106

5. ALL HOLES PLATED THRU ENTIRE CIRCUIT BOARD STACKUP.

6. HOLE PATTERNS SYMMETRICAL ABOUT CENTER OF CPW TRACE.

7. FOR OPTIMUM CIRCUIT BOARD HIGH FREQUENCY PROFORMANCE:
   A. MAINTAIN SOLID GROUND PLANE BELOW HIGH FREQUENCY SUBSTRATE.
   B. CONTROL PULLBACK OF TRACE AND GROUND FROM BOARD EDGE.
   C. CONTINUE GROUNDED COPLANAR LINE BEYOND GROUND PADS.
   D. PLACE 16 MIL DIA GROUND VIAS ON BOTH SIDES OF COPLANAR WAVEGUIDE LINE AT 50 MIL INTERVALS ALONG ENTIRE LENGTH.
   E. IMMERSION GOLD PLATE (ENIG) ALL CONDUCTORS PER IPC-4552.

8. REFERENCE DIMENSIONS FOR 50 OHM GROUNDED CPW LINE, USING ROGERS R04003, 16 MIL HIGH FREQUENCY CIRCUIT BOARD SUBSTRATE:
   TRACE WIDTH - 28.5 MILS
   GROUND GAPS - 10 MILS
   CONDUCTOR THICKNESS - 1.4 MIL (INCLUDES PLATING)

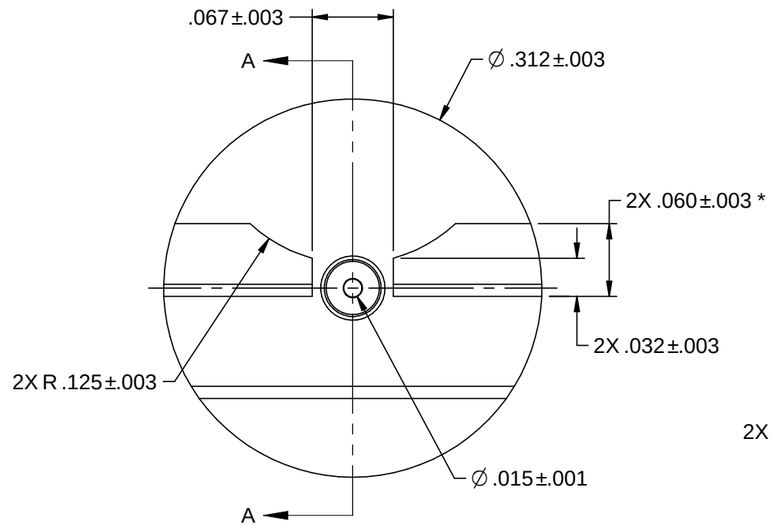

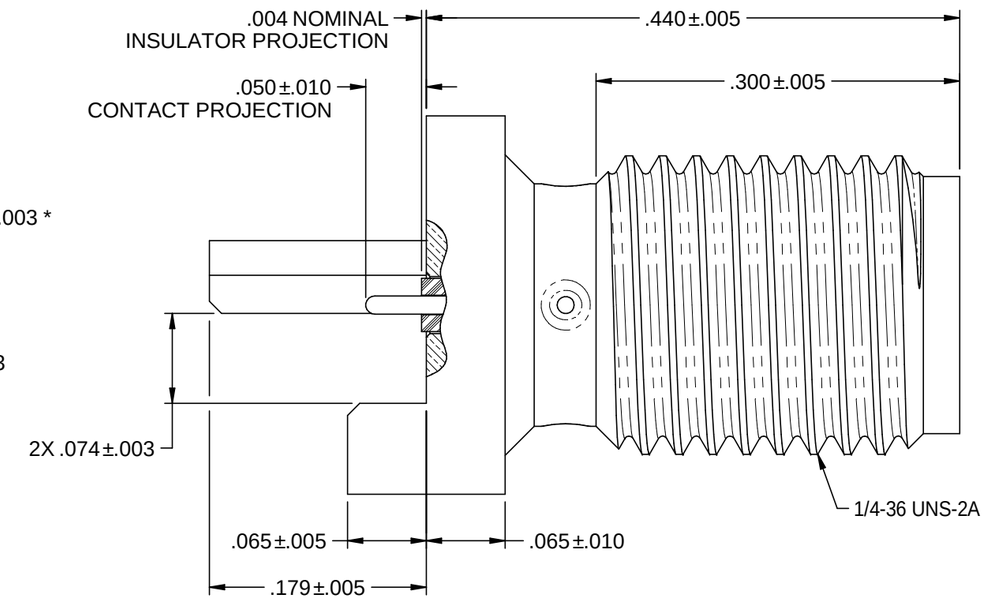

MOUNTING FOOTPRINT

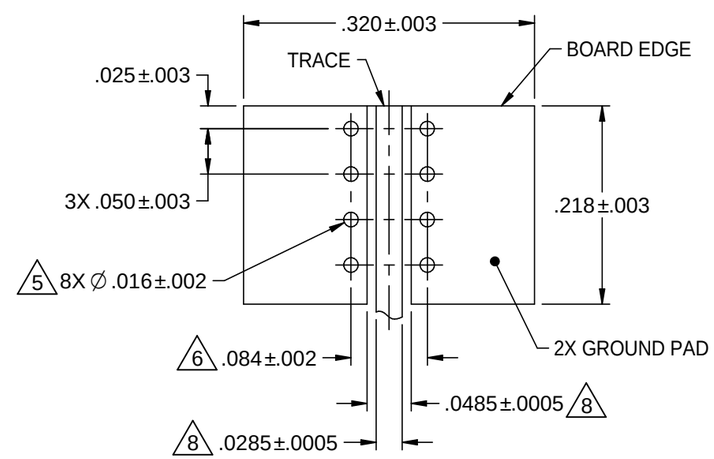

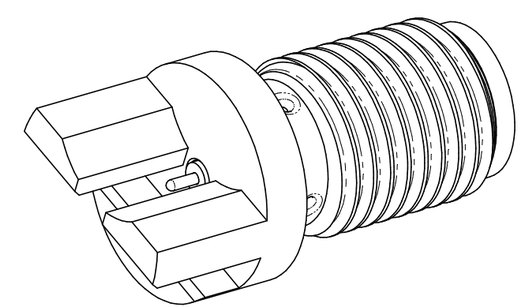

cinch CONNECTIVITY SOLUTIONS a bel group	Model No. 142-0781-881/890	Johnson
This PROPRIETARY Document is property of Emerson Network Power Connectivity Solutions. It is confidential in nature, non-transferable, and issued with the clear understanding that it is not traced or copied without permission and is returnable upon demand. INTERPRET DRAWING IN ACCORDANCE WITH ASME Y14.5-2009.	RoHS ☑ 2002/95/EC; UNLESS OTHERWISE SPECIFIED UNITS: INCH; Cage Code 34078; 3RD ANGLE PROJECTION; Drawn by: M. Souriphong; Date: 5/10/2013	Title: HIGH FREQ END LAUNCH SMA BKHD JACK ASSEMBLY, EDGE MOUNT, 15 MIL PIN; Drawing No. 142-0781-881/890; Rev. 002; Size B; DO NOT SCALE DRAWING; Workmanship Std: NONE; Sheet 1 of 1

ООО «ЛайфЭлектроникс» “LifeElectronics” LLC

ИНН 7805602321 КПП 780501001 Р/С 40702810122510004610 ФАКБ "АБСОЛЮТ БАНК" (ЗАО) в г.Санкт-Петербурге К/С 30101810900000000703 БИК 044030703

Компания «Life Electronics» занимается поставками электронных компонентов импортного и отечественного производства от производителей и со складов крупных дистрибьюторов Европы, Америки и Азии.

С конца 2013 года компания активно расширяет линейку поставок компонентов по направлению коаксиальный кабель, кварцевые генераторы и конденсаторы (керамические, пленочные, электролитические), за счёт заключения дистрибьюторских договоров

Мы предлагаем:

- *Конкурентоспособные цены и скидки постоянным клиентам.*
- *Специальные условия для постоянных клиентов.*
- *Подбор аналогов.*
- *Поставку компонентов в любых объемах, удовлетворяющих вашим потребностям.*

- *Приемлемые сроки поставки, возможна ускоренная поставка.*
- *Доставку товара в любую точку России и стран СНГ.*
- *Комплексную поставку.*
- *Работу по проектам и поставку образцов.*
- *Формирование склада под заказчика.*

- *Сертификаты соответствия на поставляемую продукцию (по желанию клиента).*
- *Тестирование поставляемой продукции.*
- *Поставку компонентов, требующих военную и космическую приемку.*
- *Входной контроль качества.*
- *Наличие сертификата ISO.*

В составе нашей компании организован Конструкторский отдел, призванный помогать разработчикам, и инженерам.

Конструкторский отдел помогает осуществить:

- *Регистрацию проекта у производителя компонентов.*
- *Техническую поддержку проекта.*
- *Защиту от снятия компонента с производства.*
- *Оценку стоимости проекта по компонентам.*
- *Изготовление тестовой платы монтаж и пусконаладочные работы.*

Тел: +7 (812) 336 43 04 (многоканальный)
Email: org@lifeelectronics.ru

www.lifeelectronics.ru