Alle Rechte vorbehalten/ *All rights reserved*

Lieferumfang :
1 Gehäuse mit Deckel-Zinkdruckguss
2 Rändelschrauben :
4-40 UNC x 16,9 (bei X=0)
M3 x 16,9 (bei X=3)
2 Zylinderschrauben mit Innensechskant :
4-40 UNC x 17,5 (bei X=2)
M3 x 17,5 (bei X=1)
2 Federringe 2,6 DIN 127 B (bei X=1 oder 2)
1 Erdungsschraube M2,5 x 4
4 Deckelschrauben M2,5 x 6,5

Bei Verwendung eines Schraubendrehers mit Kugelkopf wird die Bedienbarkeit der Schrauben wesentlich vereinfacht
Bestellnummer : 61 03 600 0021

Hood assembly consists of :
1 Metal hood with cover-diecast zinc
2 Thumb screws (knurled) :
4-40 UNC x 16,9 (with X=0)
M3 x 16,9 (with X=3)
2 Cylinder socket head cap screws :
4-40 UNC x 17,5 (with X=2)
M3 x 17,5 (with X=1)
2 Spring washers 2,6 DIN 127 B (with X=1 or 2)
1 Screw M2,5 x 4 for grounding post
4 Cover screws M2,5 x 6,5

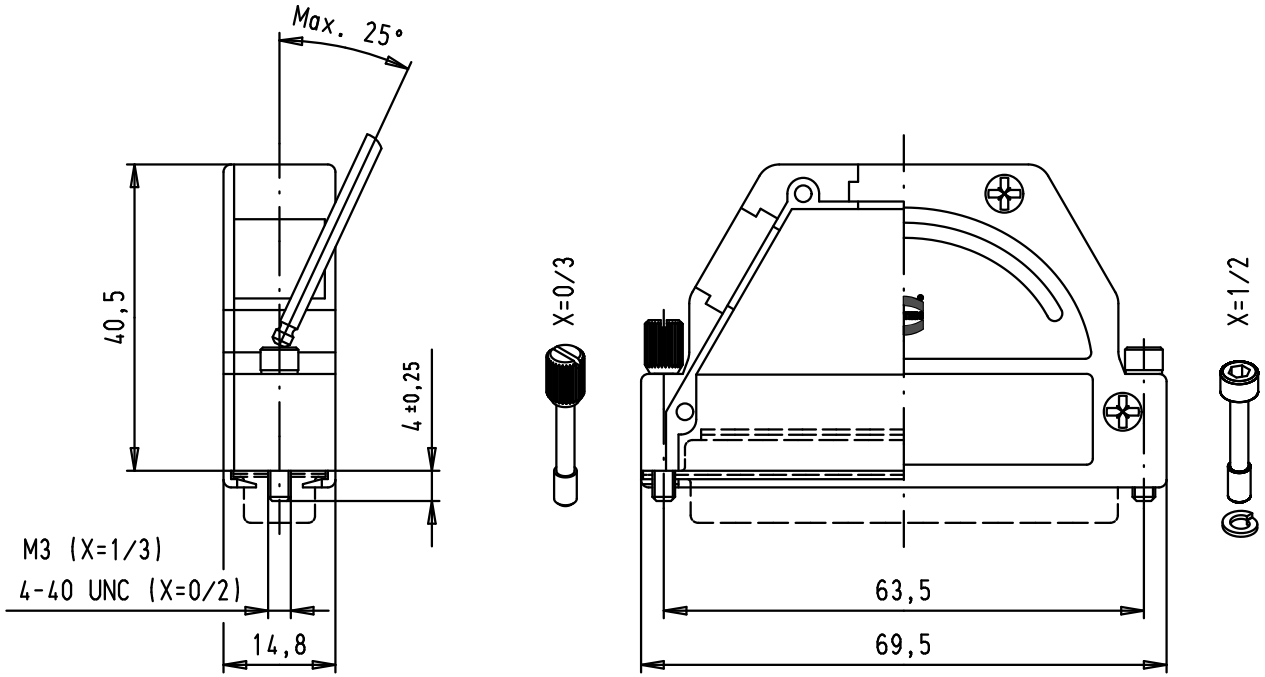

X = 0 ... 3

				Dat.	Name		INDUCOM Full metal hood for D-Sub 37 poles connectors with angled/straight cable entry	Maßstab/ Scale
			Detail.	14/08/03	STRAUCH	All Dim. in mm Orig. Size DIN A 4		1:1
			Insp.					
			Stand.					
32473	10/01/05	STRAUCH	HARTING Electronics GmbH & Co. KG D-32339 ESPELKAMP				TB 61 03 001 X018	Blatt/ Page 1/1
Mod.	Dat.	Name					Sub.	

ООО «ЛайфЭлектроникс» “LifeElectronics” LLC

ИНН 7805602321 КПП 780501001 Р/С 40702810122510004610 ФАКБ "АБСОЛЮТ БАНК" (ЗАО) в г.Санкт-Петербурге К/С 30101810900000000703 БИК 044030703

Компания «Life Electronics» занимается поставками электронных компонентов импортного и отечественного производства от производителей и со складов крупных дистрибьюторов Европы, Америки и Азии.

С конца 2013 года компания активно расширяет линейку поставок компонентов по направлению коаксиальный кабель, кварцевые генераторы и конденсаторы (керамические, пленочные, электролитические), за счёт заключения дистрибьюторских договоров

Мы предлагаем:

- *Конкурентоспособные цены и скидки постоянным клиентам.*
- *Специальные условия для постоянных клиентов.*
- *Подбор аналогов.*
- *Поставку компонентов в любых объемах, удовлетворяющих вашим потребностям.*

- *Приемлемые сроки поставки, возможна ускоренная поставка.*
- *Доставку товара в любую точку России и стран СНГ.*
- *Комплексную поставку.*
- *Работу по проектам и поставку образцов.*
- *Формирование склада под заказчика.*

- *Сертификаты соответствия на поставляемую продукцию (по желанию клиента).*
- *Тестирование поставляемой продукции.*
- *Поставку компонентов, требующих военную и космическую приемку.*
- *Входной контроль качества.*
- *Наличие сертификата ISO.*

В составе нашей компании организован Конструкторский отдел, призванный помогать разработчикам, и инженерам.

Конструкторский отдел помогает осуществить:

- *Регистрацию проекта у производителя компонентов.*
- *Техническую поддержку проекта.*
- *Защиту от снятия компонента с производства.*
- *Оценку стоимости проекта по компонентам.*
- *Изготовление тестовой платы монтаж и пусконаладочные работы.*

Тел: +7 (812) 336 43 04 (многоканальный)
Email: org@lifeelectronics.ru

www.lifeelectronics.ru