M 32EN11-6

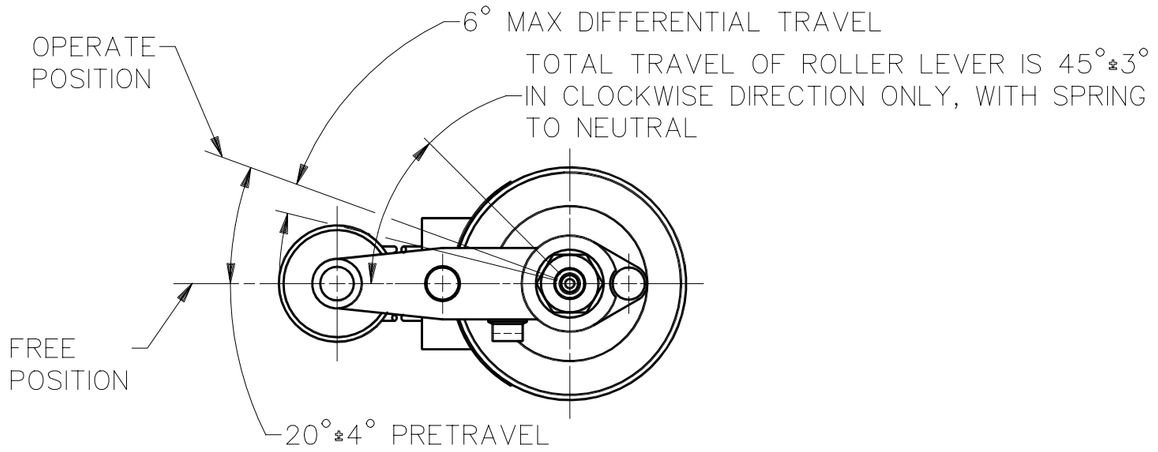

CHARACTERISTICS

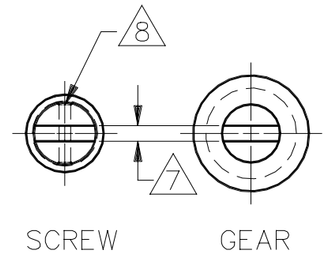

ROLLER LEVER MAY BE ADJUSTED FOR AN INFINITE NUMBER OF POSITIONS THRU 360°. ADJUSTMENT IS MADE BY LOOSENING THE LOCK NUT AND THEN THE SCREW AND TURNING GEAR UNTIL LEVER IS IN DESIRED POSITION. SCREW AND LOCK NUT ON SHAFT IS THEN TIGHTENED TO POSITIVELY LOCK LEVER IN POSITION.

LEVER ADJUSTMENT DETAIL
SCALE 2:1

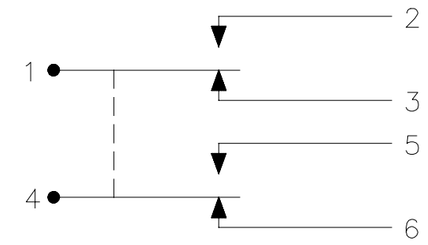

CIRCUIT DIAGRAM

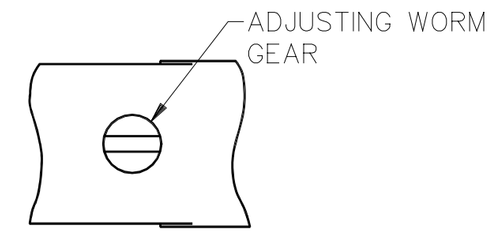

VIEW A–A
SCALE 2:1

NOTES
1 – CORROSION RESISTANT STEEL ENCLOSURE
2 – SWITCH SEALED PER MIL–S–8805, SYMBOL 4
3 CORROSION RESISTANT STEEL SHAFT, BUSHING AND PINS
4 DO NOT APPLY MORE THAN 20–25 INCH–POUNDS OF TORQUE WHEN TIGHTENING LOCKING NUT
5 CIRCUIT DIAGRAM, CATALOG LISTING AND MILITARY STANDARD NO. MS 21320–3 ARE SHOWN ON NAMEPLATE
6 HARDWARE MAY BE PACKAGED UNASSEMBLED PER MIL–S–8805
7 .050 WIDE X .050 DEEP SLOT
8 Ø.037 HOLE FOR WIRE LOCKING
9 6X NO 18 LEAD WIRE IN ACCORDANCE WITH SPEC MIL–W–22759/7 PERMANENTLY MARKED AT 3" INTERVALS OR LESS WITH SWITCH CIRCUIT IDENTIFICATION NUMBER FOLLOWED BY WIRE GAUGE NO (1–18, 2–18 ETC)

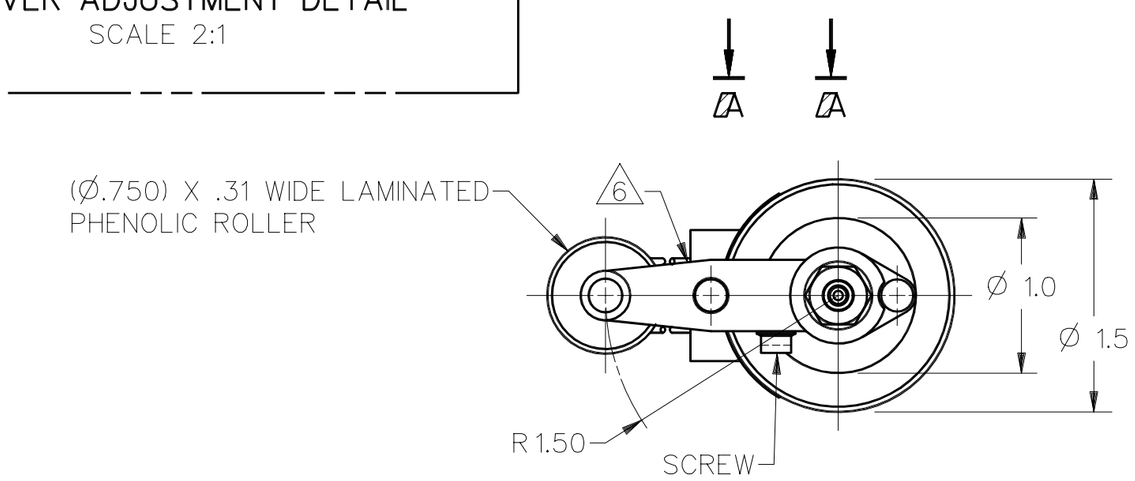

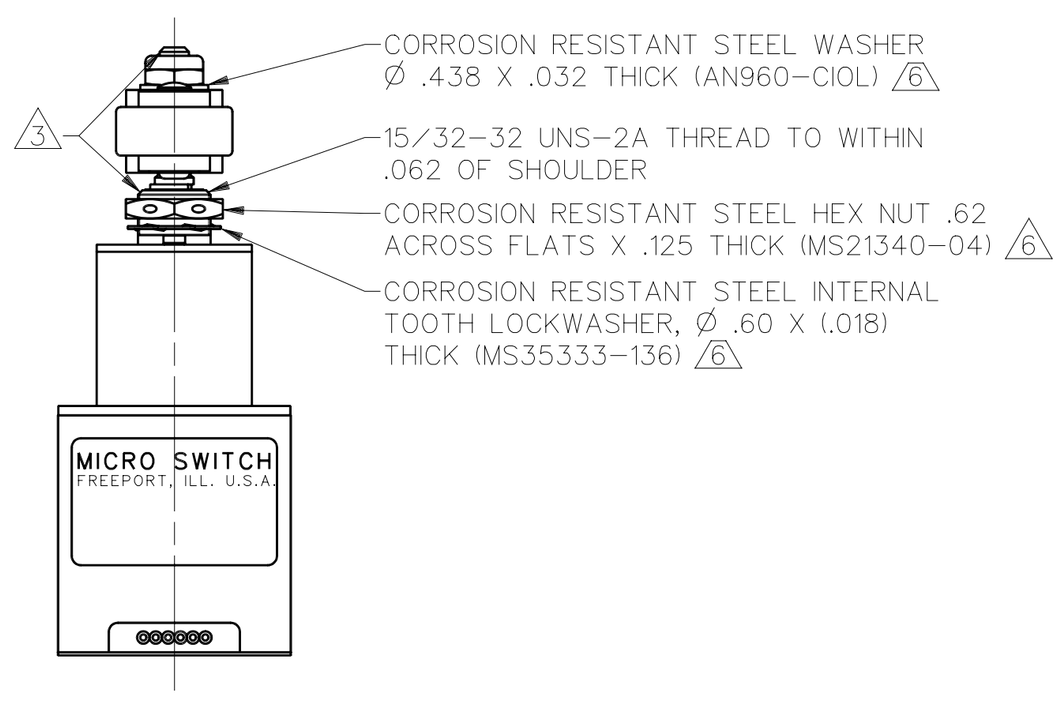

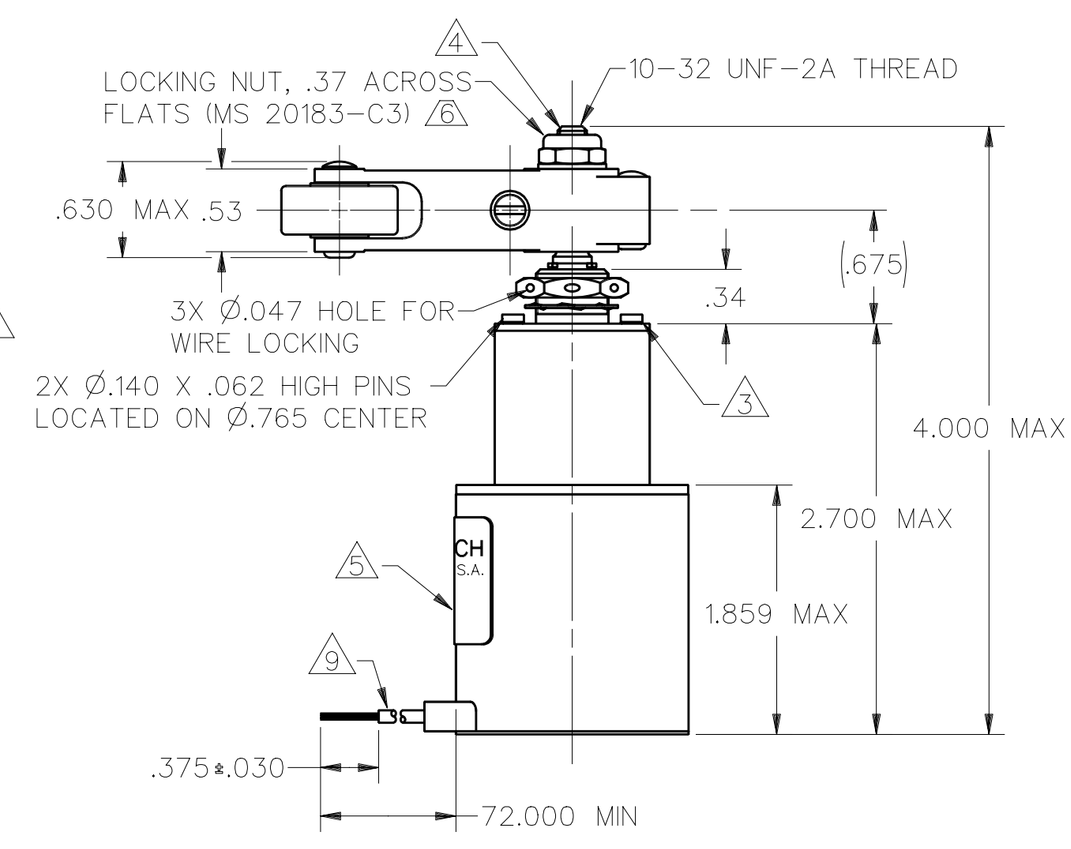

CHARACTERISTICS	ELECTRICAL DATA		
OPERATING TORQUE — — — — 12–25 IN LB	CONTACT ARRANGEMENT (SEE CIRCUIT DIAGRAM)		
RELEASE TORQUE — — — — — 4 IN LB MIN	28 VDC		
PRETRAVEL	LOAD	SEA LEVEL	50,000 FT
DIFFERENTIAL TRAVEL } SEE DETAIL	RES	10	10
OVERTRAVEL	IND	6	3
FREE POSITION	MOTOR	6	
FULL OVERTRAVEL TORQUE 40 IN–LB MAX			

MASTER REDUCED
ANSI Y14.5M–1982 APPLIES

THIS DRAWING COVERS A PROPRIETARY ITEM AND IS THE PROPERTY OF MICRO SWITCH. A DIVISION OF HONEYWELL. THIS DRAWING IS NOT TO BE COPIED OR USED WITHOUT THE APPROVAL OF MICRO SWITCH.

MICRO SWITCH a Honeywell Division
FED. MFG. CODE 91929

SWITCH–ENCLOSED

CATALOG LISTING
32EN11–6

MILITARY STD PART NUMBER
MS 21320–3

THIRD ANGLE PROJECTION

SCALE FULL

DO NOT SCALE PRINT

UNLESS OTHERWISE SPECIFIED TOLERANCES ARE

ONE PLACE	(.0)	±.030
TWO PLACES	(.00)	±.015
THREE PLACES	(.000)	±.005
ANGLES		±

WEIGHT 15.5 OZ

32EN11–6 | REPLACES
M | RELEASE NO. SR5371
DRAWING NUMBER
ISSUE 30
CHECK
REVISIONS
A CO 76965 G R T 9 DEC 93
B CO–78255 MAM 31 AUG 94
CHECK
CHECK
CHECK
DDM/CAD DRAWN
G R T 7 DEC 93

ООО «ЛайфЭлектроникс» “LifeElectronics” LLC

ИНН 7805602321 КПП 780501001 Р/С 40702810122510004610 ФАКБ "АБСОЛЮТ БАНК" (ЗАО) в г.Санкт-Петербурге К/С 30101810900000000703 БИК 044030703

Компания «Life Electronics» занимается поставками электронных компонентов импортного и отечественного производства от производителей и со складов крупных дистрибьюторов Европы, Америки и Азии.

С конца 2013 года компания активно расширяет линейку поставок компонентов по направлению коаксиальный кабель, кварцевые генераторы и конденсаторы (керамические, пленочные, электролитические), за счёт заключения дистрибьюторских договоров

Мы предлагаем:

- *Конкурентоспособные цены и скидки постоянным клиентам.*
- *Специальные условия для постоянных клиентов.*
- *Подбор аналогов.*
- *Поставку компонентов в любых объемах, удовлетворяющих вашим потребностям.*

- *Приемлемые сроки поставки, возможна ускоренная поставка.*
- *Доставку товара в любую точку России и стран СНГ.*
- *Комплексную поставку.*
- *Работу по проектам и поставку образцов.*
- *Формирование склада под заказчика.*

- *Сертификаты соответствия на поставляемую продукцию (по желанию клиента).*
- *Тестирование поставляемой продукции.*
- *Поставку компонентов, требующих военную и космическую приемку.*
- *Входной контроль качества.*
- *Наличие сертификата ISO.*

В составе нашей компании организован Конструкторский отдел, призванный помогать разработчикам, и инженерам.

Конструкторский отдел помогает осуществить:

- *Регистрацию проекта у производителя компонентов.*
- *Техническую поддержку проекта.*
- *Защиту от снятия компонента с производства.*
- *Оценку стоимости проекта по компонентам.*
- *Изготовление тестовой платы монтаж и пусконаладочные работы.*

Тел: +7 (812) 336 43 04 (многоканальный)
Email: org@lifeelectronics.ru

www.lifeelectronics.ru