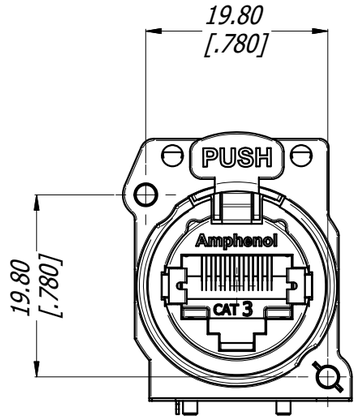

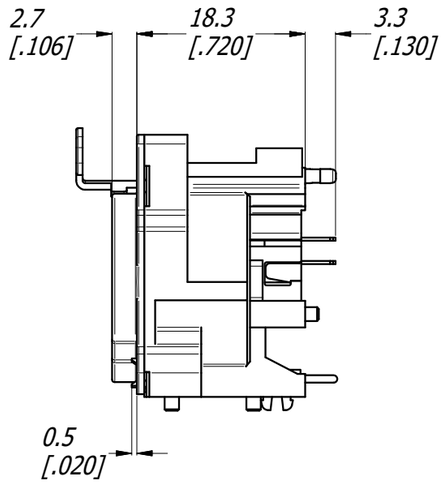

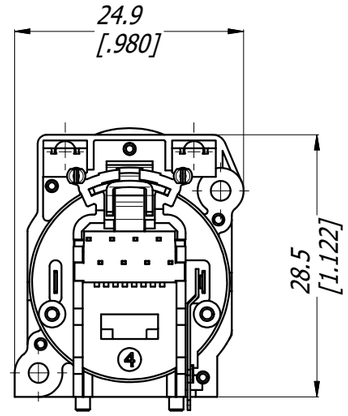

TABLE OF PART NUMBERS

PART No.	TRANSMISSION CLASS	FRONT SHELL MATERIAL
RJX8FA3VB	CLASS D	PLASTIC BLACK
RJX8FB3VB	CLASS D	METAL NICKEL PLATED
RJX8FA5VB	CAT5e	PLASTIC BLACK
RJX8FB5VB	CAT5e	METAL NICKEL PLATED
RJX8FA6VB	CAT6	PLASTIC BLACK
RJX8FB6VB	CAT6	METAL NICKEL PLATED

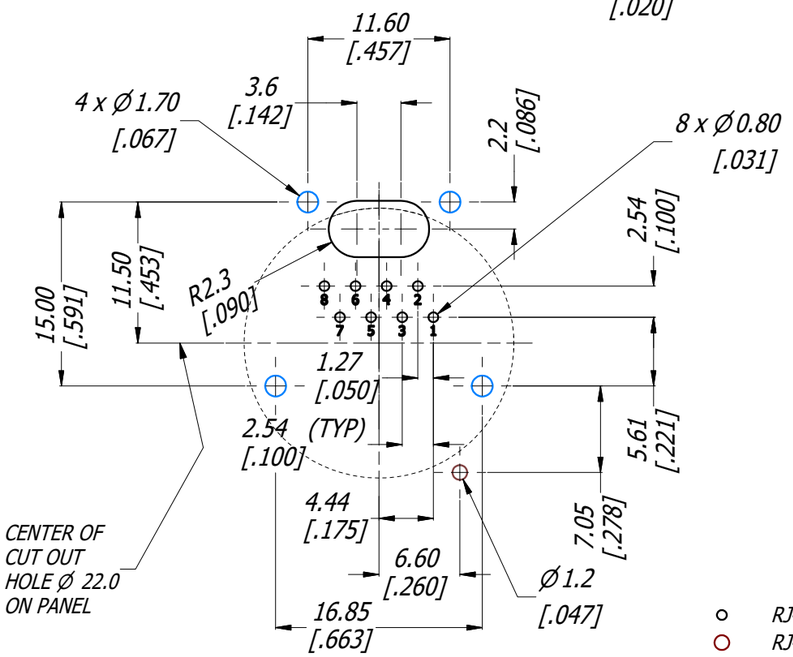

PCB LAYOUT
2:1
(CONNECTOR REAR VIEW)

- RJ45 CONTACTS
- RJ45 SHELL GROUND CONTACT
- CONNECTOR LOCATION PINS

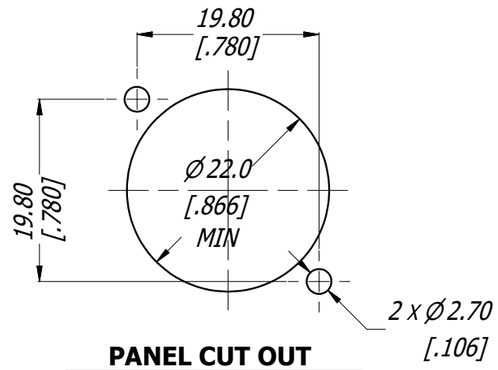

PANEL CUT OUT
3:2
(CONNECTOR FRONT VIEW)

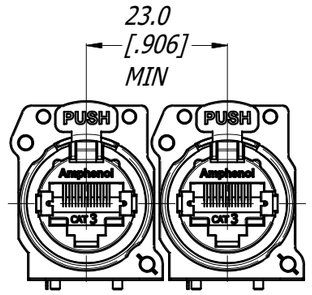

MIN MOUNTING PITCH
1:1

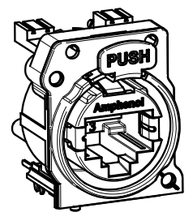

3D VIEW
1:1

SPECIFICATIONS:
1. MATERIALS:
- PLASTIC INSERT & HOUSING: HIGH TEMPERATURE THERMOPLASTIC FLAMMABILITY RATING UL94V-0 DSM STANYL, 30% BLACK
- FRONT SHELL: METAL: ZINC ALLOY ZAMAK 3, NICKEL PLATE (B TYPE) OR PLACTIC (A TYPE).
- CONTACTS: PHOSPHORE BRONZE, 1.27 um GOLD PLATE ON MATING SURFACES, 1.27 um NICKEL MIN UNDERPLATE. 3.81 um MIN MATTE TIN ON CONTACT TAILS.
- LATCH LOCK AND SPRING: SPRING STEEL, NICKEL PLATE.
2. ELECTRICAL CHARACTERISTICS:
- RATED VOLTAGE: 125 VAC
- TYPICAL CONTACT RESISTANCE: 20 mOhm
- INSULATION RESISTANCE: >500 MOhm
- DIELECTRIC STRENGTH: 1000 VAC, 60 SECONDS
- TRANSMISSION SPECIFICATION/CLASS: COMPLIES WITH CLASS D PER TIA/EIA 568B OR CAT5e & CAT 6 PER TIA/EIA-568-C.2
- PoE+ COMPLIES WITH 802.3at Type 2 (SEE PSE PINOUT ALTERNATIVE TABLE)

PSE PINOUT ALTERNATIVES

CONDUCTOR	Alternative-A (MDI-X)	Alternative-A (MDI)	Alternative-A (AII)
1	Negative V_{PSE}	Positive V_{PSE}	
2	Negative V_{PSE}	Positive V_{PSE}	
3	Positive V_{PSE}	Negative V_{PSE}	
4			Positive V_{PSE}
5			Positive V_{PSE}
6	Positive V_{PSE}	Negative V_{PSE}	
7			Negative V_{PSE}
8			Negative V_{PSE}

Amphenol Australia RoHS Compliant 2011/65/EU

UNLESS OTHERWISE SPECIFIED TOLERANCE TO BE LINEAR: X ±0.5, X.X ±0.1, X.X ±0.05 ANGULAR: X° ±1, X.X' ±30', X.X'X" ±15' BREAK ALL SHARP EDGES AND REMOVE ALL BURRS	THIS DOCUMENT IS THE PROPERTY OF AMPHENOL AUSTRALIA PTY. LTD. . NO PART THEREOF MAY BE REPRODUCED AND USED WITHOUT THE PRIOR WRITTEN CONSENT OF THE OWNER.	Amphenol	Amphenol Australia Pty.Ltd, 22 Industry Blvd, Carrum Downs VIC 3201 Australia	
	MATERIAL: REFER SPECIFICATION	DRN: T.N	DATE: 10/02/14	TITLE: XLRnet CONNECTOR RJ45 VERTICAL WITHOUT LED & EMI SHIELD
		CKD: P.M	DATE: 10/02/14	PART No: REFER TO TABLE OF PART NUMBERS — REV 1
DO NOT SCALE	FINISH:	APP'D: P.M	DATE: 10/02/14	DRAWING No. 55010955-000 — SHEET 5/7
DIMENSIONS IN MILIMETRES	THIRD ANGLE PROJECTION	SCALE: 3:2	SIZE: A3	

ООО «ЛайфЭлектроникс» “LifeElectronics” LLC

ИНН 7805602321 КПП 780501001 Р/С 40702810122510004610 ФАКБ "АБСОЛЮТ БАНК" (ЗАО) в г.Санкт-Петербурге К/С 30101810900000000703 БИК 044030703

Компания «Life Electronics» занимается поставками электронных компонентов импортного и отечественного производства от производителей и со складов крупных дистрибьюторов Европы, Америки и Азии.

С конца 2013 года компания активно расширяет линейку поставок компонентов по направлению коаксиальный кабель, кварцевые генераторы и конденсаторы (керамические, пленочные, электролитические), за счёт заключения дистрибьюторских договоров

Мы предлагаем:

- *Конкурентоспособные цены и скидки постоянным клиентам.*
- *Специальные условия для постоянных клиентов.*
- *Подбор аналогов.*
- *Поставку компонентов в любых объемах, удовлетворяющих вашим потребностям.*

- *Приемлемые сроки поставки, возможна ускоренная поставка.*
- *Доставку товара в любую точку России и стран СНГ.*
- *Комплексную поставку.*
- *Работу по проектам и поставку образцов.*
- *Формирование склада под заказчика.*

- *Сертификаты соответствия на поставляемую продукцию (по желанию клиента).*
- *Тестирование поставляемой продукции.*
- *Поставку компонентов, требующих военную и космическую приемку.*
- *Входной контроль качества.*
- *Наличие сертификата ISO.*

В составе нашей компании организован Конструкторский отдел, призванный помогать разработчикам, и инженерам.

Конструкторский отдел помогает осуществить:

- *Регистрацию проекта у производителя компонентов.*
- *Техническую поддержку проекта.*
- *Защиту от снятия компонента с производства.*
- *Оценку стоимости проекта по компонентам.*
- *Изготовление тестовой платы монтаж и пусконаладочные работы.*

Тел: +7 (812) 336 43 04 (многоканальный)
Email: org@lifeelectronics.ru

www.lifeelectronics.ru