THIS DRAWING IS A CONTROLLED DOCUMENT.
UNCONTROLLED WHEN PRINTED.
© COPYRIGHT 1995
RELEASED FOR PUBLICATION - 1995
FREI FUER VEROEFFENTLICHUNG
ALL RIGHTS RESERVED.
ALLE RECHTE VORBEHALTEN.

MATED WITH
PASSEND ZU
929505

LOC	DIST
A1	-

PROJEKT NR.: 85-9385

REVISIONS
ANDERUNGEN

P	LTR	DESCRIPTION / BESCHREIBUNG	DATE	DWN	APVD
	N1	REVISED PER ECO-11-005027	21MAY2011	RK	HMR
	N2	NEW PN 4-929504-2 ADDED	17JUL2012	Homolka	S.Krauss
	N3	PN 4-929504-2 REMOVE	24AUG2012	Homolka	S.Krauss
	N4	DIMENSION 1.4mm DELETED	17DEC2012	Homolka	S.Krauss

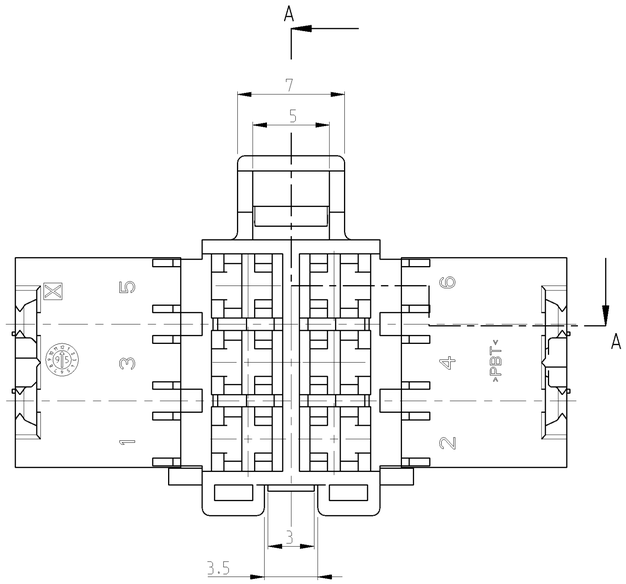

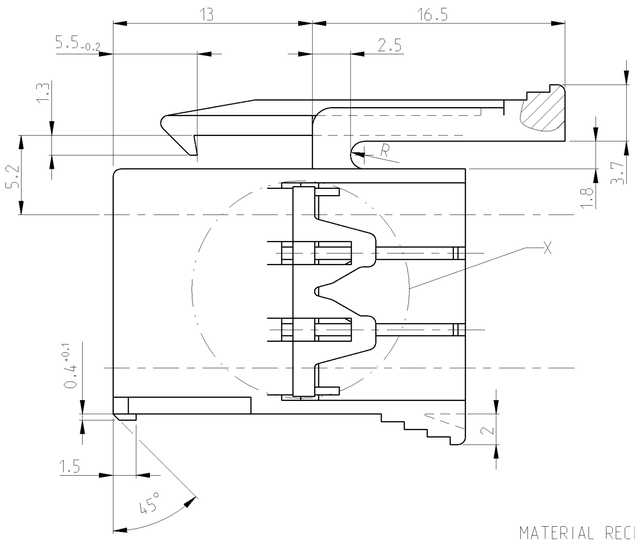

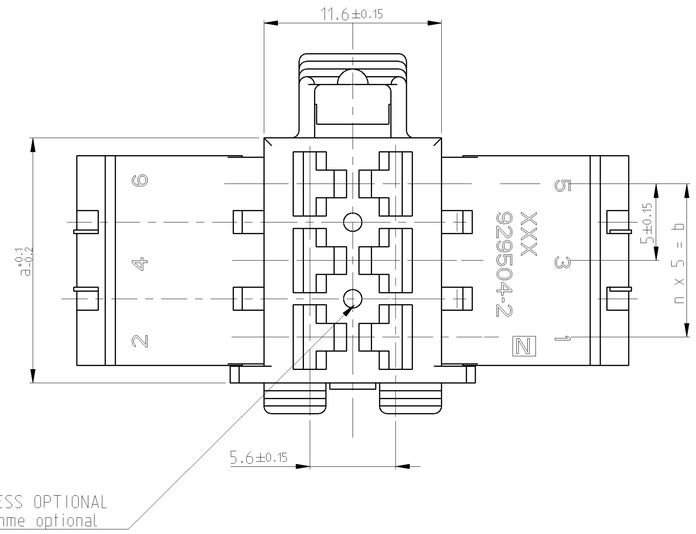

SECTION
Schnitt A-A

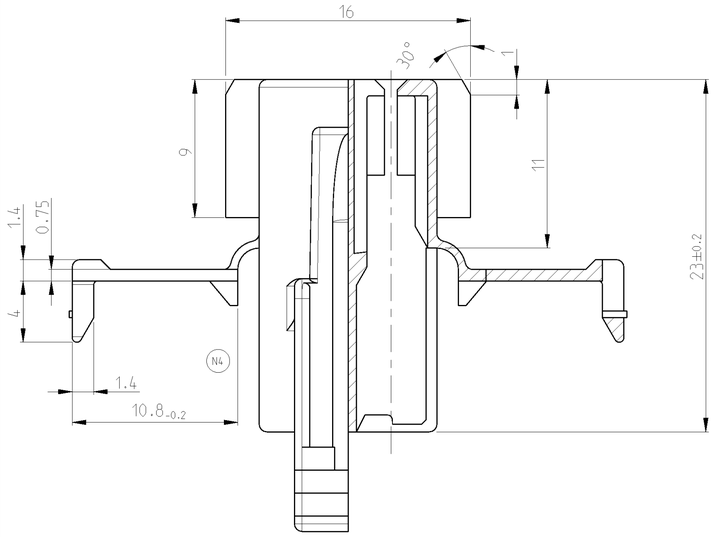

DETAIL X
Einzelheit

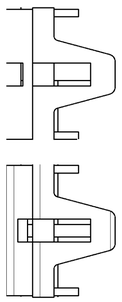

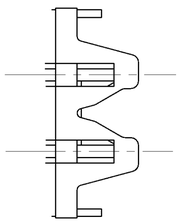

CONTOUR FOR 6POS. JPT-HSG.
Kontur fuer 6pol. JPT-Hsg.

CONTOUR FOR 4 AND 8-22POS.
JPT-HSG.
Kontur fuer 4 u. 8-22pol.
JPT-Hsg.

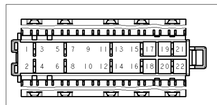	50	56	10		BLACK schwarz	929504-7	N	22POS. JPT-HSG. 22pol. JPT-Geh. 9.3g
					NATURAL natur	1-929504-7	N	
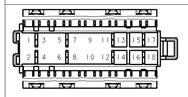	40	46	8		BLACK schwarz	929504-6	N	18POS. JPT-HSG. 18pol. JPT-Geh. 7.7g
					NATURAL natur	1-929504-6	N	
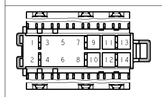	30	36	6		BLACK schwarz	929504-5	N	14POS. JPT-HSG. 14pol. JPT-Geh. 6.2g
					NATURAL natur	1-929504-5	N	
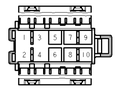	20	26	4		BLACK schwarz	929504-4	N	10POS. JPT-HSG. 10pol. JPT-Geh. 4.6g
					NATURAL natur	1-929504-4	N	
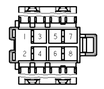	15	21	3		BLACK schwarz	929504-3	N	8POS. JPT-HSG. 8pol. JPT-Geh. 3.9g
					NATURAL natur	1-929504-3	N	
	10	16	2		BLACK schwarz	929504-2	N	6POS. JPT-HSG. 6pol. JPT-Geh. 3.1g
					NATURAL natur	1-929504-2	N	
	5	11	1		BLACK schwarz	929504-1	N	4POS. JPT-HSG.. 4pol. JPT-Geh. 2.4g
					NATURAL natur	1-929504-1	N	
					GREEN gruen	2-929504-1	N	
CONTACT CAVITY NUMBERS Kammernummerierung	b	a	n		COLOUR Farbe	TE CONNECTIVITY ORDER-NO. TE CONNECTIVITY Bestell-Nr.	REV	DESCRIPTION/WEIGHT Benennung/Gewicht

NOTES:
Bemerkungen:

1 SUITABLE JUNIOR POWER TIMER CONTACTS SEE DRAWING: PN 1355046
Passende Junior Power Timer Kontakte siehe Zeichnung: PN 1355046

TE CONNECTIVITY-Nr.:1355046
MAX. ALLOWED WIRE SIZE 2.5MM²FLR
max. zulaessiger Leitungsquerschnitt 2.5mm² FLR

2 SUITABLE COUNTERPARTS:
Passende Gegenstuecke:

2.8mm FF TAB-HOUSING 2.8mm FF Flachstecker-Gehaeuse	TE CONNECTIVITY-Nr. 929505
2.8mm TAB-HEADER 90DEG 2.8mm Messerleiste 90°	TE CONNECTIVITY-Nr. 828801
2.8mm TAB-HEADER 180DEG 2.8mm Messerleiste 180°	TE CONNECTIVITY-Nr. 963357

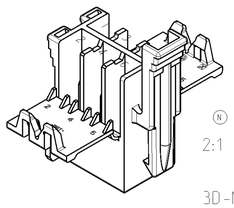

2:1

3D-MODEL (6 POS.)

THIS DRAWING IS A CONTROLLED DOCUMENT.
DIESES ZEICHNUNGSDOKUMENT WIRD DURCH AMP INCORPORATED KONTROLLIERT.
ANDERUNGEN IM DER TECHNISCHEN FORTSCHRITT DURCH TAG MODIFIZIERTEN
DIN ENTSPRECHEN NICHT ANDERNFALLS EXPRESSIV ANGEGEBENEN ANGABEN.

DIMENSIONS: MASSEINHEITEN: (MM)

TOLERANCES UNLESS OTHERWISE SPECIFIED: ALLGEMEINTOLERANZEN
N PLC ±0.2mm
1 PLC ±
2 PLC ± n. ISO 8015
3 PLC ±
4 PLC ±
ANGLES/W INKEL ±1.5°

MATERIAL: PBT -
FINISH/OBERFLAECHE/FARBE: SEE TABLE siehe Tabelle

DWN	A.RICHTER	28AUG95
CHK	J.HOSS	26NOV07
APVD	-	
PRODUCT SPEC PRODUKTSPEZ.	-	
APPLICATION SPEC VERARBEITUNGSSPEZ.	-	
WEIGHT GEWICHT	-	

TE Connectivity

NAME: 4-22 POS. JUNIOR POWER TIMER-HOUSING
4-22Pol. Junior Power Timer-Gehaeuse

SIZE	CAGE CODE	DRAWING NO. ZEICHNUNGS-NR.	RESTRICTED TO NUR FUER
A1	00779	C-929504	-

CUSTOMER DRAWING /KUNDENZEICHNUNG
SCALE MASSSTAB 1:1 SHEET BLATT 1 OF VON 1 REV N4

4805 (3/11)
ProvENGINEER DRAWING

ООО «ЛайфЭлектроникс» “LifeElectronics” LLC

ИНН 7805602321 КПП 780501001 Р/С 40702810122510004610 ФАКБ "АБСОЛЮТ БАНК" (ЗАО) в г.Санкт-Петербурге К/С 30101810900000000703 БИК 044030703

Компания «Life Electronics» занимается поставками электронных компонентов импортного и отечественного производства от производителей и со складов крупных дистрибьюторов Европы, Америки и Азии.

С конца 2013 года компания активно расширяет линейку поставок компонентов по направлению коаксиальный кабель, кварцевые генераторы и конденсаторы (керамические, пленочные, электролитические), за счёт заключения дистрибьюторских договоров

Мы предлагаем:

- *Конкурентоспособные цены и скидки постоянным клиентам.*
- *Специальные условия для постоянных клиентов.*
- *Подбор аналогов.*
- *Поставку компонентов в любых объемах, удовлетворяющих вашим потребностям.*

- *Приемлемые сроки поставки, возможна ускоренная поставка.*
- *Доставку товара в любую точку России и стран СНГ.*
- *Комплексную поставку.*
- *Работу по проектам и поставку образцов.*
- *Формирование склада под заказчика.*

- *Сертификаты соответствия на поставляемую продукцию (по желанию клиента).*
- *Тестирование поставляемой продукции.*
- *Поставку компонентов, требующих военную и космическую приемку.*
- *Входной контроль качества.*
- *Наличие сертификата ISO.*

В составе нашей компании организован Конструкторский отдел, призванный помогать разработчикам, и инженерам.

Конструкторский отдел помогает осуществить:

- *Регистрацию проекта у производителя компонентов.*
- *Техническую поддержку проекта.*
- *Защиту от снятия компонента с производства.*
- *Оценку стоимости проекта по компонентам.*
- *Изготовление тестовой платы монтаж и пусконаладочные работы.*

Тел: +7 (812) 336 43 04 (многоканальный)
Email: org@lifeelectronics.ru

www.lifeelectronics.ru