THIS DRAWING IS UNPUBLISHED. RELEASED FOR PUBLICATION 20
© COPYRIGHT 20 BY - ALL RIGHTS RESERVED.

LOC	DIST
J	

REVISIONS 改訂

P	LTR	DESCRIPTION	ECN	DATE	DWN	APVD
	D3	ADDED 2--5	ECR-14-000630	16JAN14	K.S	T.K
	D4	ADDED 2-6376350-1	ECR-15-005364	09APR15	KF	RK
	D5	REVISED	ECR-15-009247	18JUN2015	KF	RK

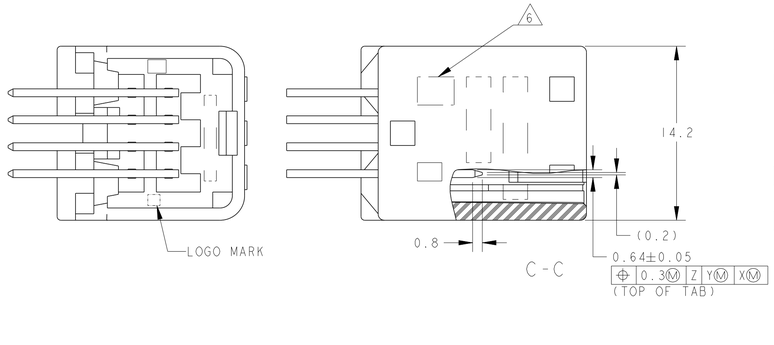

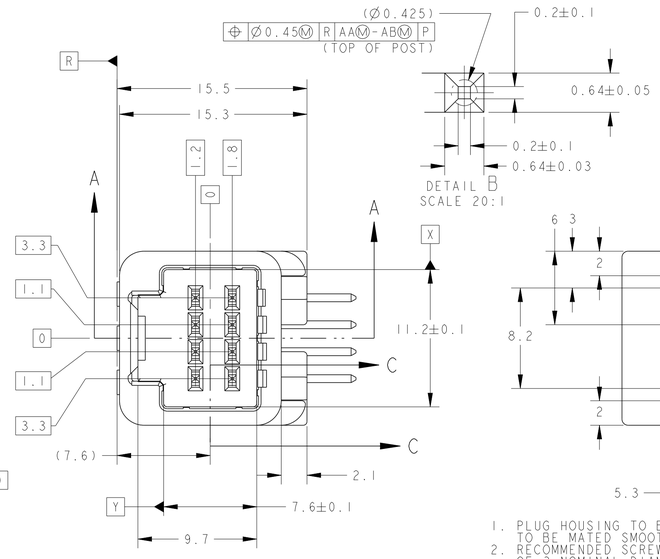

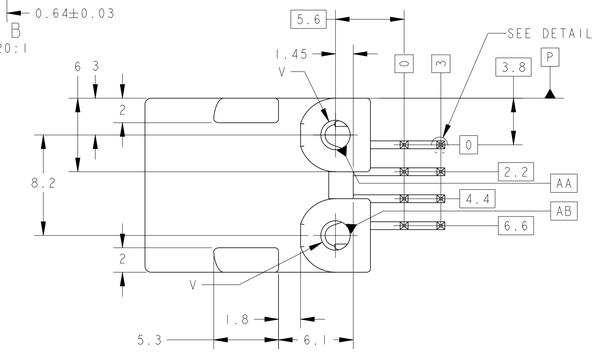

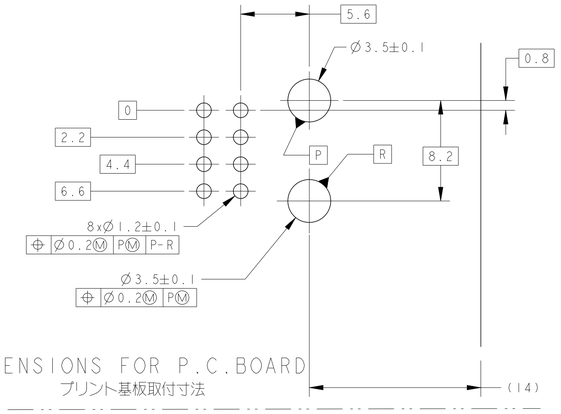

DIMENSIONS FOR P.C.BOARD
プリント基板取付寸法

1. PLUG HOUSING TO BE MATED ; SEE TABLE-1
   TO BE MATED SMOOTHLY WITH THE PLUG HOUSING ASSEMBLY.
2. RECOMMENDED SCREW : PAN-HEADED, TYPE-2 TAPPING SCREW
   OF 3 NOMINAL DIAMETER 3mm, LENGTH : SEE TABLE-2(JIS B1115, B1122).
3. FASTENING TORQUE FOR SCREW (FOR REFERENCE) ;0.392N·m REF
   BUT, TORQUE FOR OPERATION SHOULD BE PROVIDED RESPECTIVELY.
4. AS FOR THE HANDLING OF THIS PRODUCT,
   FOLLOW THE INSTRUCTION SHEET NO.411-5928.

5. ID MARK,PART NUMBER INDICATED

6. IDENTIFICATION MARK FOR THE CONTACT FINISH ; SEE TABLE.

7. CIRCUIT NUMBERS:SEE FIG.1

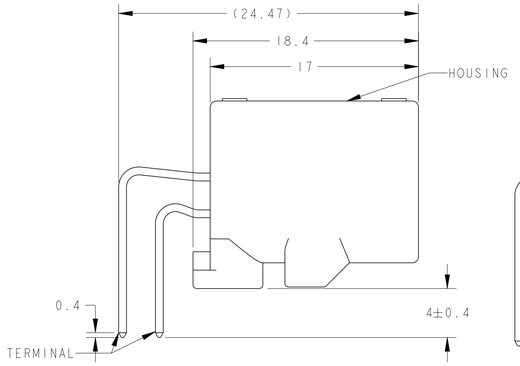

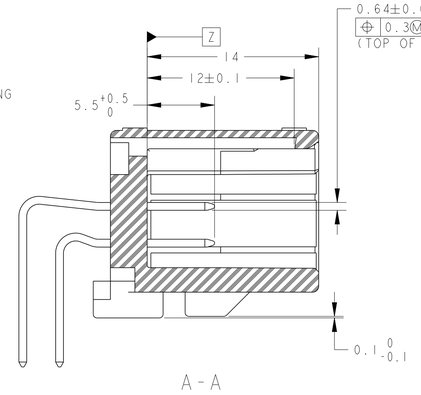

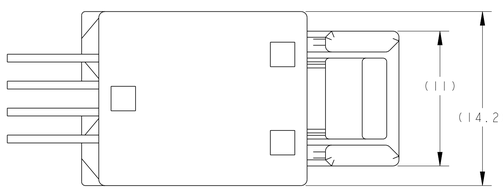

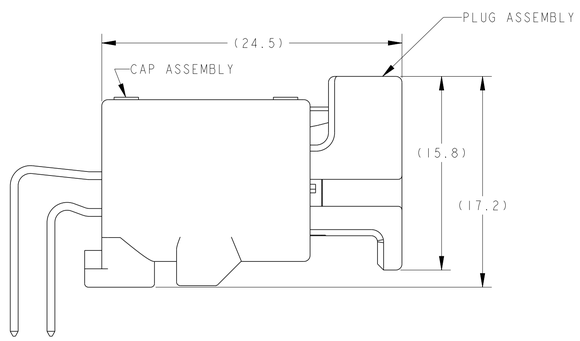

CAP ASSEMBLY & PLUG ASSEMBLY ENGAGEMENT VIEW
キャップアセンブリ&プラグアセンブリ嵌合状態図

7 FIG.1 回路図
CIRCUIT NUMBER

TABLE-1

POS. 極数	FEMALE HOUSING メス ハウジング
	TYCO P/N
8	1376352
	1717103

TABLE-2

THICKNESS OF PCB (mm) プリント基板板厚 (mm)	1.2	1.6
NOMINAL LENGTH OF SCREW (mm) 固定用ネジ首下長さ (mm)	5	6

	62	3.0	Ø2.4	PAPER BOX ダンボール箱	PLASTIC TUBE プラスチックチューブ	-	1~8	SELEVTIVE TIN (MATTE)	SELECTIVE GOLD	PBT GF15	BLACK	2-6376350-2
	62	3.0	Ø2.4	PAPER BOX ダンボール箱	PLASTIC TUBE プラスチックチューブ	-	1~8	SELEVTIVE TIN (MATTE)	SELECTIVE GOLD	PBT GF15	NATURAL	2-6376350-1
	5 14	2.6	Ø2.63	PAPER BOX ダンボール箱	PLASTIC TUBE プラスチックチューブ	-	1~8	SELEVTIVE TIN (MATTE)	SELECTIVE GOLD	SPS GF17	NATURAL	2-1376350-5
	5 14	2.6	Ø2.63	PLASTIC BOX 通い箱	PLASTIC TUBE プラスチックチューブ	-	1~8	SELEVTIVE TIN (MATTE)	SELECTIVE GOLD	SPS GF17	NATURAL	2-1376350-3
	2	3.0	Ø2.4	PAPER BOX ダンボール箱	PLASTIC TUBE プラスチックチューブ	-	1~8	TIN LEAD	SELECTIVE GOLD	PBT GF15	BLACK	2-1376350-2
	2	3.0	Ø2.4	PAPER BOX ダンボール箱	PLASTIC TUBE プラスチックチューブ	-	1~8	TIN LEAD	SELECTIVE GOLD	PBT GF15	NATURAL	2-1376350-1
	5 13	2.6	Ø2.63	PLASTIC BOX 通い箱	PLASTIC TUBE プラスチックチューブ	-	1,2,3,7,8	SELEVTIVE TIN (MATTE)	SELECTIVE TIN(BRIGHT) × 3 SELECTIVE GOLD × 5	SPS GF17	NATURAL	2-1376350-0
	5 12	2.6	Ø2.63	PLASTIC BOX 通い箱	PLASTIC TUBE プラスチックチューブ	-	-	SELEVTIVE TIN (MATTE)	SELECTIVE TIN (BRIGHT)	SPS GF17	BLACK	1-1376350-9
	11	3.0	Ø2.4	PLASTIC BOX 通い箱	PLASTIC TUBE プラスチックチューブ	7	1~6,8	SELEVTIVE TIN (MATTE)	SELECTIVE GOLD	PBT GF15	NATURAL	1-1376350-7
	62	3.0	Ø2.4	PLASTIC BOX 通い箱	PLASTIC TUBE プラスチックチューブ	-	1~8	SELEVTIVE TIN (MATTE)	SELECTIVE GOLD	PBT GF15	BLACK	6376350-4
	62	3.0	Ø2.4	PLASTIC BOX 通い箱	PLASTIC TUBE プラスチックチューブ	-	1~8	SELEVTIVE TIN (MATTE)	SELECTIVE GOLD	PBT GF15	NATURAL	6376350-3
	10	3.0	Ø2.4	PLASTIC BOX 通い箱	PLASTIC TUBE プラスチックチューブ	6	1~5,7,8	SELEVTIVE TIN (MATTE)	SELECTIVE GOLD	PBT GF15	BLACK	1-1376350-6
	9	3.0	Ø2.4	PLASTIC BOX 通い箱	PLASTIC TUBE プラスチックチューブ	-	-	SELEVTIVE TIN (MATTE)	SELECTIVE TIN (BRIGHT)	PBT GF15	BLACK	1-1376350-5
	9	3.0	Ø2.4	PAPER BOX ダンボール箱	PLASTIC TUBE プラスチックチューブ	-	-	SELEVTIVE TIN (MATTE)	SELECTIVE TIN (BRIGHT)	PBT GF15	BLACK	1-1376350-4
	5 8	2.6	Ø2.63	PLASTIC BOX 通い箱	PLASTIC TUBE プラスチックチューブ	-	2,3	SELEVTIVE TIN (MATTE)	SELECTIVE TIN(BRIGHT) × 6 SELECTIVE GOLD × 2	SPS GF17	NATURAL	1-1376350-3
	5 5	2.6	Ø2.63	PLASTIC BOX 通い箱	PLASTIC TUBE プラスチックチューブ	-	-	SELEVTIVE TIN (MATTE)	SELECTIVE TIN (BRIGHT)	SPS GF17	NATURAL	1-1376350-2
	5 7	2.6	Ø2.63	PLASTIC BOX 通い箱	PLASTIC TUBE プラスチックチューブ	6	1~5,7,8	SELEVTIVE TIN (MATTE)	SELECTIVE GOLD	SPS GF17	BLACK	1-1376350-1
	5 6	2.6	Ø2.63	PLASTIC BOX 通い箱	PLASTIC TUBE プラスチックチューブ	7	1~6,8	SELEVTIVE TIN (MATTE)	SELECTIVE GOLD	SPS GF17	NATURAL	1-1376350-0
	5 5	2.6	Ø2.63	PAPER BOX ダンボール箱	PLASTIC TUBE プラスチックチューブ	-	-	SELEVTIVE TIN (MATTE)	SELECTIVE TIN (BRIGHT)	SPS GF17	NATURAL	1376350-9
	4	3.0	Ø2.4	PLASTIC BOX 通い箱	PLASTIC TUBE プラスチックチューブ	6	1~5,7,8	SELECTIVE TIN	SELECTIVE GOLD	PBT GF15	BLACK	1376350-8
	4	3.0	Ø2.4	PLASTIC BOX 通い箱	PLASTIC TUBE プラスチックチューブ	7	1~6,8	SELECTIVE TIN	SELECTIVE GOLD	PBT GF15	NATURAL	1376350-7
	3	3.0	Ø2.4	PLASTIC BOX 通い箱	PLASTIC TUBE プラスチックチューブ	-	-	SELECTIVE TIN	PRE-TINED	PBT GF15	BLACK	1376350-6
OBSOLETE	~~3~~	~~3.0~~	~~Ø2.4~~	~~PAPER BOX ダンボール箱~~	~~PLASTIC TUBE プラスチックチューブ~~	~~-~~	~~-~~	~~SELECTIVE TIN~~	~~PRE-TINED~~	~~PBT GF15~~	~~BLACK~~	~~1376350-5~~
	2	3.0	Ø2.4	PLASTIC BOX 通い箱	PLASTIC TUBE プラスチックチューブ	-	1~8	TIN LEAD	SELECTIVE GOLD	PBT GF15	BLACK	1376350-4
	2	3.0	Ø2.4	PLASTIC BOX 通い箱	PLASTIC TUBE プラスチックチューブ	-	1~8	TIN LEAD	SELECTIVE GOLD	PBT GF15	NATURAL	1376350-3
	1	3.0	Ø2.4	PAPER BOX ダンボール箱	PLASTIC TUBE プラスチックチューブ	-	-	PRE-TINED		PBT GF15	NATURAL	1376350-2
	1	3.0	Ø2.4	PLASTIC BOX 通い箱	PLASTIC TUBE プラスチックチューブ	-	-	PRE-TINED		PBT GF15	NATURAL	1376350-1
	6 MARKING マーキング	WEIGHT (g) 質量	V	OUTER 外装 / PACKING STYLE 梱包仕様	INNER 内装 / PACKING STYLE 梱包仕様	NO CONTACT CIRCUIT NO 欠番 7	GOLD PLATED CIRCUIT NO 金めっき回路番号 7	SOLDERING SIDE 半田付け部 / CONTACT FINISH コンタクト仕上	CONTACT SIDE 接触部側 / CONTACT FINISH コンタクト仕上	MATERIAL 材料 / HOUSING ハウジング	COLOR 色 / HOUSING ハウジング	PART NUMBER 型番

1. 嵌合相手型番；TABLE-1参照
   プラグハウジングアセンブリと支障なく嵌合、離脱できること。
2. 推奨取付ネジ；JIS B1115, B1122タッピングネジ
   なべ2種、呼び径3、長さ ； TABLE-2参照
3. ネジ締付けトルク （参考値） ；0.392N·m REF
   但し、管理値は別途規定すること。
4. 本品の取扱いに付いては、取扱説明書NO.411-5928に従うこと。

5. ID MARK,PART NUMBER を表示

6. コンタクト仕上識別記号 ； 表参照

7. 回路番号：FIG.1参照

THIS DRAWING IS A CONTROLLED DOCUMENT.

DIMENSIONS: 単位: mm

TOLERANCES UNLESS OTHERWISE SPECIFIED: 一般公差 = ± 0.3
0-PLC ±
1-PLC ±0.1
2-PLC ±0.01
3-PLC ±0.001
4-PLC ±0.0001
ANGLES ±5°00'

MATERIAL 材料 CONTACT:BRASS HOUSING:SEE TABLE
FINISH 仕上 SEE TABLE

DWN N.YASUDA 05JUL00
CHK N.SAI 06JUL00
APVD N.SAI 06JUL00
PRODUCT SPEC 製品規格 108-5668
APPLICATION SPEC 取付適用規格 114-5250
WEIGHT SEE TABLE

TE Connectivity

NAME 名称 025 SERIES I/O CONNECTOR 8P CAP HOUSING ASSY

SIZE A1 | CAGE CODE 00779 | DRAWING NO 図番 C-1376350 | RESTRICTED 制限 -

Customer Drawing | SCALE 尺度 2:1 | SHEET 1 OF 1 | REV D5

4805 (3/11)

ООО «ЛайфЭлектроникс» “LifeElectronics” LLC

ИНН 7805602321 КПП 780501001 Р/С 40702810122510004610 ФАКБ "АБСОЛЮТ БАНК" (ЗАО) в г.Санкт-Петербурге К/С 30101810900000000703 БИК 044030703

Компания «Life Electronics» занимается поставками электронных компонентов импортного и отечественного производства от производителей и со складов крупных дистрибьюторов Европы, Америки и Азии.

С конца 2013 года компания активно расширяет линейку поставок компонентов по направлению коаксиальный кабель, кварцевые генераторы и конденсаторы (керамические, пленочные, электролитические), за счёт заключения дистрибьюторских договоров

Мы предлагаем:

- *Конкурентоспособные цены и скидки постоянным клиентам.*
- *Специальные условия для постоянных клиентов.*
- *Подбор аналогов.*
- *Поставку компонентов в любых объемах, удовлетворяющих вашим потребностям.*

- *Приемлемые сроки поставки, возможна ускоренная поставка.*
- *Доставку товара в любую точку России и стран СНГ.*
- *Комплексную поставку.*
- *Работу по проектам и поставку образцов.*
- *Формирование склада под заказчика.*

- *Сертификаты соответствия на поставляемую продукцию (по желанию клиента).*
- *Тестирование поставляемой продукции.*
- *Поставку компонентов, требующих военную и космическую приемку.*
- *Входной контроль качества.*
- *Наличие сертификата ISO.*

В составе нашей компании организован Конструкторский отдел, призванный помогать разработчикам, и инженерам.

Конструкторский отдел помогает осуществить:

- *Регистрацию проекта у производителя компонентов.*
- *Техническую поддержку проекта.*
- *Защиту от снятия компонента с производства.*
- *Оценку стоимости проекта по компонентам.*
- *Изготовление тестовой платы монтаж и пусконаладочные работы.*

Тел: +7 (812) 336 43 04 (многоканальный)
Email: org@lifeelectronics.ru

www.lifeelectronics.ru