THIS COPY IS PROVIDED ON A RESTRICTED BASIS AND IS NOT TO BE USED IN ANY WAY DETRIMENTAL TO THE INTERESTS OF PANDUIT CORP.

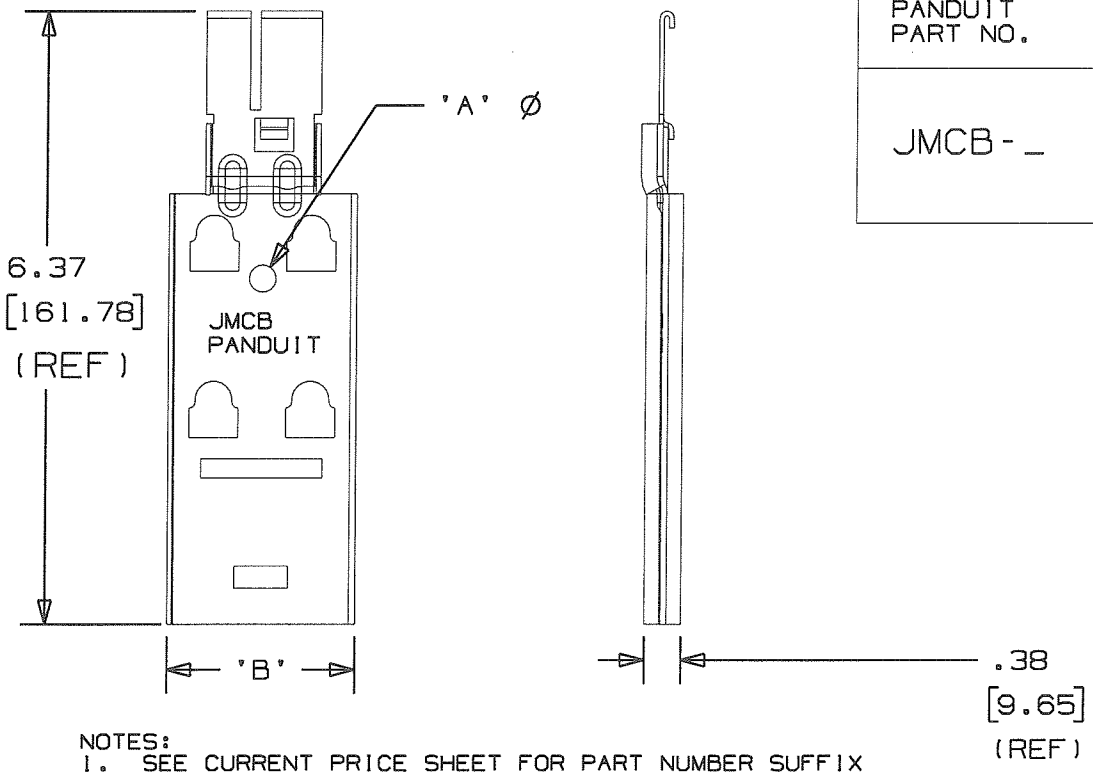

PANDUIT PART NO.	DIMENSIONS 'A'	DIMENSIONS 'B'	WEIGHT lbs (g) / 10 pcs
JMCB-_	0.28 (7.14)	1.96 (49.73)	1.55 (703)

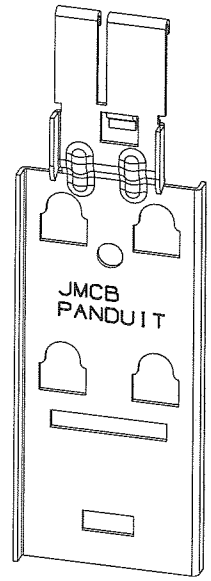

NOTES:

1. SEE CURRENT PRICE SHEET FOR PART NUMBER SUFFIX DESIGNATION FOR PACKAGE SIZE.
2. MATERIAL: 18 Ga. (0.048") HIGH CARBON STEEL.
3. FINISH: ELECTRODEPOSITED ZINC PER ASTM-B-633 (SERVICE CONDITION) SC2, TYPE III WITH BRIGHT LUSTER.
4. JMCB CHAINING BRACKET IS DESIGNED TO WORK WITH PANDUIT JMCMB25-1, JMDWB-1, JMTRB38-1, JMSBCB87-1, AND JMCB TO EXTEND CABLE MANAGEMENT LEVELS. MAXIMUM RECOMMENDED ADDED LEVELS: 2.
5. TWO JMJH2 J HOOK PRODUCTS WILL MOUNT IN A BACK-TO-BACK CONFIGURATION TO THE JMCB AFTER INSTALLATION INTO JMCMB25-1, JMTRB38-1, JMSBCB87-1 AND JMCB. ONLY ONE JMJH2 WILL MOUNT TO THE JMCB AFTER INSTALLATION INTO THE JMDWB-1.
6. RATED STATIC LOAD: 120 lbs. (54.43kg)

DIMENSIONS IN BRACKETS ARE METRIC [mm]

CAD FILENAME/LAYERS: G02672BB_DC_GB2672DF/10A

PANDUIT CORP. TINLEY PARK, ILLINOIS

JMOD CHAINING BRACKET (JMCB-_)

UNLESS OTHERWISE SPECIFIED, DIMENSIONAL TOLERANCES ARE:
(.X) ±0.05 [1.3] (.XXX) ±0.010 [0.25]
(.XX) ±0.02 [0.5] ANGLES ± 5°

UNLESS OTHERWISE SPECIFIED, ALL DIMENSIONS ARE GIVEN IN INCHES, THIRD ANGLE PROJECTION.

REV	DATE	BY	CHK	DESCRIPTION	ECN - R		CUST	SUP
10A	06/09/09	ARHA		CHANGED NOTES REGARDING MATERIAL AND PLATING, REV. AND FILENAME FORMAT	GB2672DF	10A	KLN	
R	3/7/03	JAD		INITIAL RELEASE	GB2672DF	R		

DRAWN BY: JAD
DATE: 3/7/03
CHK'D: KLN
MAT'L: SEE NOTE 2
SCALE: NONE
DRAWING NO.: GB2672DF
DWG SIZE: A

ООО «ЛайфЭлектроникс» “LifeElectronics” LLC

ИНН 7805602321 КПП 780501001 Р/С 40702810122510004610 ФАКБ "АБСОЛЮТ БАНК" (ЗАО) в г.Санкт-Петербурге К/С 30101810900000000703 БИК 044030703

Компания «Life Electronics» занимается поставками электронных компонентов импортного и отечественного производства от производителей и со складов крупных дистрибьюторов Европы, Америки и Азии.

С конца 2013 года компания активно расширяет линейку поставок компонентов по направлению коаксиальный кабель, кварцевые генераторы и конденсаторы (керамические, пленочные, электролитические), за счёт заключения дистрибьюторских договоров

Мы предлагаем:

- *Конкурентоспособные цены и скидки постоянным клиентам.*
- *Специальные условия для постоянных клиентов.*
- *Подбор аналогов.*
- *Поставку компонентов в любых объемах, удовлетворяющих вашим потребностям.*

- *Приемлемые сроки поставки, возможна ускоренная поставка.*
- *Доставку товара в любую точку России и стран СНГ.*
- *Комплексную поставку.*
- *Работу по проектам и поставку образцов.*
- *Формирование склада под заказчика.*

- *Сертификаты соответствия на поставляемую продукцию (по желанию клиента).*
- *Тестирование поставляемой продукции.*
- *Поставку компонентов, требующих военную и космическую приемку.*
- *Входной контроль качества.*
- *Наличие сертификата ISO.*

В составе нашей компании организован Конструкторский отдел, призванный помогать разработчикам, и инженерам.

Конструкторский отдел помогает осуществить:

- *Регистрацию проекта у производителя компонентов.*
- *Техническую поддержку проекта.*
- *Защиту от снятия компонента с производства.*
- *Оценку стоимости проекта по компонентам.*
- *Изготовление тестовой платы монтаж и пусконаладочные работы.*

Тел: +7 (812) 336 43 04 (многоканальный)
Email: org@lifeelectronics.ru

www.lifeelectronics.ru