REV.	BY	DATE	P/N J90-CQ20-SMB

SPECIFICATIONS

ELECTRICAL

RESISTANCE ---------- 10K OHMS
RESISTANCE TOLERANCE---------- ±15%
LINEARITY (INDEPENDENT)---------- ±3.0%
POWER RATING---------- 0.2 WATT
LEVER ELECTRICAL ANGLE---------- 44°
RESOLUTION---------- ESSENTIALLY INFINITE
OUTPUT SMOOTHNESS----------BELOW 0.2% AGAINST INPUT VOLTAGE
CONTACT RESISTANCE VARIATION---------- BELOW 5% C.R.V.
INSULATION RESISTANCE---------- 1000 MEGA OHMS @ 500VDC.
DIELECTRIC STRENGTH---------- 1 MINUTE AT 500 VAC
MAX. WIPER OUTPUT---------- 1 mA RECOMMENDED, 5 mA MAX.

MECHANICAL

RANGE OF OPERATING LEVER---- ±22°~±26° OMNI-DIRECTIONAL FROM CENTER.
OPERATING FORCE FOR X AND Y DIR.----- APPROX. 7.2 ~43.2 OZ-F
OPERATING TEMPERATURE---------- -20°C TO +60°C
LIFE EXPECTANCY---------- 5 MILLION OPERATIONS
WEIGHT---------- APPROX. 23 OZ.

MATERIALS

HOUSING---------- ALUMINUM
ELEMENT---------- CONDUCTIVE PLASTIC
KNOB---------- HARD PLASTIC

OPTIONS

1 & 3 DIMENSIONAL LEVER OPERATION.
OTHER RESISTANCE AVAILABLE.
LEVER SWITCHES.

"C" LEVER OPERATION

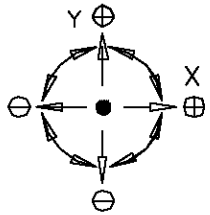

SCHEMATIC

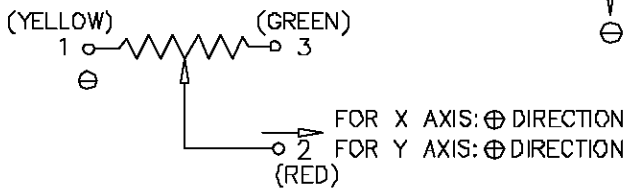

PANEL ARRAGENMENT

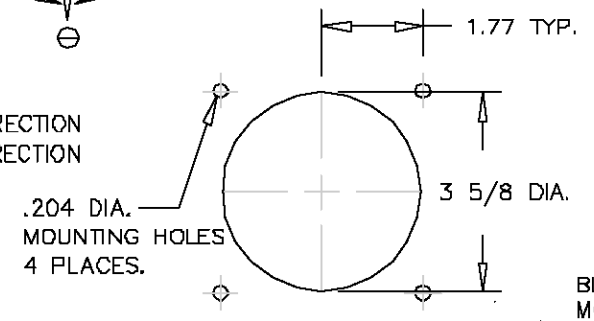

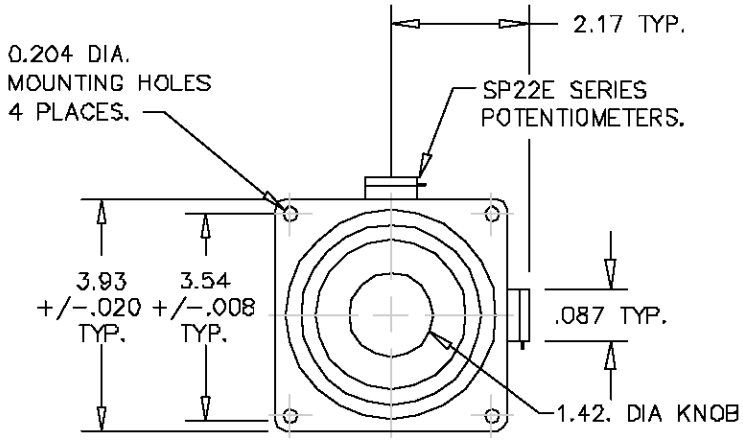

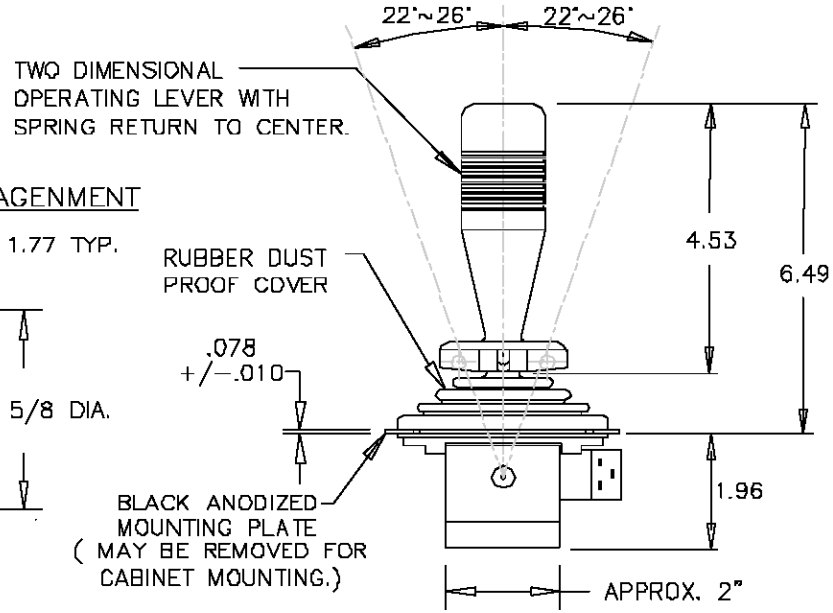

ETI SYSTEMS
CARLSBAD CALIFORNIA

2251 LAS PALMAS DR.
CARLSBAD, CA 92009
PHONE (760) 929-0749
FAX (760) 929-0748
WWW.ETISYSTEMS.COM

TITLE: JOYSTICK

PART NO. J90-CQ20-SMB

ООО «ЛайфЭлектроникс» “LifeElectronics” LLC

ИНН 7805602321 КПП 780501001 Р/С 40702810122510004610 ФАКБ "АБСОЛЮТ БАНК" (ЗАО) в г.Санкт-Петербурге К/С 30101810900000000703 БИК 044030703

Компания «Life Electronics» занимается поставками электронных компонентов импортного и отечественного производства от производителей и со складов крупных дистрибьюторов Европы, Америки и Азии.

С конца 2013 года компания активно расширяет линейку поставок компонентов по направлению коаксиальный кабель, кварцевые генераторы и конденсаторы (керамические, пленочные, электролитические), за счёт заключения дистрибьюторских договоров

Мы предлагаем:

- *Конкурентоспособные цены и скидки постоянным клиентам.*
- *Специальные условия для постоянных клиентов.*
- *Подбор аналогов.*
- *Поставку компонентов в любых объемах, удовлетворяющих вашим потребностям.*

- *Приемлемые сроки поставки, возможна ускоренная поставка.*
- *Доставку товара в любую точку России и стран СНГ.*
- *Комплексную поставку.*
- *Работу по проектам и поставку образцов.*
- *Формирование склада под заказчика.*

- *Сертификаты соответствия на поставляемую продукцию (по желанию клиента).*
- *Тестирование поставляемой продукции.*
- *Поставку компонентов, требующих военную и космическую приемку.*
- *Входной контроль качества.*
- *Наличие сертификата ISO.*

В составе нашей компании организован Конструкторский отдел, призванный помогать разработчикам, и инженерам.

Конструкторский отдел помогает осуществить:

- *Регистрацию проекта у производителя компонентов.*
- *Техническую поддержку проекта.*
- *Защиту от снятия компонента с производства.*
- *Оценку стоимости проекта по компонентам.*
- *Изготовление тестовой платы монтаж и пусконаладочные работы.*

Тел: +7 (812) 336 43 04 (многоканальный)
Email: org@lifeelectronics.ru

www.lifeelectronics.ru