OD5015 Series

DC Fan - 12V
50 x 15mm (1.96 x .59in)

Model #	Pg #	Voltage	RPM	CFM	Noise Level	Max Static Pressure
OD5015-12HB	**2**	12 VDC	4800	14	30 dB	.13 H_2O
OD5015-12HB02A	**3**	12 VDC	4800	14	30 dB	.13 H_2O

**** For some models and part numbers, minimum order quantities may apply.**

OD5015-12HB

DC Fan - 12V
50x15mm (1.96”x 0.59”)

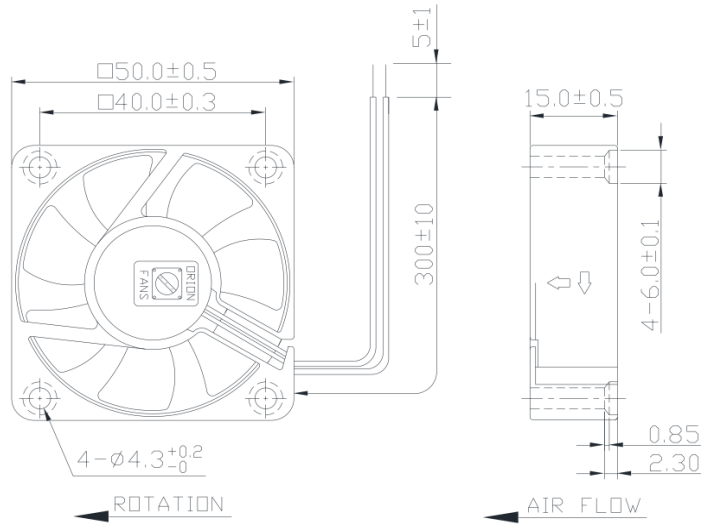

Frame	PBT, UL94V-0	Notes	
Impeller	PBT, UL94V-0	Date: 063015	
Connection	2x Lead wires *	Available Options Tachometer Alarm Other speeds and voltages	
Motor	Brushless DC, imped-ance protected		
Bearing System	Ball		
Insulation Resistance	10M ohm between lead wire and frame (500VDC)	*Connection: UL1007 26AWG, black GND UL1007 26AWG, red Vcc Weight: 27g	
Dielectric Strength	60 seconds at 500VAC, max. leakage < 500 MicroAmp		
Temperature Range	-10C ~ +70C		
Life Expectancy	70000 hours (40C)		

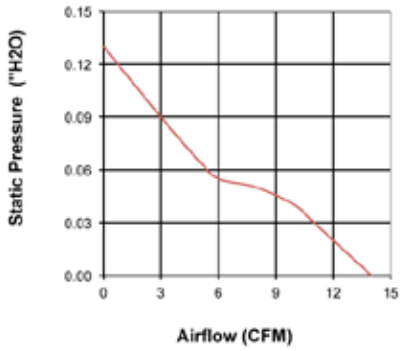

Model Number	OD5015-12HB
Part Number	159141001
Nominal Voltage	12 VDC
Voltage Range	9 ~ 13.2 VDC
Nominal Current (Amps)	0.11 A
Input Power (Watts)	1.68 W
Rated Speed (RPM)	4800
Airflow (CFM)	14
Noise Level (dB)	30
Max. Static Pressure (“ H_2O)	0.13

Knight Electronics, Inc
10557 Metric Dr.
Dallas, Texas 75243
214-340-0265

RoHS Compliant

OrionFans.com
Information and data
is subject to change without
prior notification

OD5015-12HB02A

DC Fan - 12V
50x15mm (1.96”x 0.59”)

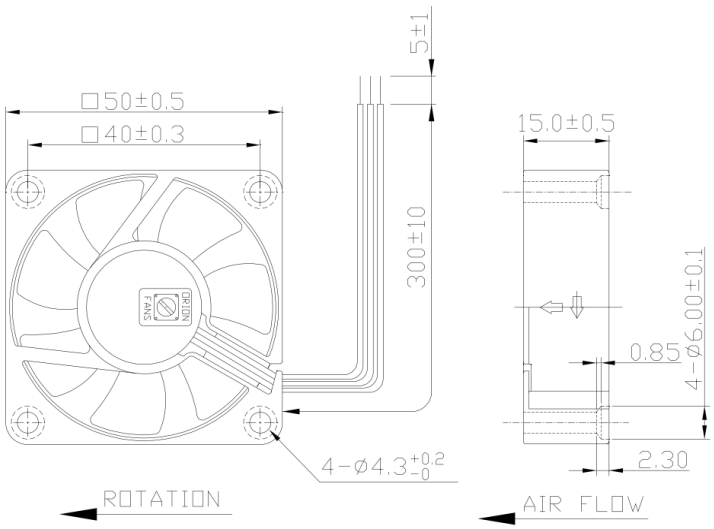

Frame	PBT, UL94V-0	Notes	
Impeller	PBT, UL94V-0	Date: 063015	
Connection	3x Lead wires *	Available Options Tachometer IP55 Other speeds and voltages	
Motor	Brushless DC, imped-ance protected		
Bearing System	Ball		
Insulation Resistance	10M ohm between lead wire and frame (500VDC)	*Connection: UL1007 26AWG, black GND UL1007 26AWG, red Vcc UL 1007 28AWG Yellow Alarm Weight: 27g	
Dielectric Strength	60 seconds at 500VAC, max. leakage < 500 MicroAmp		
Temperature Range	-10C ~ +70C		
Life Expectancy	70000 hours (40C)		

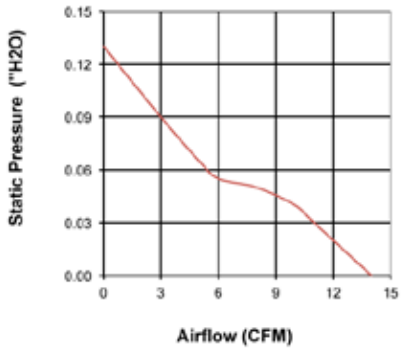

Model Number	OD5015-12HB02A
Part Number	159141231
Nominal Voltage	12 VDC
Voltage Range	9 ~ 13.2 VDC
Nominal Current (Amps)	0.11 A
Input Power (Watts)	1.68 W
Rated Speed (RPM)	4800
Airflow (CFM)	14
Noise Level (dB)	30
Max. Static Pressure (“ H_2O)	0.13

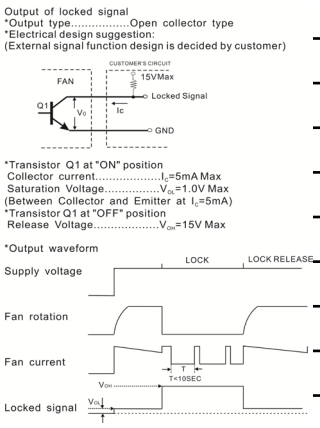

Knight Electronics, Inc
10557 Metric Dr.
Dallas, Texas 75243
214-340-0265

RoHS Compliant

OrionFans.com
Information and data
is subject to change without
prior notification

ООО «ЛайфЭлектроникс» “LifeElectronics” LLC

ИНН 7805602321 КПП 780501001 Р/С 40702810122510004610 ФАКБ "АБСОЛЮТ БАНК" (ЗАО) в г.Санкт-Петербурге К/С 30101810900000000703 БИК 044030703

Компания «Life Electronics» занимается поставками электронных компонентов импортного и отечественного производства от производителей и со складов крупных дистрибьюторов Европы, Америки и Азии.

С конца 2013 года компания активно расширяет линейку поставок компонентов по направлению коаксиальный кабель, кварцевые генераторы и конденсаторы (керамические, пленочные, электролитические), за счёт заключения дистрибьюторских договоров

Мы предлагаем:

- *Конкурентоспособные цены и скидки постоянным клиентам.*
- *Специальные условия для постоянных клиентов.*
- *Подбор аналогов.*
- *Поставку компонентов в любых объемах, удовлетворяющих вашим потребностям.*

- *Приемлемые сроки поставки, возможна ускоренная поставка.*
- *Доставку товара в любую точку России и стран СНГ.*
- *Комплексную поставку.*
- *Работу по проектам и поставку образцов.*
- *Формирование склада под заказчика.*

- *Сертификаты соответствия на поставляемую продукцию (по желанию клиента).*
- *Тестирование поставляемой продукции.*
- *Поставку компонентов, требующих военную и космическую приемку.*
- *Входной контроль качества.*
- *Наличие сертификата ISO.*

В составе нашей компании организован Конструкторский отдел, призванный помогать разработчикам, и инженерам.

Конструкторский отдел помогает осуществить:

- *Регистрацию проекта у производителя компонентов.*
- *Техническую поддержку проекта.*
- *Защиту от снятия компонента с производства.*
- *Оценку стоимости проекта по компонентам.*
- *Изготовление тестовой платы монтаж и пусконаладочные работы.*

Тел: +7 (812) 336 43 04 (многоканальный)
Email: org@lifeelectronics.ru

www.lifeelectronics.ru