RP330 Series — 3-Phase Delta Dual Stage Power Line Filter

RP330
3PHASE DELTA TO 250A

ROHS COMPLIANT

SPECIFICATIONS

Operating Freq.	:	50/60Hz
Usable Freq.	:	DC - 400Hz
Max. Operating Voltage	:	480V +10%
Ambient Temperature	:	-25 to 50C
Climatic Category	:	25/100/21
Hipot Rating (L-G)	:	3500VDC
Terminals (-T)	:	S: 10/16/25/50A (M5) 80/100A (M6) 150/200/250A (M10)
Safety Approvals	:	cURus, EN60939

LEAKAGE CURRENT

Y-cap, nF	mA, 480V/60Hz
0	0
10	0.1
100	1
1000	10
2000	20

PART NUMBER/ ORDERING

RP330	-X (Amps)	-Y (Ycap, nF)	-T	Weight LBS (KG) Typ.
	10	0	S	2.5 (1.1)
	16	10		2.5 (1.1)
	25	100		5.0 (2.3)
	50	1000		5.0 (2.3)
	80	2000		6.0 (2.7)
	100			6.0 (2.7)
	150			17.0 (7.7)
	200			17.0 (7.7)
	250			17.0 (7.7)

Note: Use any combination of -Y with any -X (Amps) rating
e.g. RP330-100-100-S (100 Amps with 100nF Ycap)

SCHEMATIC

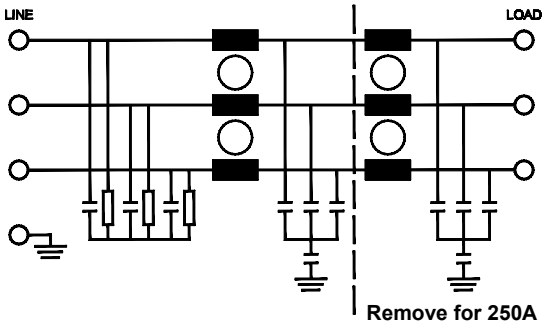

Reference purposes only.
Specifications are subject to change.
Consult factory to verify specifications.

Engineering Assistance: engg@radiuspower.com
Sales:sales@radiuspower.com

RP330
Typical Insertion Loss, dB (50/50ohm)

10 Amp					
FREQ (MHz)	.15	.5	1	10	30
CM (dB)	55	68	70	50	40
DM (dB)	52	65	70	60	30

16 Amp					
FREQ (MHz)	.15	.5	1	10	30
CM (dB)	53	65	70	50	40
DM (dB)	52	64	68	58	34

25 Amp					
FREQ (MHz)	.15	.5	1	10	30
CM (dB)	56	66	72	54	36
DM (dB)	58	70	70	54	42

50 Amp					
FREQ (MHz)	.15	.5	1	10	30
CM (dB)	50	63	68	49	38
DM (dB)	57	65	70	52	34

80/100 Amp					
FREQ (MHz)	.15	.5	1	10	30
CM (dB)	52	65	70	50	37
DM (dB)	55	60	65	58	40

150/200 Amp					
FREQ (MHz)	.15	.5	1	10	30
CM (dB)	60	70	70	52	38
DM (dB)	54	65	70	60	40

250 Amp					
FREQ (MHz)	.15	.5	1	10	30
CM (dB)	48	57	65	50	32
DM (dB)	50	65	70	48	30

Mechanical Dimensions

10/16Amp

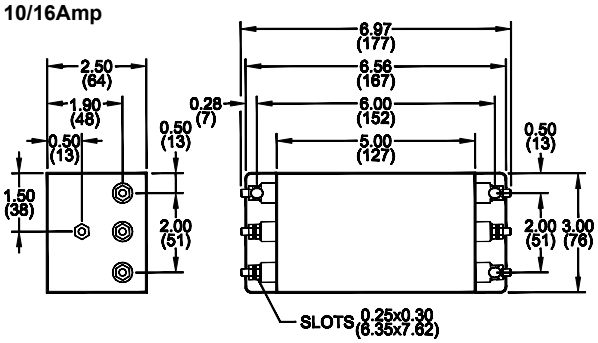

25/50Amp

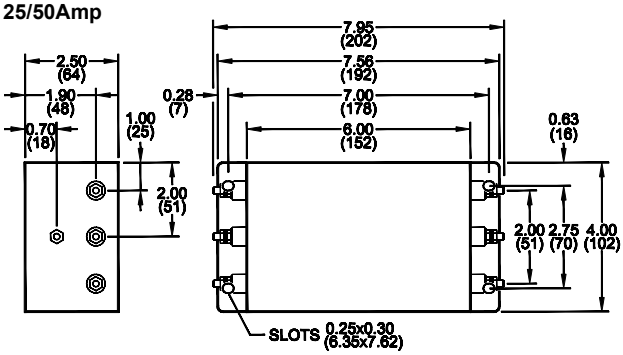

80/100Amp

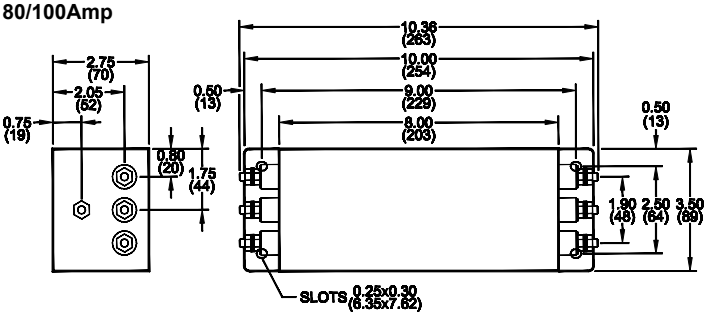

150/200/250Amp

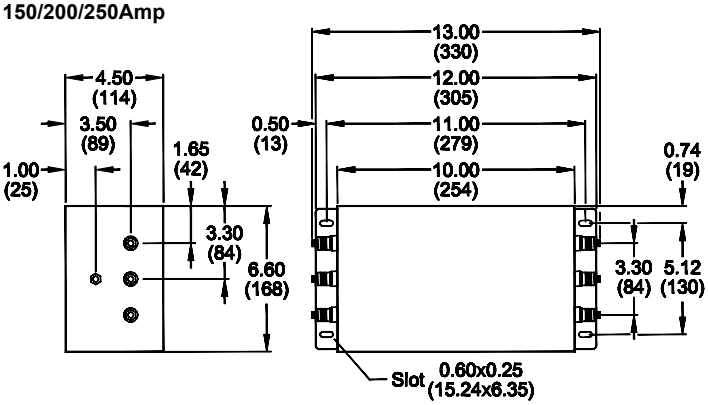

TYPICAL TOLERANCE: +/-0.02 (0.50)

Reference purposes only.
Specifications are subject to change.
Consult factory to verify specifications.

www.radiuspower.com
Engineering Assistance: engg@radiuspower.com
Sales:sales@radiuspower.com

ООО «ЛайфЭлектроникс» “LifeElectronics” LLC

ИНН 7805602321 КПП 780501001 Р/С 40702810122510004610 ФАКБ "АБСОЛЮТ БАНК" (ЗАО) в г.Санкт-Петербурге К/С 30101810900000000703 БИК 044030703

Компания «Life Electronics» занимается поставками электронных компонентов импортного и отечественного производства от производителей и со складов крупных дистрибьюторов Европы, Америки и Азии.

С конца 2013 года компания активно расширяет линейку поставок компонентов по направлению коаксиальный кабель, кварцевые генераторы и конденсаторы (керамические, пленочные, электролитические), за счёт заключения дистрибьюторских договоров

Мы предлагаем:

- *Конкурентоспособные цены и скидки постоянным клиентам.*
- *Специальные условия для постоянных клиентов.*
- *Подбор аналогов.*
- *Поставку компонентов в любых объемах, удовлетворяющих вашим потребностям.*

- *Приемлемые сроки поставки, возможна ускоренная поставка.*
- *Доставку товара в любую точку России и стран СНГ.*
- *Комплексную поставку.*
- *Работу по проектам и поставку образцов.*
- *Формирование склада под заказчика.*

- *Сертификаты соответствия на поставляемую продукцию (по желанию клиента).*
- *Тестирование поставляемой продукции.*
- *Поставку компонентов, требующих военную и космическую приемку.*
- *Входной контроль качества.*
- *Наличие сертификата ISO.*

В составе нашей компании организован Конструкторский отдел, призванный помогать разработчикам, и инженерам.

Конструкторский отдел помогает осуществить:

- *Регистрацию проекта у производителя компонентов.*
- *Техническую поддержку проекта.*
- *Защиту от снятия компонента с производства.*
- *Оценку стоимости проекта по компонентам.*
- *Изготовление тестовой платы монтаж и пусконаладочные работы.*

Тел: +7 (812) 336 43 04 (многоканальный)
Email: org@lifeelectronics.ru

www.lifeelectronics.ru