THIS COPY IS PROVIDED ON A RESTRICTED BASIS AND IS NOT TO BE USED IN ANY WAY DETRIMENTAL TO THE INTERESTS OF PANDUIT CORP.

PANDUIT PART NUMBER	STUD SIZE	DIMENSIONS in.				
		A ±.040	W ±.010	C ±.020	M ±.040	H ±.010
PN10-8FF-2K	#8	1.05 (26.67)	.38 (9.65)	.22 (5.59)	.80 (20.32)	.17 (4.32)
PN10-10FF-2K	#10	1.05 (26.67)	.38 (9.65)	.22 (5.59)	.80 (20.32)	.20 (5.08)

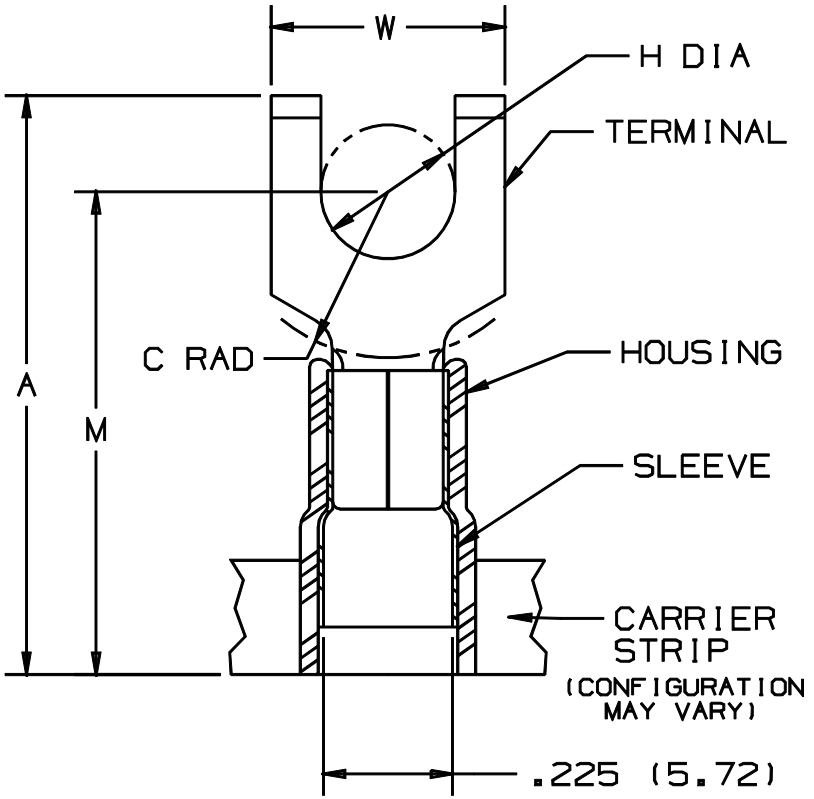

NOTES :

1. UL LISTED AND CSA CERTIFIED FOR :
   A. 600 V MAX. VOLTAGE RATING
   B. 221°F (105°C) MAX. TEMP. RATING
   C. #12-10 AWG (2.5-6.0 mm²) SOLID OR STRANDED, COPPER WIRE
2. PACKAGE QTY. : 2K = 2000 PCS. CONTINUOUS MOLDED CARRIER STRIP
3. MATERIAL :
   A. STAMPING - .04" THK COPPER, TIN PLATED
   B. HOUSING - YELLOW NYLON
   C. SLEEVE - BRASS, TIN PLATED
4. DIMENSIONS IN BRACKETS ARE IN MILLIMETERS
5. INSTALLATION TOOLS :
   A. PRESSES - CP-851, CP-860, CP-861
   B. APPLICATOR - CA-800
   C. DIE INSERTS - CD-800-3
6. WIRE STRIP LENGTH: $9/32^{+1/32}_{-0}$ ($7.1^{+0.8}_{-0}$)

LISTED 587H E52164

CERTIFIED LR31212

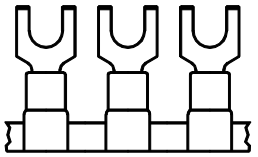

A41091_05

REV	DATE	BY	CHK	DESCRIPTION	ECN	CUST	PM
05	1/01	SAB		FILE SPEC. WAS N41091AA_PCD_04			
04	5/99	ED		UPDATED "A"&"M" DIM.S, AND MODIFIED DIMENSIONAL TOLERANCES	07670		
03	12/96	JAMB	RLS	ADDED DIM.,"MIN INSUL. DIA."	05388	LA	DBH

PANDUIT CORP. TINLEY PARK, ILLINOIS

TERMO 3PC. CONTINUOUSLY MOLDED NYLON INSULATED, 12-10 BARREL, FLANGED FORKS

DRAWN BY	CHK'D	SCALE	DRAWING NO.
FES	LA	NONE	A41091

ООО «ЛайфЭлектроникс» “LifeElectronics” LLC

ИНН 7805602321 КПП 780501001 Р/С 40702810122510004610 ФАКБ "АБСОЛЮТ БАНК" (ЗАО) в г.Санкт-Петербурге К/С 30101810900000000703 БИК 044030703

Компания «Life Electronics» занимается поставками электронных компонентов импортного и отечественного производства от производителей и со складов крупных дистрибьюторов Европы, Америки и Азии.

С конца 2013 года компания активно расширяет линейку поставок компонентов по направлению коаксиальный кабель, кварцевые генераторы и конденсаторы (керамические, пленочные, электролитические), за счёт заключения дистрибьюторских договоров

Мы предлагаем:

- *Конкурентоспособные цены и скидки постоянным клиентам.*
- *Специальные условия для постоянных клиентов.*
- *Подбор аналогов.*
- *Поставку компонентов в любых объемах, удовлетворяющих вашим потребностям.*

- *Приемлемые сроки поставки, возможна ускоренная поставка.*
- *Доставку товара в любую точку России и стран СНГ.*
- *Комплексную поставку.*
- *Работу по проектам и поставку образцов.*
- *Формирование склада под заказчика.*

- *Сертификаты соответствия на поставляемую продукцию (по желанию клиента).*
- *Тестирование поставляемой продукции.*
- *Поставку компонентов, требующих военную и космическую приемку.*
- *Входной контроль качества.*
- *Наличие сертификата ISO.*

В составе нашей компании организован Конструкторский отдел, призванный помогать разработчикам, и инженерам.

Конструкторский отдел помогает осуществить:

- *Регистрацию проекта у производителя компонентов.*
- *Техническую поддержку проекта.*
- *Защиту от снятия компонента с производства.*
- *Оценку стоимости проекта по компонентам.*
- *Изготовление тестовой платы монтаж и пусконаладочные работы.*

Тел: +7 (812) 336 43 04 (многоканальный)
Email: org@lifeelectronics.ru

www.lifeelectronics.ru