THIS DRAWING IS UNPUBLISHED.
VERTRAULICHE UNVEROEFFENTLICHTE ZEICHNUNG
© COPYRIGHT – By –
RELEASED FOR PUBLICATION
FREI FUER VEROEFFENTLICHUNG
ALL RIGHTS RESERVED.
ALLE RECHTE VORBEHALTEN

REVISIONS
AENDERUNGEN

P	LTR	DESCRIPTION BESCHREIBUNG	DATE	DWN	APVD
	C7	REVISED PER ECR-17-014951	16OCT2017	BDA	KR

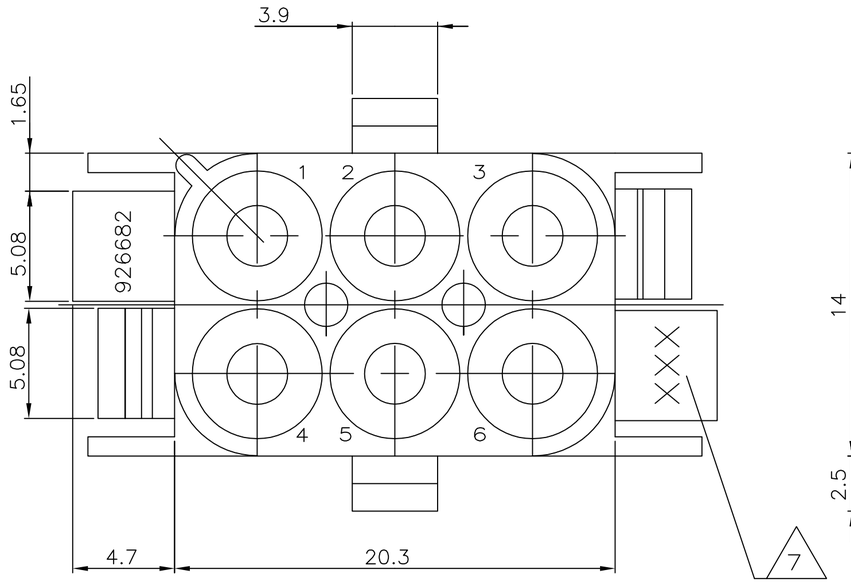

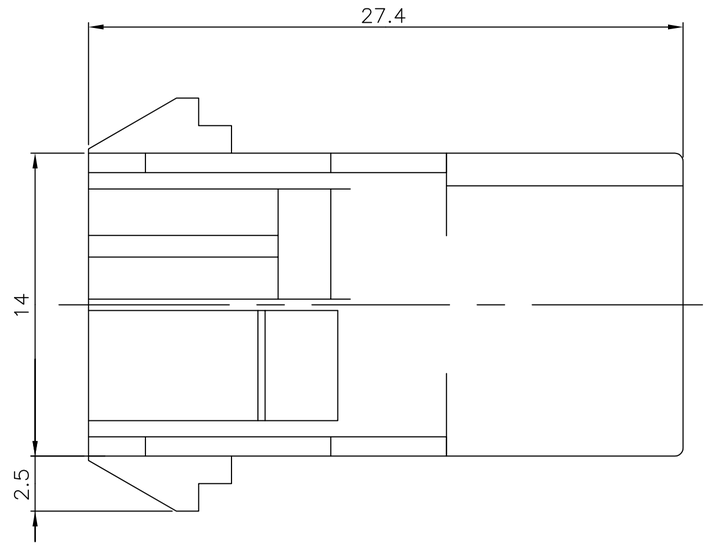

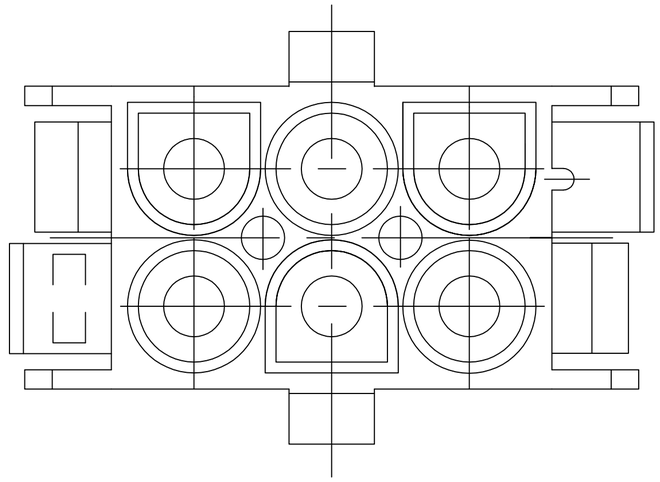

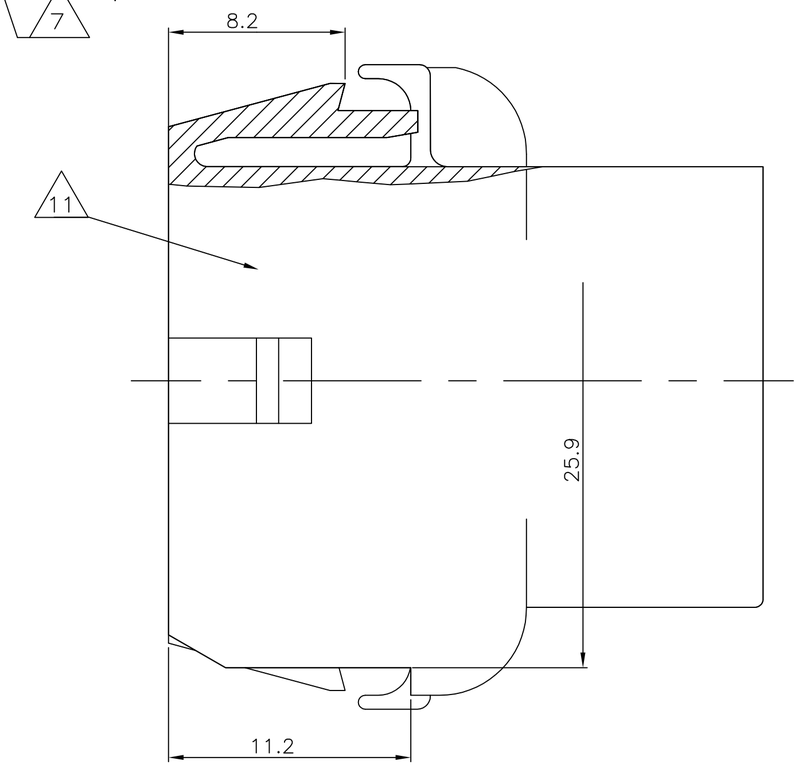

Montageausschnitt / PANEL CUT OUT
Bestückungsseite / LOADING SIDE
M 2:1 / SCALE 2:1

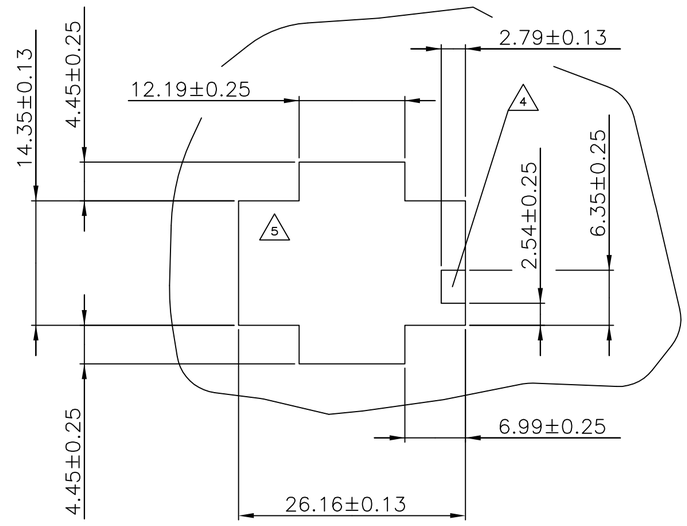

Bemerkungen:
NOTES

1 Geeignet für UMNL Stift– und Buchsenkontakte
BEEN SUITABLE FOR UMNL PIN– AND SOCKET CONTACTS

2 Empfohlene Blechstärke 0.75 – 2.3 mm
RECOMMEND SHEET METAL THICKNESS 0.75 – 2.3 mm

3 Gehäuse muß in Stanzrichtung eingeführt werden
HOUSING MUST BE INTRODUCED TO PUNCHING DIRECTION

4 Für verschlüsseltes Einsetzen der Gehäuse
FOR CODED USING OF THE HOUSING

5 Position von Kammer 1 bei Verschlüsseltem Einsetzen
POSITION OF CAVITY 1 FOR CODED USING

6 Neues Material (Phosphor und Halogen frei)
NEW MATERIAL (PHOSPHORUS AND HALOGENEOUS FREE)

7 Hersteller–Logo und Ländercode nach TE–SPEZ. 115–18016
BRANDNAME AND MANUFACTERING LOCATION CODE ACCORDING TE–SPEC. 115–18016

8 MATERIAL CORRESPONDING TO THE REQUIRMENT OF IEC 60335–1
(INCL. GLOW WIRE TEST 750°C WITH OUT FLAME)

9 PRELIMINARY PART NOT RELEASED FOR PRODUCTION

10 MATERIAL P/N: 702641–1.

11 CSA LOGO LOCATED AT LEAST ONE SIDE
OF THE HOUSING, LOCATED AS SHOWN

12 DIMENSIONS SHOWN REPRESENT PRODUCT IN DRY, AS MOLDED, CONDITION. ADDITIONAL 2% GROWTH DUE TO SUBSEQUENT MOISTURE ABSORPTION MAY OCCUR AND SHOULD BE ACCOUNTED FOR.

	PART NO	REV.	MATERIAL	COLOR
	926682–7	1	PA6.UL94 V 0 (8) (9)	natur/NATURAL
OBSOLETE	~~926682–6~~	C	PA6.6 UL94 V 2 (ZYTEL E 103 HSL)	natur/NATURAL
OBSOLETE	~~926682–5~~	C	PA6.6 UL94 V 2 (ZYTEL ...135F)	natur/NATURAL
	926682–4	C	PA6.6 UL94 V 2 (ZYTEL ...135F) (10)	weiß/WHITE
	926682–3	C	PA6.6 UL94 V 0 (ULTRAMID C3U)	(6) natur/NATURAL
OBSOLETE	~~926682–2~~	C	PA6.6 UL94 V 2 (ZYTEL ...135F)	schwarz/BLACK
	926682–1	C	PA6.6 UL94 V 2 (ZYTEL E 101)	natur/NATURAL

THIS DRAWING IS A CONTROLLED DOCUMENT.
DIESE ZEICHNUNG IST EIN KONTROLLIERTES DOKUMENT.

DIMENSIONS: MASSE\NHEITEN: mm

TOLERANCES UNLESS OTHERWISE SPECIFIED: ALLGEMEINTOLERANZEN
0 PLC ± –
1 PLC ± –
2 PLC ± 0.2 mm
3 PLC ± –
4 PLC ± –
ANGLES/WINKEL ± –

MATERIAL –
FINISH/OBERFLAECHE/FARBE –

DWN Abraham,G. 11–MAR–03
CHK Kampmann,H. 12–MAR–03
APVD –
PRODUCT SPEC PRODUKTSPEZ. 108–1031
APPLICATION SPEC. VERABEITUNGSSPEZ. 114–18011
WEIGHT GEWICHT 0,000000

TE Connectivity

NAME
6–pol. UMNL Aufnahmegehaeuse
UMNL 6–WAY CAP HOUSING

SIZE A2 | CAGE CODE 00779 | DRAWING NO ZEICHNUNGS–NR. C–926682 | RESTRICTED TO NUR FUER –

CUSTOMER DRAWING/KUNDENZEICHNUNG | SCALE MASSSTAB 5:1 | SHEET BLATT 1 VON 1 | REV C7

1471–9 (1/15)

ООО «ЛайфЭлектроникс» “LifeElectronics” LLC

ИНН 7805602321 КПП 780501001 Р/С 40702810122510004610 ФАКБ "АБСОЛЮТ БАНК" (ЗАО) в г.Санкт-Петербурге К/С 30101810900000000703 БИК 044030703

Компания «Life Electronics» занимается поставками электронных компонентов импортного и отечественного производства от производителей и со складов крупных дистрибьюторов Европы, Америки и Азии.

С конца 2013 года компания активно расширяет линейку поставок компонентов по направлению коаксиальный кабель, кварцевые генераторы и конденсаторы (керамические, пленочные, электролитические), за счёт заключения дистрибьюторских договоров

Мы предлагаем:

- *Конкурентоспособные цены и скидки постоянным клиентам.*
- *Специальные условия для постоянных клиентов.*
- *Подбор аналогов.*
- *Поставку компонентов в любых объемах, удовлетворяющих вашим потребностям.*

- *Приемлемые сроки поставки, возможна ускоренная поставка.*
- *Доставку товара в любую точку России и стран СНГ.*
- *Комплексную поставку.*
- *Работу по проектам и поставку образцов.*
- *Формирование склада под заказчика.*

- *Сертификаты соответствия на поставляемую продукцию (по желанию клиента).*
- *Тестирование поставляемой продукции.*
- *Поставку компонентов, требующих военную и космическую приемку.*
- *Входной контроль качества.*
- *Наличие сертификата ISO.*

В составе нашей компании организован Конструкторский отдел, призванный помогать разработчикам, и инженерам.

Конструкторский отдел помогает осуществить:

- *Регистрацию проекта у производителя компонентов.*
- *Техническую поддержку проекта.*
- *Защиту от снятия компонента с производства.*
- *Оценку стоимости проекта по компонентам.*
- *Изготовление тестовой платы монтаж и пусконаладочные работы.*

Тел: +7 (812) 336 43 04 (многоканальный)
Email: org@lifeelectronics.ru

www.lifeelectronics.ru