DTS(G)(P)-2 SERIES

12x12 Through Hole With Ground Terminal Type

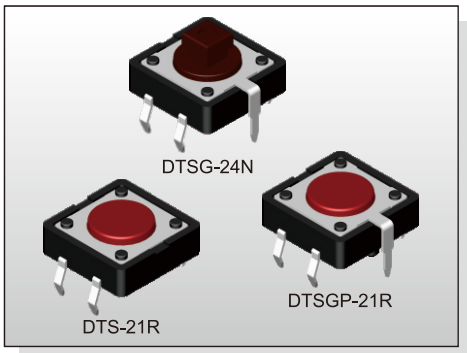

FEATURES

※Snap in type with ground pin
※Guide bosses available
※Cap options

APPLICATION

※Audio, OA equipment
※Instrumentation
※Industrial

SPECIFICATION

Contact Rating	50mA, 12V DC
Contact Resistance	100mΩ max.
Insulation Resistance	100MΩ min. 500V DC
Dielectric Strength	250V AC/1 minute
Operating Force	130±50gf, Black(K) 160±50gf, Brown(N) 260±50gf, Red(R) 320±80gf, Salmon(S) 520±130gf, Yellow(Y)
Travel	0.35mm
Operating Life	Phosphor Bronze Dome 100,000 cycles for 520/320/260gf 200,000 cycles for 160gf Stainless Steel Dome 300,000 cycles for 520/320gf 500,000 cycles for 260gf 1,000,000 cycles for 160gf 10,000,000 cycles for 130gf
Operating Temp.	-25°C ~ +70°C
Storage Temp.	-30°C ~ +80°C

HOW TO ORDER

D T S □ □ - 2 □ □ - □ - □ - □

□=Without Ground Pin
G=With Ground Pin

□=Without Post
P=With Post

Dimension H:
1=4.30mm
3=7.40mm
4=7.30(SQ.)x3.80mm
5=8.50mm

Operating Force:
K=Black, 130g
N=Brown, 160gf
R=Red, 260gf
S=Salmon, 320gf
Y=Yellow, 520gf

□=Phosphor Bronze Dome(Except 130gf)
S=Stainless Steel Dome

V=RoHS & Lead Free Solderable
Q=Halogen Free

Package:
□=Bulk pack
B=Tube (DTS-2 Only)

CIRCUIT

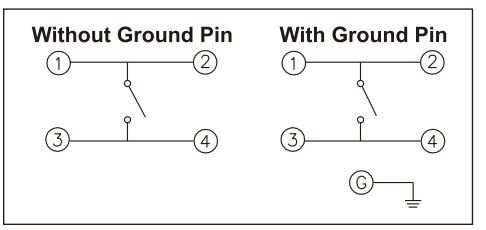

PACKAGE

<Bag>
500 pcs
<Tube>
DTS-2: 40 pcs

DTS-2

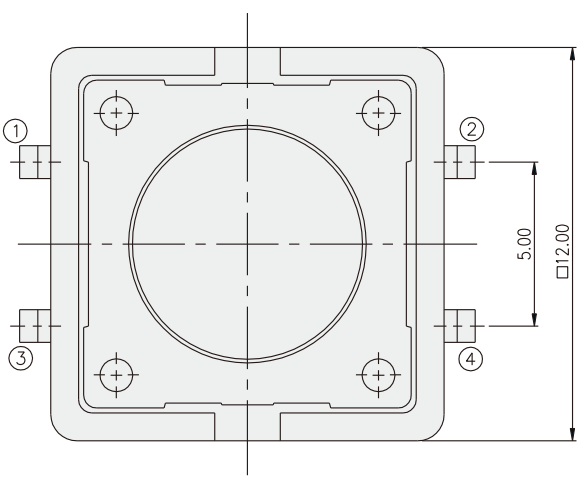

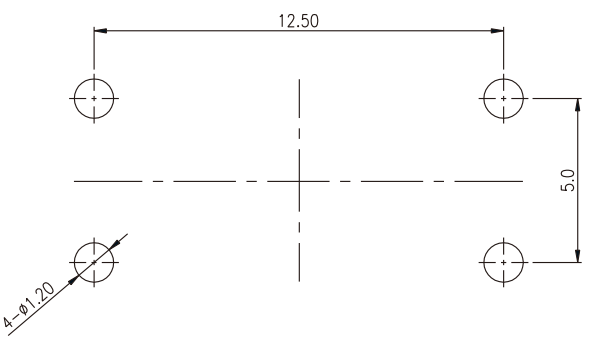

P.C.B. LAYOUT

PART NO.	H
DTS-21	4.30
DTS-23	7.40
DTS-25	8.50

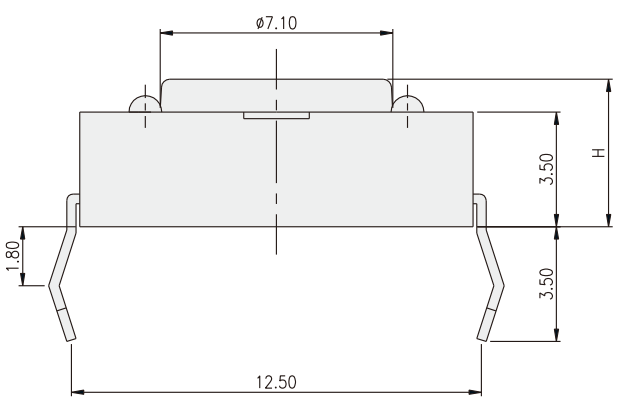

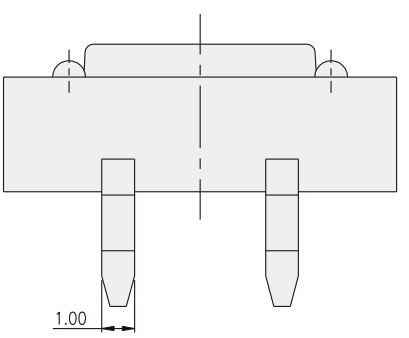

12x12 Through Hole
With Ground Terminal Type

DTS-24

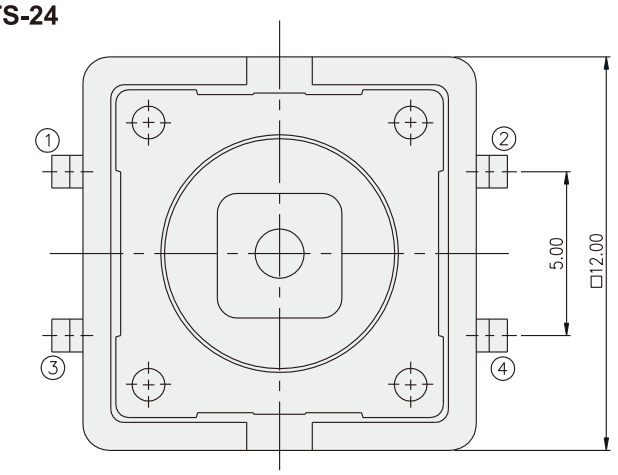

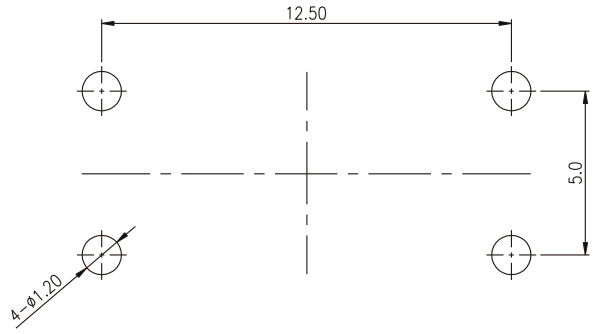

P.C.B. LAYOUT

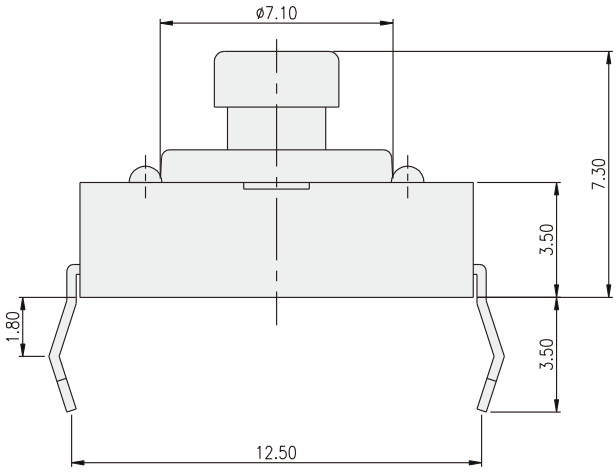

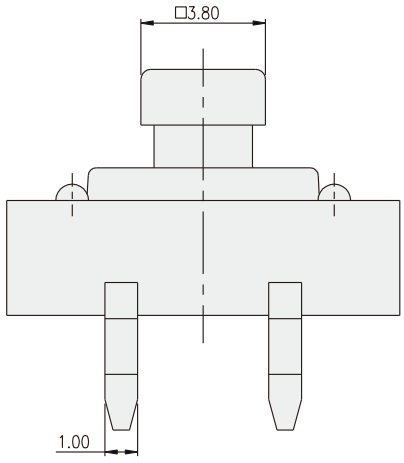

DTSP-24

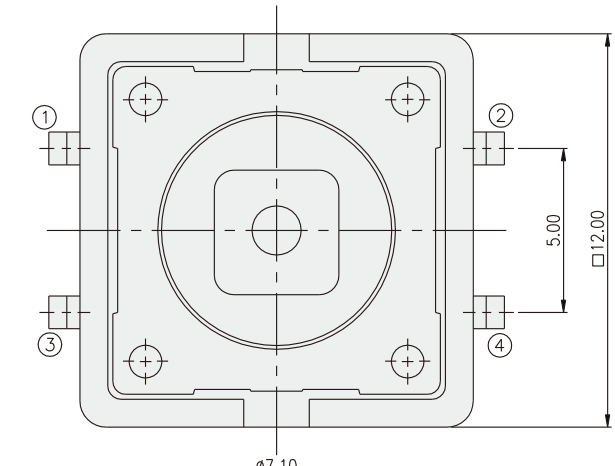

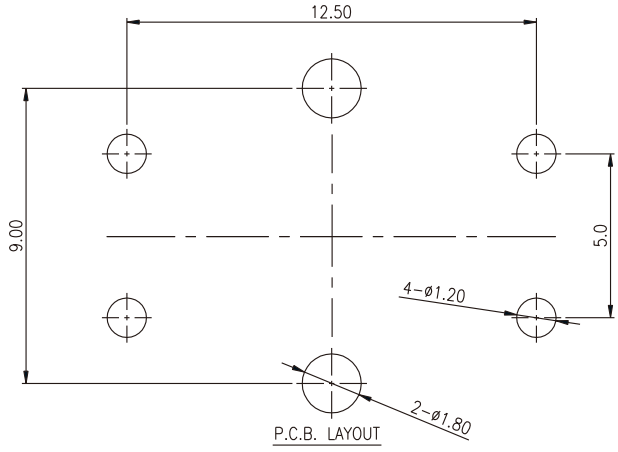

P.C.B. LAYOUT

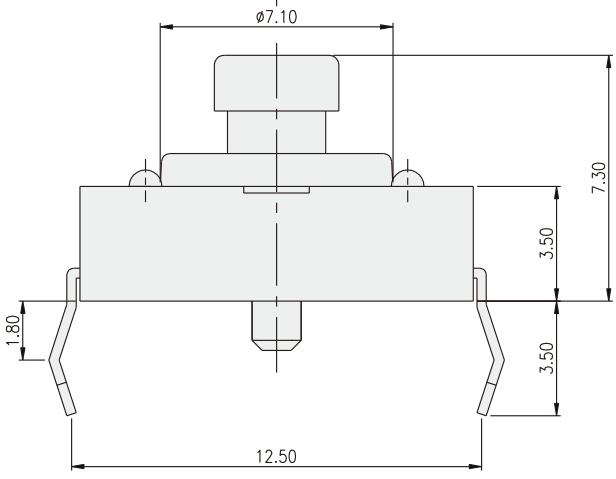

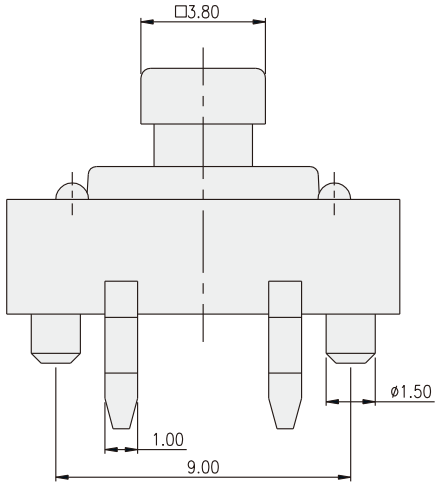

12x12 Through Hole
With Ground Terminal Type

DTSG-2

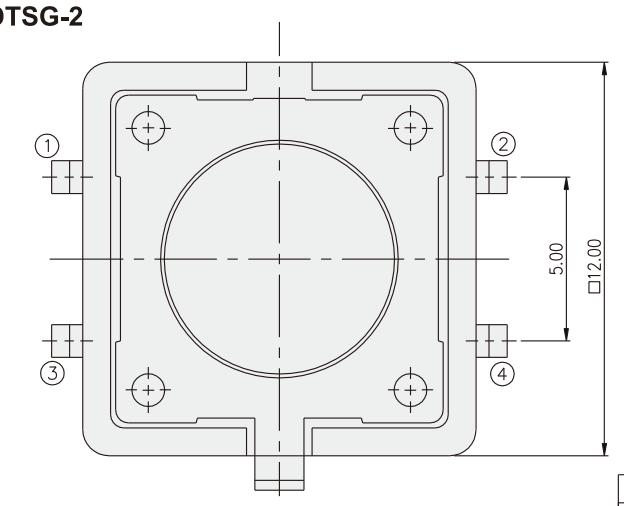

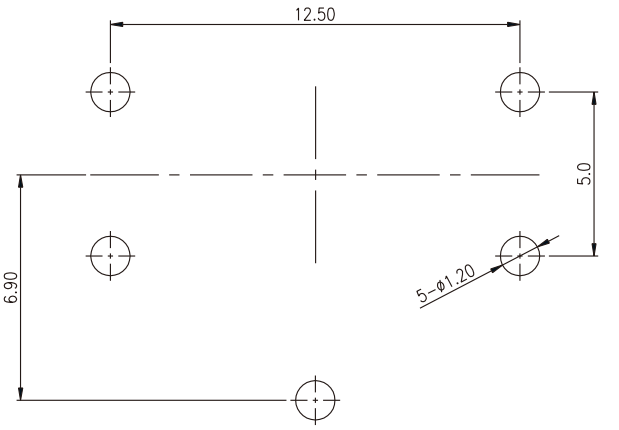

P.C.B. LAYOUT

PART NO.	H
DTSG-21	4.30
DTSG-23	7.40
DTSG-25	8.50

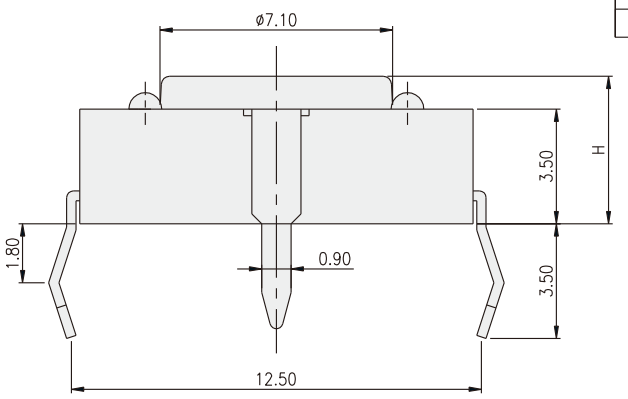

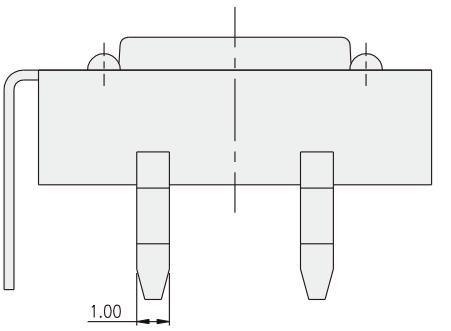

DTSGP-2

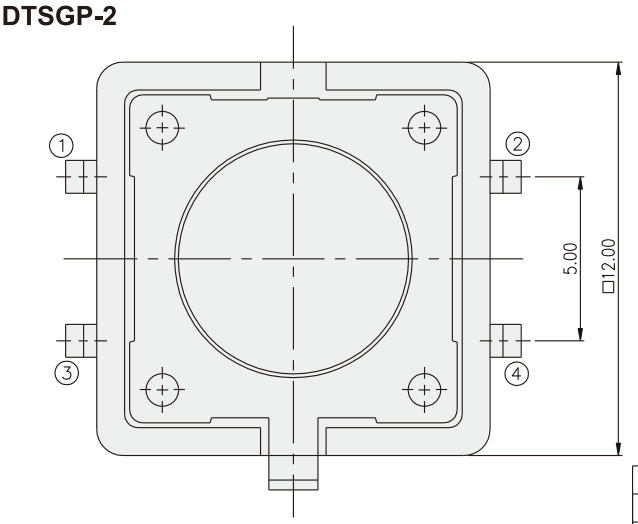

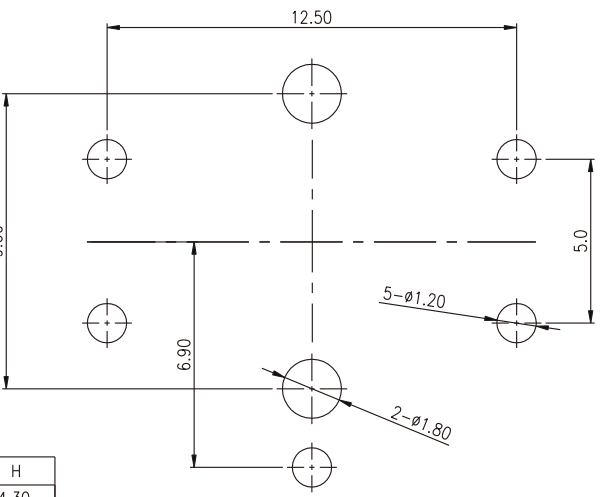

P.C.B. LAYOUT

PART NO.	H
DTSGP-21	4.30
DTSGP-23	7.40
DTSGP-25	8.50

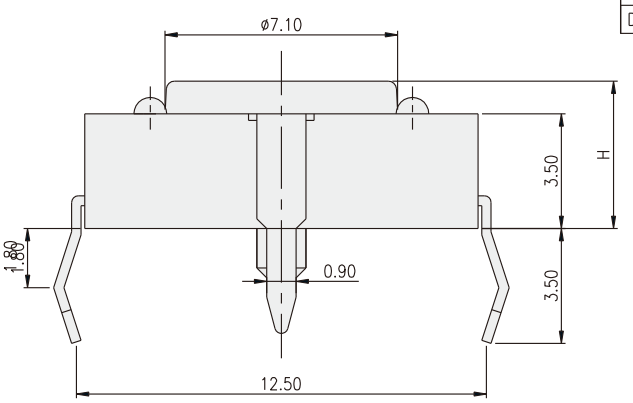

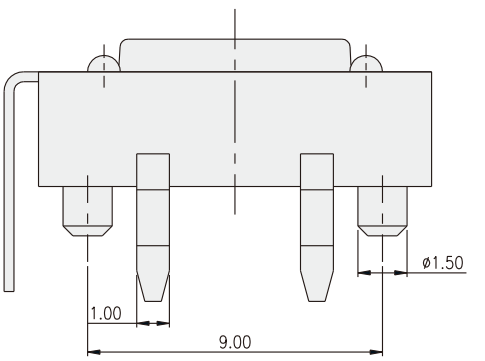

ООО «ЛайфЭлектроникс» “LifeElectronics” LLC

ИНН 7805602321 КПП 780501001 Р/С 40702810122510004610 ФАКБ "АБСОЛЮТ БАНК" (ЗАО) в г.Санкт-Петербурге К/С 30101810900000000703 БИК 044030703

Компания «Life Electronics» занимается поставками электронных компонентов импортного и отечественного производства от производителей и со складов крупных дистрибьюторов Европы, Америки и Азии.

С конца 2013 года компания активно расширяет линейку поставок компонентов по направлению коаксиальный кабель, кварцевые генераторы и конденсаторы (керамические, пленочные, электролитические), за счёт заключения дистрибьюторских договоров

Мы предлагаем:

- *Конкурентоспособные цены и скидки постоянным клиентам.*
- *Специальные условия для постоянных клиентов.*
- *Подбор аналогов.*
- *Поставку компонентов в любых объемах, удовлетворяющих вашим потребностям.*

- *Приемлемые сроки поставки, возможна ускоренная поставка.*
- *Доставку товара в любую точку России и стран СНГ.*
- *Комплексную поставку.*
- *Работу по проектам и поставку образцов.*
- *Формирование склада под заказчика.*

- *Сертификаты соответствия на поставляемую продукцию (по желанию клиента).*
- *Тестирование поставляемой продукции.*
- *Поставку компонентов, требующих военную и космическую приемку.*
- *Входной контроль качества.*
- *Наличие сертификата ISO.*

В составе нашей компании организован Конструкторский отдел, призванный помогать разработчикам, и инженерам.

Конструкторский отдел помогает осуществить:

- *Регистрацию проекта у производителя компонентов.*
- *Техническую поддержку проекта.*
- *Защиту от снятия компонента с производства.*
- *Оценку стоимости проекта по компонентам.*
- *Изготовление тестовой платы монтаж и пусконаладочные работы.*

Тел: +7 (812) 336 43 04 (многоканальный)
Email: org@lifeelectronics.ru

www.lifeelectronics.ru