THIS DRAWING IS UNPUBLISHED. RELEASED FOR PUBLICATION October , 2018.
© COPYRIGHT 2018 TE Connectivity Ltd. ALL RIGHTS RESERVED.

REVISIONS

P	LTR	DESCRIPTION	DATE	DWN	APVD
	A	INITIAL RELEASE	27NOV2018	GK	ES

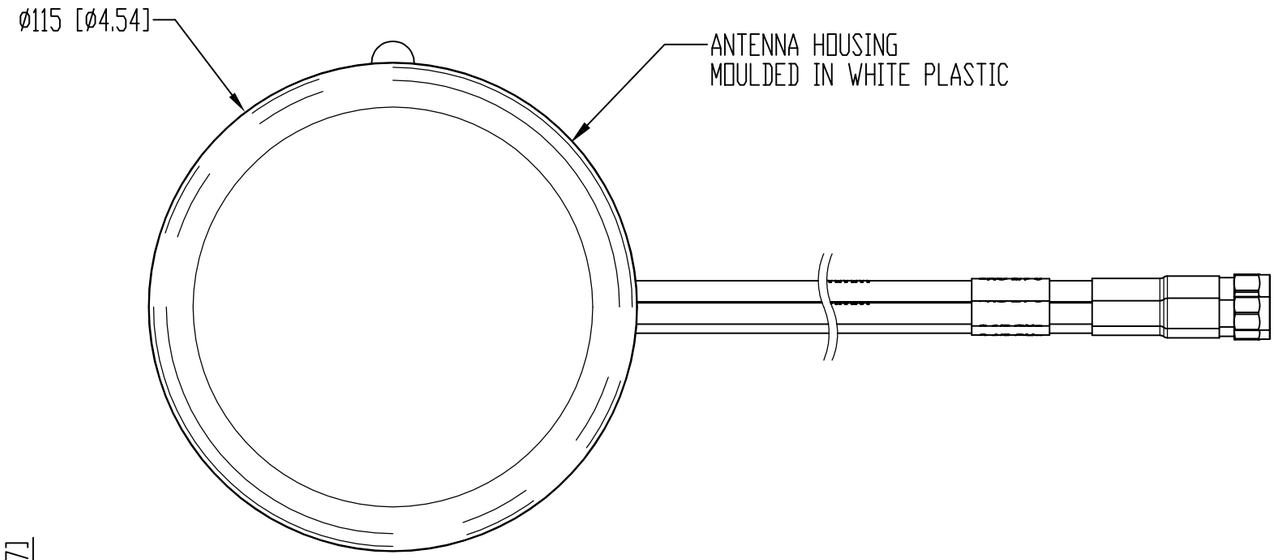

NOTES:
1. OPERATING FREQUENCIES:
   WIFI FEED: 2400/4900–6000 MHz
2. ALL MATERIALS SUPPLIED MUST BE RoHS2 (DIRECTIVE 2011/65/EU) COMPLIANT AND MUST NOT CONTAIN ANY SUBSTANCES OF VERY HIGH CONCERN (SVHCs) LISTED UNDER REACH OR POLY–AROMATIC HYDROCARBONS (PAHs), OR PERSISTENT ORGANIC POLLUTANTS (POPs) CONTROLLED BY THE STOCKHOLM CONVENTION.
3. PATTERN: OMNI–DIRECTIONAL.
4. MAX. INPUT POWER: 10W.
5. OPERATING TEMPERATURE: –30°/+70°C(–22°/+158°F).
6. MATERIAL: GELOY HRA 222F.
7. CABLE MATERIAL: CS32 FLAME RETARDANT TO UN118.01/EN6722/EN45545–2
8. WEIGHT: 225g.
9. TESTED AND APPROVED ACCORDING TO EN45545–2(HL1–3)

ISO VIEW
SCALE 1:2

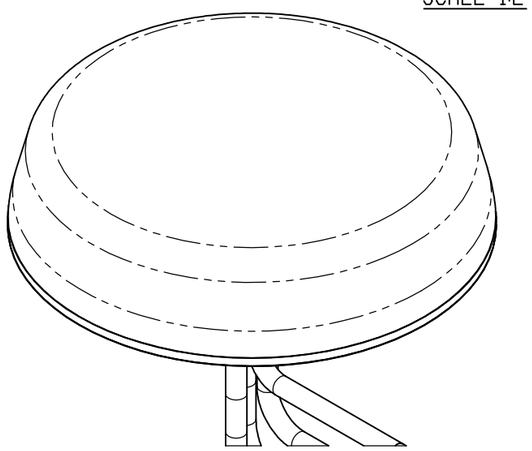

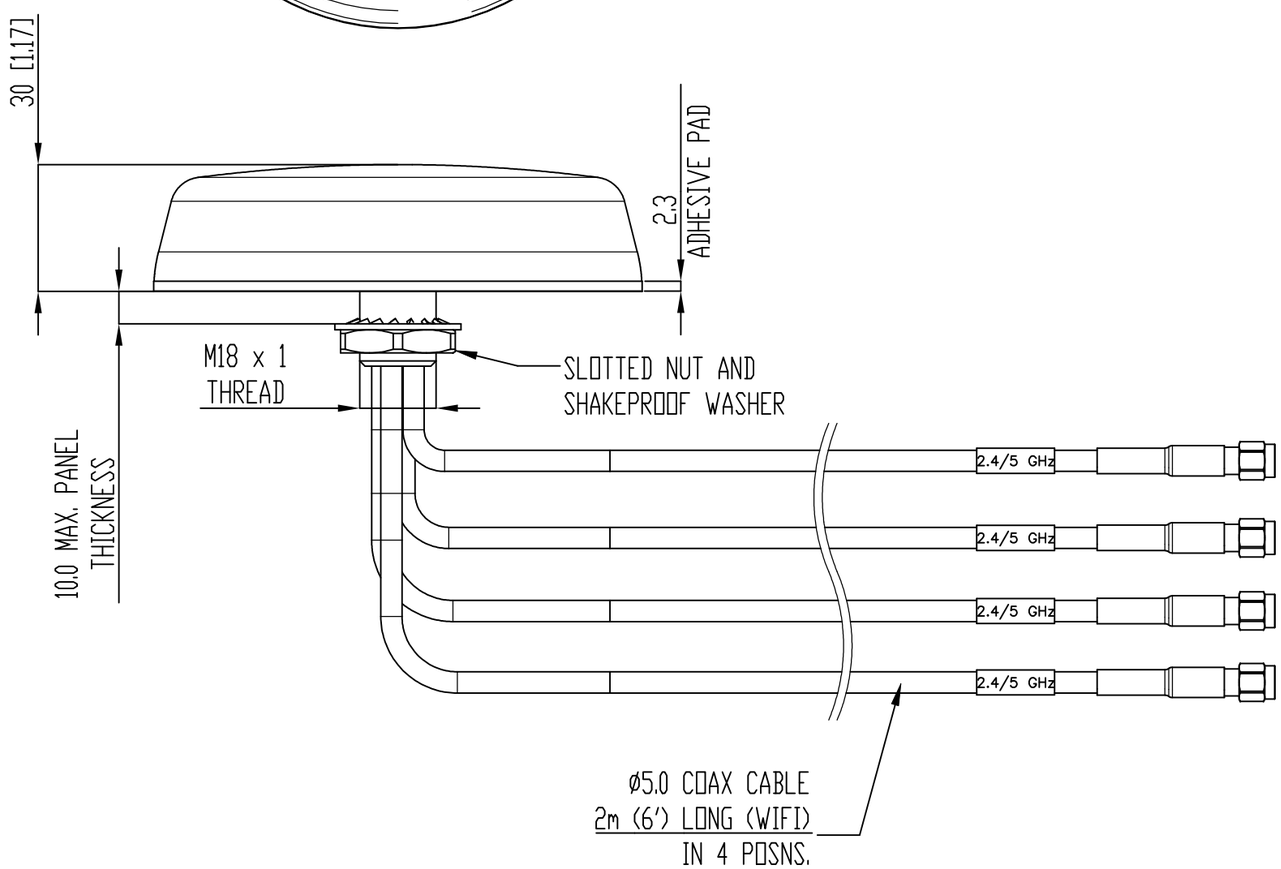

TE P/N	DESCRIPTION	TERMINATION	COLOR
2344721–6	CEILING MOUNT ANTENNA MIMO 4X4	RIGHT–ANGLED N PLUGS	WHITE
2344721–5	CEILING MOUNT ANTENNA MIMO 3X3		
2344721–4	CEILING MOUNT ANTENNA MIMO 2X2		
2344721–3	CEILING MOUNT ANTENNA MIMO 4X4	REVERSE POLARITY SMA PLUGS	
2344721–2	CEILING MOUNT ANTENNA MIMO 3X3		
2344721–1	CEILING MOUNT ANTENNA MIMO 2X2		

THIS DRAWING IS A CONTROLLED DOCUMENT.

DIMENSIONS: mm [INCHES]

TOLERANCES UNLESS OTHERWISE SPECIFIED:
0 PLC ± 0.5
1 PLC ± 0.2
2 PLC ± 0.1
3 PLC ± –
4 PLC ± –
ANGLES ± 1°

MATERIAL –
FINISH –

DWN GOPALAKRISHNA H.V. 08OCT2018
CHK E STELLINGA 08OCT2018
APVD E STELLINGA 08OCT2018
PRODUCT SPEC —
APPLICATION SPEC —
WEIGHT 0

TE Connectivity

NAME CEILING MOUNT ANTENNA MIMO
–
–

SIZE A2 | CAGE CODE 00779 | DRAWING NO C-2344721 | RESTRICTED TO —

CUSTOMER DRAWING | SCALE 1:1 | SHEET 1 OF 1 | REV A

2344721

1471-9 (1/15)

ООО «ЛайфЭлектроникс» “LifeElectronics” LLC

ИНН 7805602321 КПП 780501001 Р/С 40702810122510004610 ФАКБ "АБСОЛЮТ БАНК" (ЗАО) в г.Санкт-Петербурге К/С 30101810900000000703 БИК 044030703

Компания «Life Electronics» занимается поставками электронных компонентов импортного и отечественного производства от производителей и со складов крупных дистрибьюторов Европы, Америки и Азии.

С конца 2013 года компания активно расширяет линейку поставок компонентов по направлению коаксиальный кабель, кварцевые генераторы и конденсаторы (керамические, пленочные, электролитические), за счёт заключения дистрибьюторских договоров

Мы предлагаем:

- *Конкурентоспособные цены и скидки постоянным клиентам.*
- *Специальные условия для постоянных клиентов.*
- *Подбор аналогов.*
- *Поставку компонентов в любых объемах, удовлетворяющих вашим потребностям.*

- *Приемлемые сроки поставки, возможна ускоренная поставка.*
- *Доставку товара в любую точку России и стран СНГ.*
- *Комплексную поставку.*
- *Работу по проектам и поставку образцов.*
- *Формирование склада под заказчика.*

- *Сертификаты соответствия на поставляемую продукцию (по желанию клиента).*
- *Тестирование поставляемой продукции.*
- *Поставку компонентов, требующих военную и космическую приемку.*
- *Входной контроль качества.*
- *Наличие сертификата ISO.*

В составе нашей компании организован Конструкторский отдел, призванный помогать разработчикам, и инженерам.

Конструкторский отдел помогает осуществить:

- *Регистрацию проекта у производителя компонентов.*
- *Техническую поддержку проекта.*
- *Защиту от снятия компонента с производства.*
- *Оценку стоимости проекта по компонентам.*
- *Изготовление тестовой платы монтаж и пусконаладочные работы.*

Тел: +7 (812) 336 43 04 (многоканальный)
Email: org@lifeelectronics.ru

www.lifeelectronics.ru