REDUCED FLANGE JACK RECEPTACLE

TAB CONTACT

R125.943.001

Series : **SMA**

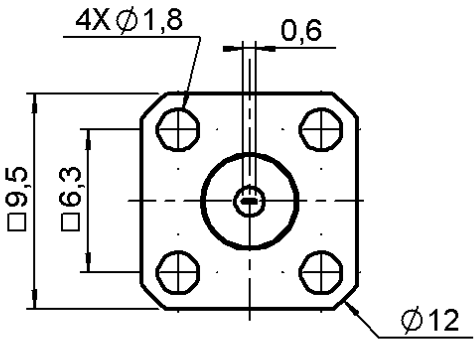

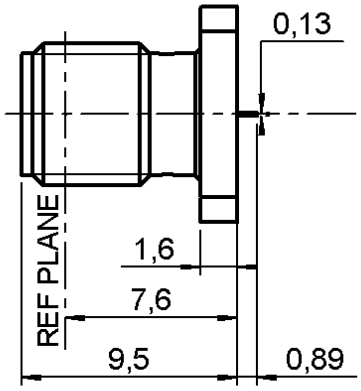

Scale : 1/1

PANEL CUT OUT

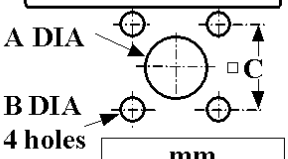

	mm	
	Maxi	**mini**
A	**4.2**	**4.1**
B	**1.9**	**1.8**
C	**6.35**	**6.25**

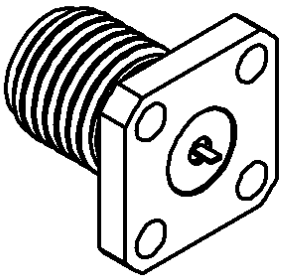

All dimensions are in mm.

COMPONENTS	MATERIALS	PLATING
BODY	**STAINLESS STEEL**	**GOLD 0.5 OVER NICKEL 2 µm**
CENTRE CONTACT	**BERYLLIUM COPPER**	**GOLD 1.3 OVER NICKEL 2 µm**
OUTER CONTACT	**-**	**- µm**
INSULATOR	**PTFE**	
GASKET	**-**	
OTHERS PARTS	**-**	**- µm**
-	**-**	**-**
-	**-**	**-**

RADIALL®

Edition : 9840 A

Design changes may be in order to improve the product.

REDUCED FLANGE JACK RECEPTACLE

TAB CONTACT

R125.943.001

Series : **SMA**

ELECTRICAL CHARACTERISTICS

Impedance		**50**	Ω
Frequency		**0-18**	GHz
VSWR	**1.06*** +	**0.002**	x F(GHz) Maxi
Insertion loss		**0.07***	√F(GHz) dB Maxi
RF leakage	- (	**60**	- F(GHz)) dB mini
Voltage rating		**500**	Veff Maxi
Dielectric withstanding voltage		**1000**	Veff mini
Insulation resistance		**5000**	MΩ mini

MECHANICAL CHARACTERISTICS

Centre contact retention		
Axial force – Mating end	**27**	N mini
Axial force – Opposite end	**27**	N mini
Torque	**2.8**	N.cm mini
Recommended torque		
Mating	**NA**	N.cm
Panel nut	**NA**	N.cm
Mating life	**500**	Cycles mini
Weight	**1.640**	g

SPECIFICATION

ENVIRONMENTAL

Operating temperature	**-65/+165**	° C
Hermetic seal	**NA**	Atm.cm3/s
Leakage – pressurised only	**NA**	Mpa

OTHERS CHARACTERISTICS

Assembly instruction **NA**

Others :
* Coaxial Transmission Line Only

RADIALL®

Edition : 9840 A
Design changes may be in order to improve the product.

ООО «ЛайфЭлектроникс» “LifeElectronics” LLC

ИНН 7805602321 КПП 780501001 Р/С 40702810122510004610 ФАКБ "АБСОЛЮТ БАНК" (ЗАО) в г.Санкт-Петербурге К/С 30101810900000000703 БИК 044030703

Компания «Life Electronics» занимается поставками электронных компонентов импортного и отечественного производства от производителей и со складов крупных дистрибьюторов Европы, Америки и Азии.

С конца 2013 года компания активно расширяет линейку поставок компонентов по направлению коаксиальный кабель, кварцевые генераторы и конденсаторы (керамические, пленочные, электролитические), за счёт заключения дистрибьюторских договоров

Мы предлагаем:

- *Конкурентоспособные цены и скидки постоянным клиентам.*
- *Специальные условия для постоянных клиентов.*
- *Подбор аналогов.*
- *Поставку компонентов в любых объемах, удовлетворяющих вашим потребностям.*

- *Приемлемые сроки поставки, возможна ускоренная поставка.*
- *Доставку товара в любую точку России и стран СНГ.*
- *Комплексную поставку.*
- *Работу по проектам и поставку образцов.*
- *Формирование склада под заказчика.*

- *Сертификаты соответствия на поставляемую продукцию (по желанию клиента).*
- *Тестирование поставляемой продукции.*
- *Поставку компонентов, требующих военную и космическую приемку.*
- *Входной контроль качества.*
- *Наличие сертификата ISO.*

В составе нашей компании организован Конструкторский отдел, призванный помогать разработчикам, и инженерам.

Конструкторский отдел помогает осуществить:

- *Регистрацию проекта у производителя компонентов.*
- *Техническую поддержку проекта.*
- *Защиту от снятия компонента с производства.*
- *Оценку стоимости проекта по компонентам.*
- *Изготовление тестовой платы монтаж и пусконаладочные работы.*

Тел: +7 (812) 336 43 04 (многоканальный)
Email: org@lifeelectronics.ru

www.lifeelectronics.ru