THIS DRAWING IS UNPUBLISHED. RELEASED FOR PUBLICATION 2011
© COPYRIGHT 2011 - ALL RIGHTS RESERVED.

LOC	DIST
GT	–

REVISIONS

P	LTR	DESCRIPTION	DATE	DWN	APVD
	A	NEW DRAWING	24 JUN 2013	MP	VC

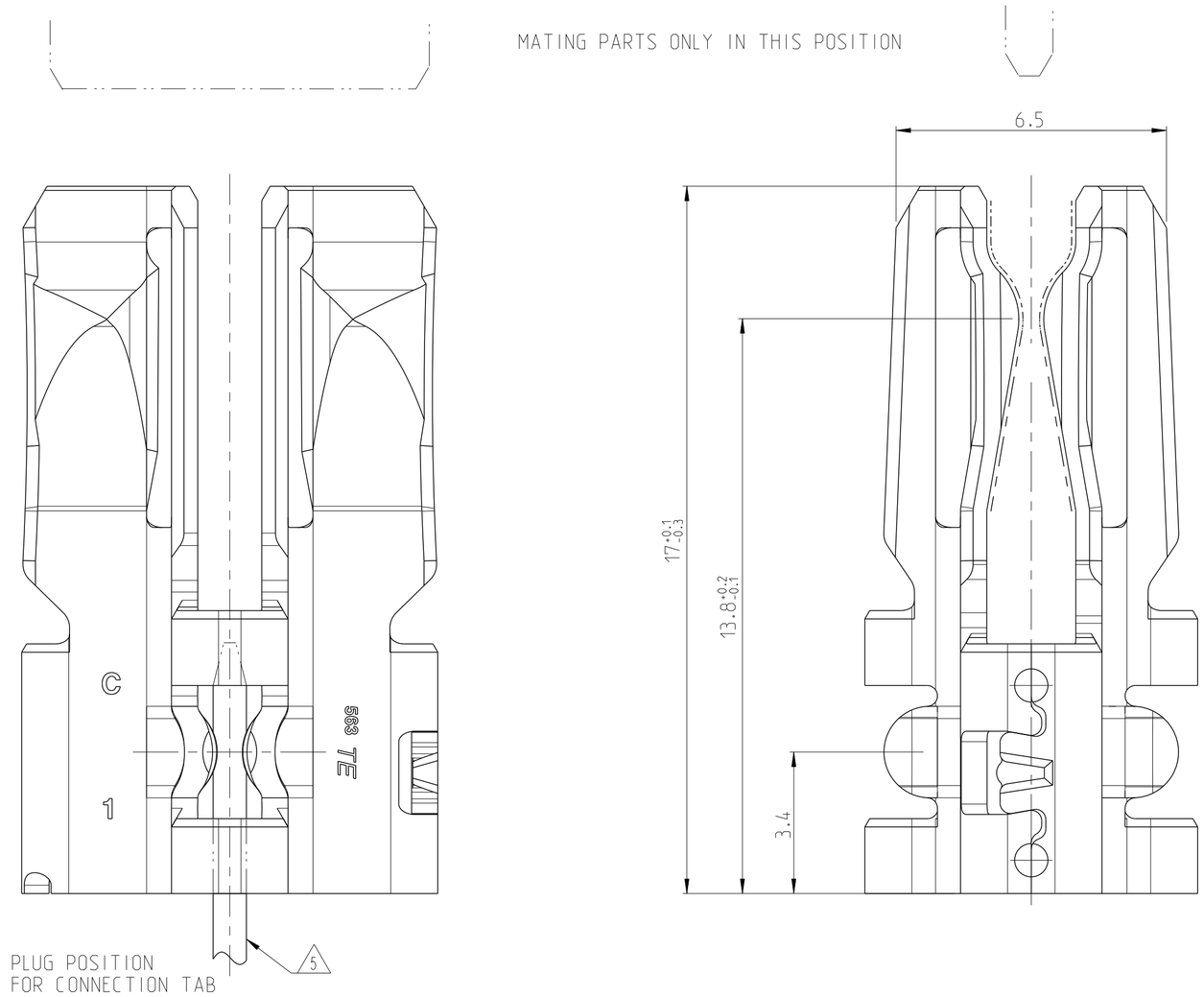

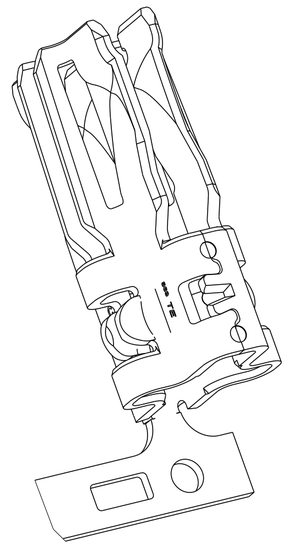

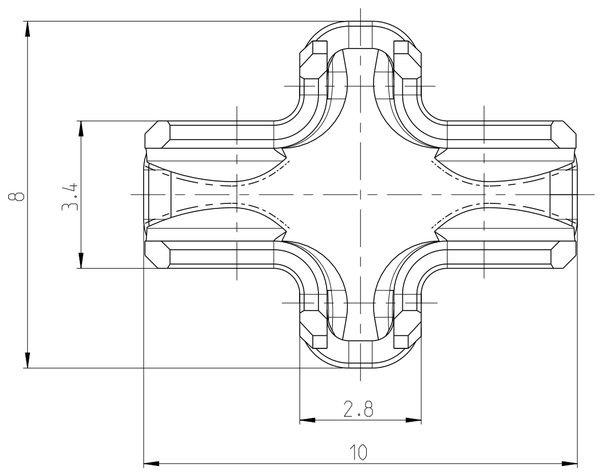

1. DETAILS OF DESIGN ARE LEFT TO MANUFACTURER
2. DIE FEED 28.0
3. SUITABLE FOR STAMPED LEAD FRAME 0.8 THICKNESS
4. SUITABLE FOR TAB THICKNESSES 0.8 AND 1.2
5. THE RECEPTACLE CAN BE MATED ONLY IN ORIENTED POSITION WITH STAMPED CIRCUIT TAB
   PREFERED STAMPED CIRCUIT TAB DIMENSIONS SEE TE SPEC. 114-18220-001
6. CAVITY STANDARD 114-18981-001

PART NUMBER	REV.	SURFACE 7	PACKING	CONNECTION OF CARRIER STRIP
2-968910-2	C	PRE TIN-SILVER	PALLET	SPLICE BY WIRE OR BUTT WELDING
1-968910-2	C		REEL PLASTIC	SPLICE FREE OR BUTT WELDING
0-968910-2	C		REEL PAPER	SPLICE FREE OR BUTT WELDING
2-968910-1	C	PRE TIN	PALLET	SPLICE BY WIRE OR BUTT WELDING
1-968910-1	C		REEL PLASTIC	SPLICE FREE OR BUTT WELDING
0-968910-1	C		REEL PAPER	SPLICE FREE OR BUTT WELDING

THIS DRAWING IS A CONTROLLED DOCUMENT.

DIMENSIONS: mm

TOLERANCES UNLESS OTHERWISE SPECIFIED: ISO 2768-H -E
0 PLC ±X +0.1
1 PLC ±X -0.2
2 PLC ±X
3 PLC ±X
4 PLC ±X
ANGLES ±°

MATERIAL: CuNiSi

FINISH 7: SEE TABLE

DWN	Pavlicek M	24 JUN 2013
CHK	Kostelnik J	26 JUN 2013
APVD	Cech V	18 JUL 2013
PRODUCT SPEC	108-94188	
APPLICATION SPEC	114-94202	
WEIGHT	–	

TE Connectivity

NAME: 9.5 CROSS-CONTACT TO STAMPED CIRCUIT 0.8MM –

SIZE	CAGE CODE	DRAWING NO	RESTRICTED TO
A2	00779	C-968910	–

Customer Drawing | SCALE 5:1 | SHEET 1 OF 1 | REV A

1471-9 (3/11)

ООО «ЛайфЭлектроникс» “LifeElectronics” LLC

ИНН 7805602321 КПП 780501001 Р/С 40702810122510004610 ФАКБ "АБСОЛЮТ БАНК" (ЗАО) в г.Санкт-Петербурге К/С 30101810900000000703 БИК 044030703

Компания «Life Electronics» занимается поставками электронных компонентов импортного и отечественного производства от производителей и со складов крупных дистрибьюторов Европы, Америки и Азии.

С конца 2013 года компания активно расширяет линейку поставок компонентов по направлению коаксиальный кабель, кварцевые генераторы и конденсаторы (керамические, пленочные, электролитические), за счёт заключения дистрибьюторских договоров

Мы предлагаем:

- *Конкурентоспособные цены и скидки постоянным клиентам.*
- *Специальные условия для постоянных клиентов.*
- *Подбор аналогов.*
- *Поставку компонентов в любых объемах, удовлетворяющих вашим потребностям.*

- *Приемлемые сроки поставки, возможна ускоренная поставка.*
- *Доставку товара в любую точку России и стран СНГ.*
- *Комплексную поставку.*
- *Работу по проектам и поставку образцов.*
- *Формирование склада под заказчика.*

- *Сертификаты соответствия на поставляемую продукцию (по желанию клиента).*
- *Тестирование поставляемой продукции.*
- *Поставку компонентов, требующих военную и космическую приемку.*
- *Входной контроль качества.*
- *Наличие сертификата ISO.*

В составе нашей компании организован Конструкторский отдел, призванный помогать разработчикам, и инженерам.

Конструкторский отдел помогает осуществить:

- *Регистрацию проекта у производителя компонентов.*
- *Техническую поддержку проекта.*
- *Защиту от снятия компонента с производства.*
- *Оценку стоимости проекта по компонентам.*
- *Изготовление тестовой платы монтаж и пусконаладочные работы.*

Тел: +7 (812) 336 43 04 (многоканальный)
Email: org@lifeelectronics.ru

www.lifeelectronics.ru