NMB™

NMBTC.COM / 818.341.3355

# 03828DA 4 Wire

(38□X 28L)

## General Specifications

**Motor Protection:**
Auto Restart/Polarity Protection

**Insulation Resistance:**
10M Ω or over with a DC500V Megger

**Dielectric Withstand Voltage:** AC 700V 1s

**Allowable Ambient Temperature Range:**
-10°C ~ +70°C (Operating)
-40°C ~ +70°C (Storage)
(non-condensing environment)

## Expected Life

**Failure Rate: 10%**
40°C 70,000 Hours

## Material

Casing : Plastic (Black) UL94V-0 ①
Impeller : Plastic (Black) UL94V-0 ②
Bearing : Ball Bearing
Lead Wire : UL10368 or UL1061, AWG 26, +Red, -Black ④ ⑤
Tach Sig. : White ⑥
PWM Control : Brown ⑦

## Panel Cut-Outs

Units: inch (mm)

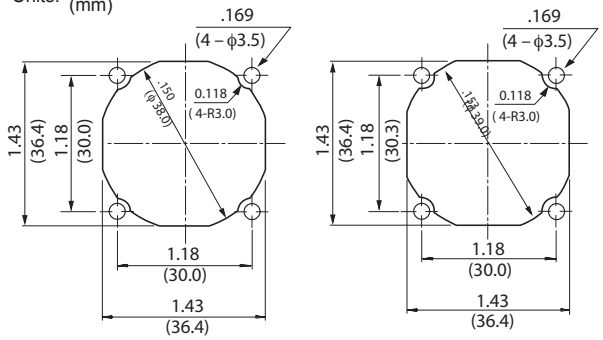


INLET SIDE OUTLET SIDE

## Characteristic Curves

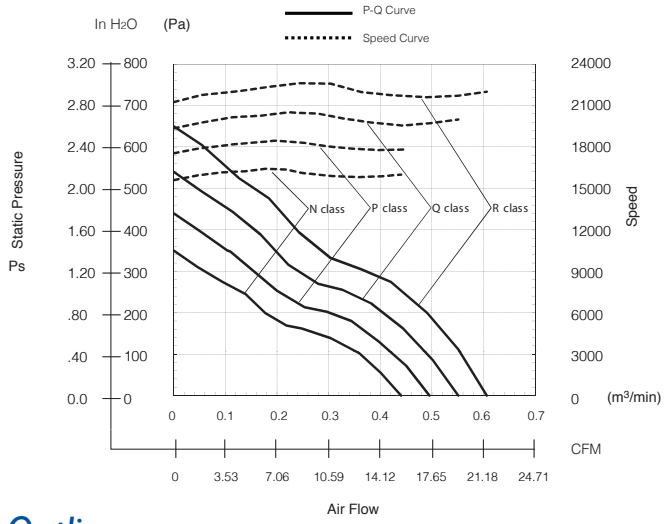


## Outline

☆9 Leadwire can be off from hook after shipment

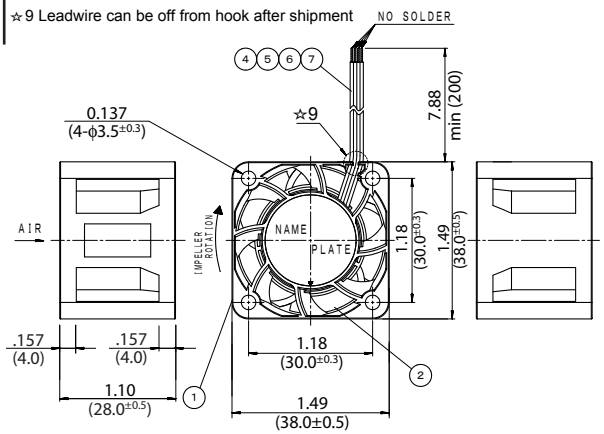


## Reference PWM Duty Vs. Speed Curve

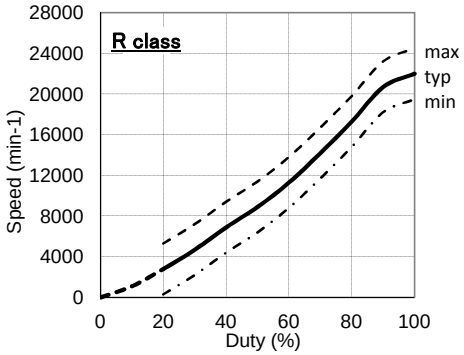


## Specifications

| MODEL | Rated Voltage | Operating Voltage | Current | Input Power | Speed | Max. Air Flow | | Max. Static Pressure | | Noise | Mass |
|---|---|---|---|---|---|---|---|---|---|---|---|
| | (V) | (V) | (A)*1 | (W)*1 | (min-1)*1 | CFM*1 | (m3/min)*1 | in H2O | (Pa)*1 | (dB)*1 | (g) |
| 03828DA-12N-AU-00 | 12 | 10.8 ~ 13.2 | 0.30 | 3.60 | 16000 | 15.5 | 0.44 | 1.40 | 350 | 49.0 | 47 |
| 03828DA-12P-AU-00 | 12 | 10.8 ~ 13.2 | 0.37 | 4.44 | 18000 | 17.6 | 0.50 | 1.76 | 440 | 52.0 | 47 |
| 03828DA-12Q-AU-00 | 12 | 10.8 ~ 13.2 | 0.49 | 5.88 | 20000 | 19.4 | 0.55 | 2.16 | 540 | 55.0 | 47 |
| 03828DA-12R-AU-00 | 12 | 10.8 ~ 13.2 | 0.63 | 7.56 | 22000 | 21.5 | 0.61 | 2.60 | 650 | 58.0 | 47 |

Rotation: Clockwise Airflow Outlet: Air Out Over Struts *1: Average Values in Free Air

ООО «ЛайфЭлектроникс» “LifeElectronics” LLC

ИНН 7805602321 КПП 780501001 Р/С 40702810122510004610 ФАКБ "АБСОЛЮТ БАНК" (ЗАО) в г.Санкт-Петербурге К/С 30101810900000000703 БИК 044030703

*Компания «Life Electronics» занимается поставками электронных компонентов импортного и отечественного производства от производителей и со складов крупных дистрибьюторов Европы, Америки и Азии.*

*С конца 2013 года компания активно расширяет линейку поставок компонентов по направлению коаксиальный кабель, кварцевые генераторы и конденсаторы (керамические, пленочные, электролитические), за счёт заключения дистрибьюторских договоров*

*Мы предлагаем:*

- *Конкурентоспособные цены и скидки постоянным клиентам.*
- *Специальные условия для постоянных клиентов.*
- *Подбор аналогов.*
- *Поставку компонентов в любых объемах, удовлетворяющих вашим потребностям.*

- *Приемлемые сроки поставки, возможна ускоренная поставка.*
- *Доставку товара в любую точку России и стран СНГ.*
- *Комплексную поставку.*
- *Работу по проектам и поставку образцов.*
- *Формирование склада под заказчика.*

- *Сертификаты соответствия на поставляемую продукцию (по желанию клиента).*
- *Тестирование поставляемой продукции.*
- *Поставку компонентов, требующих военную и космическую приемку.*
- *Входной контроль качества.*
- *Наличие сертификата ISO.*

*В составе нашей компании организован Конструкторский отдел, призванный помогать разработчикам, и инженерам.*

*Конструкторский отдел помогает осуществить:*

- *Регистрацию проекта у производителя компонентов.*
- *Техническую поддержку проекта.*
- *Защиту от снятия компонента с производства.*
- *Оценку стоимости проекта по компонентам.*
- *Изготовление тестовой платы монтаж и пусконаладочные работы.*

*Тел: +7 (812) 336 43 04 (многоканальный)*
*Email: org@lifeelectronics.ru*

***www.lifeelectronics.ru***