samtec

POWER STRIP 40

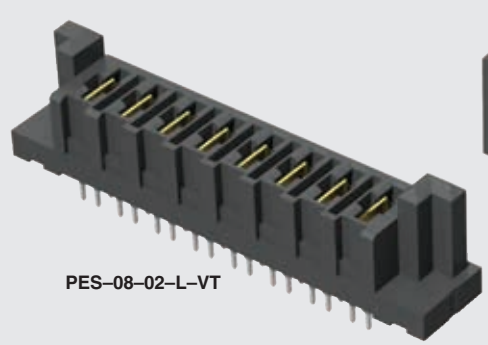
PES–08–02–L–VT

PET–04–01–L–VT

(6.35 mm) .250"

PES, PET SERIES

40 A HIGH POWER HEADER & SOCKET

PES Mates with:
PET

PET Mates with:
PES, PESS

SPECIFICATIONS

For complete specifications see www.samtec.com?PET or www.samtec.com?PES

Insulator Material:
Black LCP
Terminal Material:
Copper Alloy
Plating:
Sn or Au over 50 µ" (1.27 µm) Ni
Operating Temp Range:
-55 °C to +105 °C with Tin
-55 °C to +125 °C with Gold
Voltage Rating:
725 VAC/1025 VDC
Wiping Distance:
(4.14 mm) .163" Max
Standard Creepage:
(3.66 mm) .144"
Standard Clearance:
(3.31 mm) .130"
RoHS Compliant:
Yes
Lead–Free Solderable:
Yes

PET/PES	
PINS	CURRENT RATING (PER CONTACT)
1	58.7 A
2	48.5 A
3	41.1 A
4	38.0 A
8	29.4 A

RECOGNITIONS

For complete scope of recognitions see www.samtec.com/quality

FILE NO. E11594

ALSO AVAILABLE (MOQ Required)

- Locking Clip (Manual placement required)
- No Latch ears
- Other platings

OTHER SOLUTIONS

- Combination Signal/Power. See PESC or PETC Series.

Note:
Some sizes, styles and options are non-standard, non-returnable.

PES – NO. PINS PER ROW – LEAD STYLE – PLATING OPTION – TAIL OPTION – OTHER OPTION

NO. PINS PER ROW: –02, –04, –06, –08

LEAD STYLE:
- **–01** = Use with (1.60 mm) .062" Thick PCB
- **–02** = Use with (3.18 mm) .125" Thick PCB

PLATING OPTION:
- **–L** = 10 µ" (0.25 µm) Gold on contact, Matte Tin on tail
- **–T** = Matte Tin

TAIL OPTION:
- **–VT** = Vertical
- **– RA** = Right-angle (Screw Down option required)

OTHER OPTION:
- **–SD** = Screw Down (Right-angle only)

LEAD STYLE	A
–01	(2.35) .093
–02	(3.95) .156

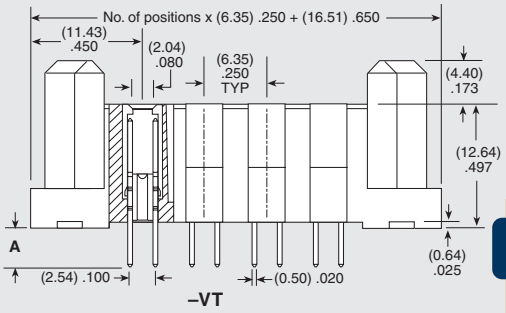

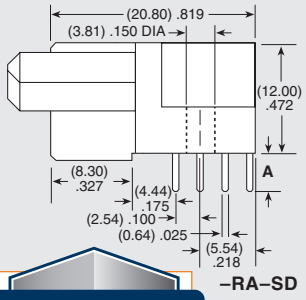

RUGGEDIZED BY SAMTEC
- Screw down (right-angle)

CREEPAGE AND CLEARANCE

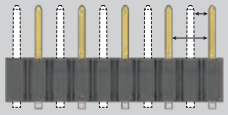

Selectively loading contacts achieves customer specific creepage and clearance requirements.
Contact asp@samtec.com

PET – NO. PINS PER ROW – LEAD STYLE – PLATING OPTION – TAIL OPTION – OTHER OPTION

NO. PINS PER ROW: –02, –04, –06, –08

LEAD STYLE:
- **–01** = Use with (1.60 mm) .062" Thick PCB
- **–02** = Use with (3.18 mm) .125" Thick PCB

PLATING OPTION:
- **–L** = 10 µ" (0.25 µm) Gold on contact, Matte Tin on tail
- **–T** = Matte Tin

TAIL OPTION:
- **–VT** = Vertical
- **– RA** = Right-angle (Screw Down option required)

OTHER OPTION:
- **–SD** = Screw Down (Right-angle only)

LEAD STYLE	A
–01	(2.35) .093
–02	(3.95) .156

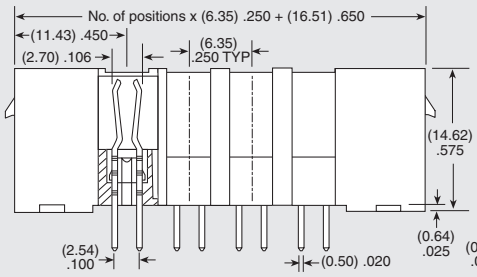

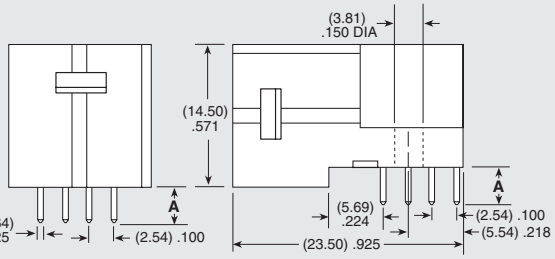

Due to technical progress, all designs, specifications and components are subject to change without notice.

All parts within this catalog are built to Samtec's specifications.
Customer specific requirements must be approved by Samtec and identified in a Samtec customer-specific drawing to apply.

ООО «ЛайфЭлектроникс» “LifeElectronics” LLC

ИНН 7805602321 КПП 780501001 Р/С 40702810122510004610 ФАКБ "АБСОЛЮТ БАНК" (ЗАО) в г.Санкт-Петербурге К/С 30101810900000000703 БИК 044030703

Компания «Life Electronics» занимается поставками электронных компонентов импортного и отечественного производства от производителей и со складов крупных дистрибьюторов Европы, Америки и Азии.

С конца 2013 года компания активно расширяет линейку поставок компонентов по направлению коаксиальный кабель, кварцевые генераторы и конденсаторы (керамические, пленочные, электролитические), за счёт заключения дистрибьюторских договоров

Мы предлагаем:

- *Конкурентоспособные цены и скидки постоянным клиентам.*
- *Специальные условия для постоянных клиентов.*
- *Подбор аналогов.*
- *Поставку компонентов в любых объемах, удовлетворяющих вашим потребностям.*

- *Приемлемые сроки поставки, возможна ускоренная поставка.*
- *Доставку товара в любую точку России и стран СНГ.*
- *Комплексную поставку.*
- *Работу по проектам и поставку образцов.*
- *Формирование склада под заказчика.*

- *Сертификаты соответствия на поставляемую продукцию (по желанию клиента).*
- *Тестирование поставляемой продукции.*
- *Поставку компонентов, требующих военную и космическую приемку.*
- *Входной контроль качества.*
- *Наличие сертификата ISO.*

В составе нашей компании организован Конструкторский отдел, призванный помогать разработчикам, и инженерам.

Конструкторский отдел помогает осуществить:

- *Регистрацию проекта у производителя компонентов.*
- *Техническую поддержку проекта.*
- *Защиту от снятия компонента с производства.*
- *Оценку стоимости проекта по компонентам.*
- *Изготовление тестовой платы монтаж и пусконаладочные работы.*

Тел: +7 (812) 336 43 04 (многоканальный)
Email: org@lifeelectronics.ru

www.lifeelectronics.ru