samtec

POWER STRIP 40

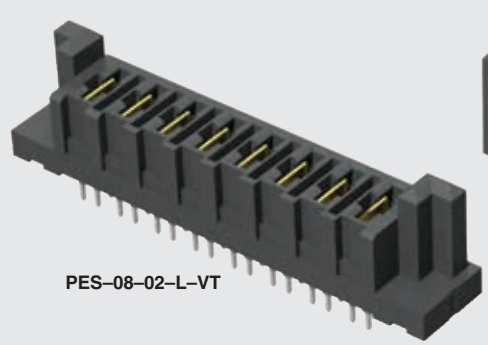
PES–08–02–L–VT

PET–04–01–L–VT

(6.35 mm) .250"

PES, PET SERIES

# 40 A HIGH POWER HEADER & SOCKET

**PES Mates with:**
PET

**PET Mates with:**
PES, PESS

## SPECIFICATIONS

For complete specifications see www.samtec.com?PET or www.samtec.com?PES

**Insulator Material:**
Black LCP
**Terminal Material:**
Copper Alloy
**Plating:**
Sn or Au over 50 µ" (1.27 µm) Ni
**Operating Temp Range:**
-55 °C to +105 °C with Tin
-55 °C to +125 °C with Gold
**Voltage Rating:**
725 VAC/1025 VDC
**Wiping Distance:**
(4.14 mm) .163" Max
**Standard Creepage:**
(3.66 mm) .144"
**Standard Clearance:**
(3.31 mm) .130"
**RoHS Compliant:**
Yes
**Lead–Free Solderable:**
Yes

| PET/PES | |
|---|---|
| PINS | CURRENT RATING (PER CONTACT) |
| 1 | 58.7 A |
| 2 | 48.5 A |
| 3 | 41.1 A |
| 4 | 38.0 A |
| 8 | 29.4 A |

## RECOGNITIONS

For complete scope of recognitions see www.samtec.com/quality

FILE NO. E11594

## ALSO AVAILABLE (MOQ Required)

- Locking Clip (Manual placement required)
- No Latch ears
- Other platings

## OTHER SOLUTIONS

- Combination Signal/Power. See PESC or PETC Series.

**Note:**
Some sizes, styles and options are non-standard, non-returnable.

## PES – NO. PINS PER ROW – LEAD STYLE – PLATING OPTION – TAIL OPTION – OTHER OPTION

**NO. PINS PER ROW:** –02, –04, –06, –08

**LEAD STYLE:**
- **–01** = Use with (1.60 mm) .062" Thick PCB
- **–02** = Use with (3.18 mm) .125" Thick PCB

**PLATING OPTION:**
- **–L** = 10 µ" (0.25 µm) Gold on contact, Matte Tin on tail
- **–T** = Matte Tin

**TAIL OPTION:**
- **–VT** = Vertical
- **– RA** = Right-angle (Screw Down option required)

**OTHER OPTION:**
- **–SD** = Screw Down (Right-angle only)

| LEAD STYLE | A |
|---|---|
| –01 | (2.35) .093 |
| –02 | (3.95) .156 |

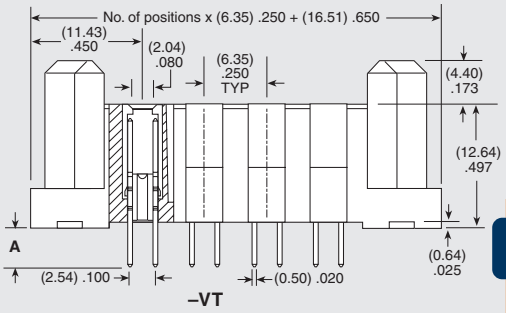


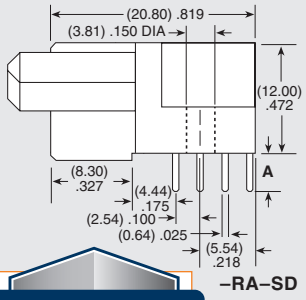


RUGGEDIZED BY SAMTEC
- Screw down (right-angle)

## CREEPAGE AND CLEARANCE

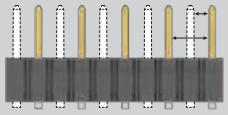

Selectively loading contacts achieves customer specific creepage and clearance requirements.
Contact asp@samtec.com

## PET – NO. PINS PER ROW – LEAD STYLE – PLATING OPTION – TAIL OPTION – OTHER OPTION

**NO. PINS PER ROW:** –02, –04, –06, –08

**LEAD STYLE:**
- **–01** = Use with (1.60 mm) .062" Thick PCB
- **–02** = Use with (3.18 mm) .125" Thick PCB

**PLATING OPTION:**
- **–L** = 10 µ" (0.25 µm) Gold on contact, Matte Tin on tail
- **–T** = Matte Tin

**TAIL OPTION:**
- **–VT** = Vertical
- **– RA** = Right-angle (Screw Down option required)

**OTHER OPTION:**
- **–SD** = Screw Down (Right-angle only)

| LEAD STYLE | A |
|---|---|
| –01 | (2.35) .093 |
| –02 | (3.95) .156 |

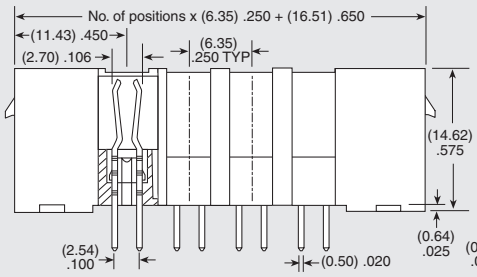


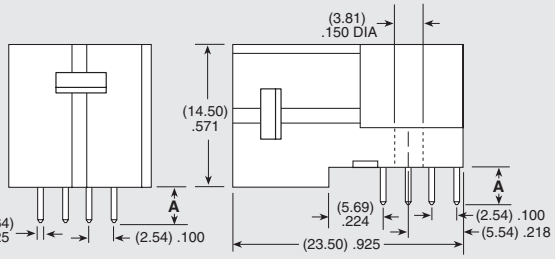


*Due to technical progress, all designs, specifications and components are subject to change without notice.*



*All parts within this catalog are built to Samtec's specifications.*
*Customer specific requirements must be approved by Samtec and identified in a Samtec customer-specific drawing to apply.*

ООО «ЛайфЭлектроникс» “LifeElectronics” LLC

ИНН 7805602321 КПП 780501001 Р/С 40702810122510004610 ФАКБ "АБСОЛЮТ БАНК" (ЗАО) в г.Санкт-Петербурге К/С 30101810900000000703 БИК 044030703

*Компания «Life Electronics» занимается поставками электронных компонентов импортного и отечественного производства от производителей и со складов крупных дистрибьюторов Европы, Америки и Азии.*

*С конца 2013 года компания активно расширяет линейку поставок компонентов по направлению коаксиальный кабель, кварцевые генераторы и конденсаторы (керамические, пленочные, электролитические), за счёт заключения дистрибьюторских договоров*

*Мы предлагаем:*

- *Конкурентоспособные цены и скидки постоянным клиентам.*
- *Специальные условия для постоянных клиентов.*
- *Подбор аналогов.*
- *Поставку компонентов в любых объемах, удовлетворяющих вашим потребностям.*

- *Приемлемые сроки поставки, возможна ускоренная поставка.*
- *Доставку товара в любую точку России и стран СНГ.*
- *Комплексную поставку.*
- *Работу по проектам и поставку образцов.*
- *Формирование склада под заказчика.*

- *Сертификаты соответствия на поставляемую продукцию (по желанию клиента).*
- *Тестирование поставляемой продукции.*
- *Поставку компонентов, требующих военную и космическую приемку.*
- *Входной контроль качества.*
- *Наличие сертификата ISO.*

*В составе нашей компании организован Конструкторский отдел, призванный помогать разработчикам, и инженерам.*

*Конструкторский отдел помогает осуществить:*

- *Регистрацию проекта у производителя компонентов.*
- *Техническую поддержку проекта.*
- *Защиту от снятия компонента с производства.*
- *Оценку стоимости проекта по компонентам.*
- *Изготовление тестовой платы монтаж и пусконаладочные работы.*

*Тел: +7 (812) 336 43 04 (многоканальный)*
*Email: org@lifeelectronics.ru*

***www.lifeelectronics.ru***