THIS DRAWING IS UNPUBLISHED. RELEASED FOR PUBLICATION NOV ,2005.
© COPYRIGHT 2005 By – ALL RIGHTS RESERVED.

LOC	DIST
E	B

REVISIONS

P	LTR	DESCRIPTION	DATE	DWN	APVD
	C	ECR-05-016219	28NOV05	JMS	FWK
	D	ECO-11-011152	30MAY2011	TITAN	MARITN
	D1	ECO-12-006153	28MAY2012	TITAN	MARITN

NOTES:

1. PACK IN ACCORDANCE WITH AMP SPEC 107-3275
2. 100 TRAY PACK IN ACCORDANCE WITH AMP SPEC 107-3275
3. Ag PLATING
4. Ni PLATING
5. Sn PLATING

6 ELECTRICAL CHARACTERISTICS

FREQUENCY RANGE:	DC – 4 GHz
NOMINAL IMPEDANCE:	50 Ohm
INSULATION RESISTANCE:	5000 MOhm
WORKING VOLTAGE:	500 Volts RMS at Sea Level
DIELECTRIC WITHSTAND VOLTAGE:	1500 Volts RMS Max
CONTACT RESISTANCE:	
CENTRE CONTACT:	1.50 mOhm Max
OUTER CONTACT:	1 mOhm Max
VSWR @ xGHz:	1.3 MAX. @1 GHz
INSERTION LOSS xdb:	0.2 dB MAX. @1 GHz

7 MECHANICAL CHARATERISTICS

COUPLING RETENTION FORCE:	N/A
CABLE RETENETION FORCE:	N/A
MOUNT NUT RECOMMENDED TORQUE:	2N
DURABILITY:	500 Cycles Min

8 ENVIRONMENTAL CHARACTERISTICS

OPERATING TEMPERATURE:	–40 to +60 DegC

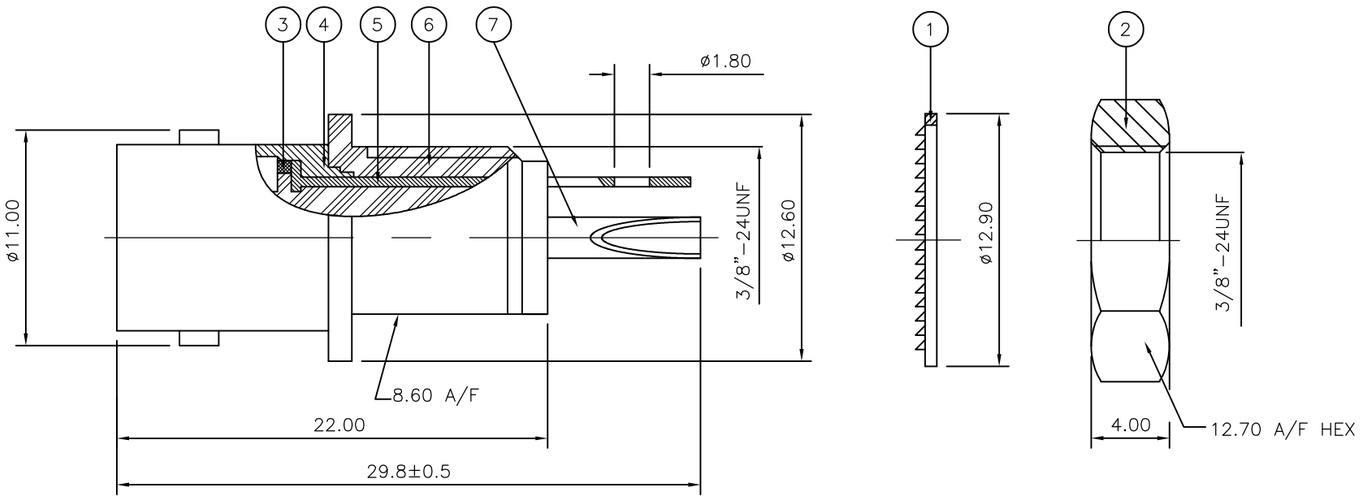

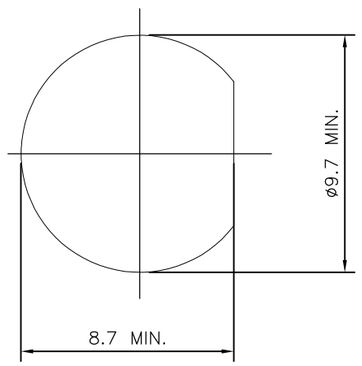

MOUNTING HOLE

		1	1	BRASS (3)	CONTACT	7
		1	1	ABS	BODY A	6
		1	1	BRASS (5)	GROUNDING TAB	5
		1	1	BRASS (4)	BODY B	4
		1	1	BRASS (4)	WASHER	3
		1	1	BRASS (4)	HEX NUT	2
		1	1	STEEL (4)	LOCK WASHER	1
		6--0	1--0	MATERIAL	DESCRIPTION	ITEM
		(2)	(1)			
QUANTITY PER ASSY				PARTS LIST		

THIS DRAWING IS A CONTROLLED DOCUMENT.

DIMENSIONS: mm

TOLERANCES UNLESS OTHERWISE SPECIFIED:

0 PLC	± –
1 PLC	± 0.2
2 PLC	± 0.1
3 PLC	± 0.05
4 PLC	± –
ANGLES	± 5°

MATERIAL: SEE TABLE

FINISH: –

DWN	J.SANDWELL 28NOV05
CHK	S.PARLOW 28NOV05
APVD	F.WHEELER-KING 28NOV05
PRODUCT SPEC	108-3435
APPLICATION SPEC	—
WEIGHT	—

TE Connectivity

NAME: BNC INSULATED BULKHEAD SOCKET FRONT MOUNT 50 OHM –

SIZE	CAGE CODE	DRAWING NO	RESTRICTED TO
A3	00779	C-1337447	—

CUSTOMER DRAWING | SCALE NTS | SHEET 1 OF 1 | REV D1

ООО «ЛайфЭлектроникс» “LifeElectronics” LLC

ИНН 7805602321 КПП 780501001 Р/С 40702810122510004610 ФАКБ "АБСОЛЮТ БАНК" (ЗАО) в г.Санкт-Петербурге К/С 30101810900000000703 БИК 044030703

Компания «Life Electronics» занимается поставками электронных компонентов импортного и отечественного производства от производителей и со складов крупных дистрибьюторов Европы, Америки и Азии.

С конца 2013 года компания активно расширяет линейку поставок компонентов по направлению коаксиальный кабель, кварцевые генераторы и конденсаторы (керамические, пленочные, электролитические), за счёт заключения дистрибьюторских договоров

Мы предлагаем:

- *Конкурентоспособные цены и скидки постоянным клиентам.*
- *Специальные условия для постоянных клиентов.*
- *Подбор аналогов.*
- *Поставку компонентов в любых объемах, удовлетворяющих вашим потребностям.*

- *Приемлемые сроки поставки, возможна ускоренная поставка.*
- *Доставку товара в любую точку России и стран СНГ.*
- *Комплексную поставку.*
- *Работу по проектам и поставку образцов.*
- *Формирование склада под заказчика.*

- *Сертификаты соответствия на поставляемую продукцию (по желанию клиента).*
- *Тестирование поставляемой продукции.*
- *Поставку компонентов, требующих военную и космическую приемку.*
- *Входной контроль качества.*
- *Наличие сертификата ISO.*

В составе нашей компании организован Конструкторский отдел, призванный помогать разработчикам, и инженерам.

Конструкторский отдел помогает осуществить:

- *Регистрацию проекта у производителя компонентов.*
- *Техническую поддержку проекта.*
- *Защиту от снятия компонента с производства.*
- *Оценку стоимости проекта по компонентам.*
- *Изготовление тестовой платы монтаж и пусконаладочные работы.*

Тел: +7 (812) 336 43 04 (многоканальный)
Email: org@lifeelectronics.ru

www.lifeelectronics.ru