STRAIGHT PLUG CLAMP TYPE

CABLE 6/75+93

R143.012.000

Series : **TNC**

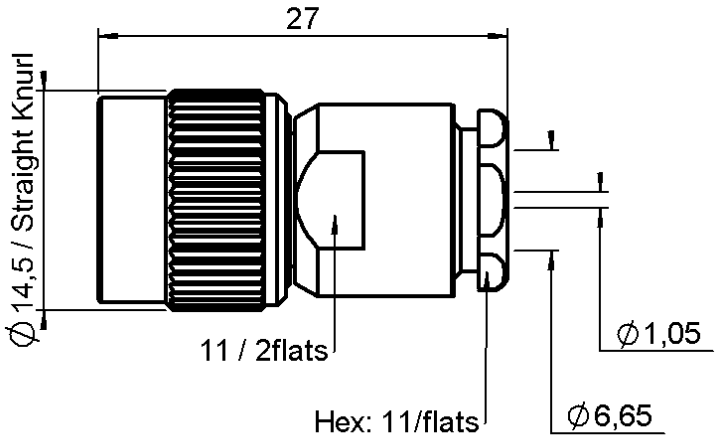

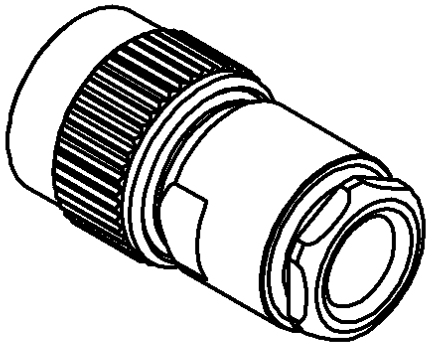

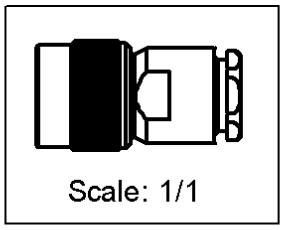

All dimensions are in mm.

COMPONENTS	MATERIALS	PLATINGS (µm)
BODY	**BRASS**	**NICKEL 2**
CENTER CONTACT	**BRASS**	**GOLD 0.5 OVER NICKEL 2**
OUTER CONTACT	-	-
INSULATOR	**PTFE**	
GASKET	**SILICONE RUBBER**	
OTHERS PARTS	**BRASS**	**NICKEL 2**
-	-	-
-	-	-

Issue : 0244 R

In the effort to improve our products, we reserve the right to make changes judged to be necessary.

RADIALL®

STRAIGHT PLUG CLAMP TYPE

CABLE 6/75+93

R143.012.000

Series : **TNC**

PACKAGING

Standard	Unit	Other
1	**-**	**Contact us**

ELECTRICAL CHARACTERISTICS

Impedance		**50**	Ω
Frequency		**0-11**	GHz
VSWR	**1.30 +**	**0.000**	x F(GHz) Maxi
Insertion loss		**0.06**	√F(GHz) dB Maxi
RF leakage	**- (**	**57**	- F(GHz)) dB Maxi
Voltage rating		**500**	Veff Maxi
Dielectric withstanding voltage		**1500**	Veff mini
Insulation resistance		**5000**	MΩ mini

MECHANICAL CHARACTERISTICS

Center contact retention

Axial force – Mating end	**NA**	N mini
Axial force – Opposite end	**27**	N mini
Torque	**NA**	N.cm mini

Recommended torque

Mating	**NA**	N.cm
Panel nut	**NA**	N.cm
Clamp nut	**450**	N.cm
A/F clamp nut	**11.000**	mm

Mating life	**500**	Cycles mini
Weight	**17.073**	g

ENVIRONMENTAL

Operating temperature	**-65/+165**	° C
Hermetic seal	**NA**	Atm.cm3/s
Panel leakage	**NA**	

SPECIFICATION

CABLE ASSEMBLY

Stripping	a	b	c	d	e	f
mm	2.50	7.00	0.00	0.00	3.00	0.00

Assembly instruction : **Clamp 02**

Recommended cable(s)
RG 62
KX 6A
RG 59

Cable retention

- pull off	**180**	N mini
- torque	**NA**	N.cm

TOOLING

Part Number	Description	Hexagon
.	.	.

OTHERS CHARACTERISTICS

-

Issue : 0244 R

In the effort to improve our products, we reserve the right to make changes judged to be necessary.

RADIALL®

ООО «ЛайфЭлектроникс» “LifeElectronics” LLC

ИНН 7805602321 КПП 780501001 Р/С 40702810122510004610 ФАКБ "АБСОЛЮТ БАНК" (ЗАО) в г.Санкт-Петербурге К/С 30101810900000000703 БИК 044030703

Компания «Life Electronics» занимается поставками электронных компонентов импортного и отечественного производства от производителей и со складов крупных дистрибьюторов Европы, Америки и Азии.

С конца 2013 года компания активно расширяет линейку поставок компонентов по направлению коаксиальный кабель, кварцевые генераторы и конденсаторы (керамические, пленочные, электролитические), за счёт заключения дистрибьюторских договоров

Мы предлагаем:

- *Конкурентоспособные цены и скидки постоянным клиентам.*
- *Специальные условия для постоянных клиентов.*
- *Подбор аналогов.*
- *Поставку компонентов в любых объемах, удовлетворяющих вашим потребностям.*

- *Приемлемые сроки поставки, возможна ускоренная поставка.*
- *Доставку товара в любую точку России и стран СНГ.*
- *Комплексную поставку.*
- *Работу по проектам и поставку образцов.*
- *Формирование склада под заказчика.*

- *Сертификаты соответствия на поставляемую продукцию (по желанию клиента).*
- *Тестирование поставляемой продукции.*
- *Поставку компонентов, требующих военную и космическую приемку.*
- *Входной контроль качества.*
- *Наличие сертификата ISO.*

В составе нашей компании организован Конструкторский отдел, призванный помогать разработчикам, и инженерам.

Конструкторский отдел помогает осуществить:

- *Регистрацию проекта у производителя компонентов.*
- *Техническую поддержку проекта.*
- *Защиту от снятия компонента с производства.*
- *Оценку стоимости проекта по компонентам.*
- *Изготовление тестовой платы монтаж и пусконаладочные работы.*

Тел: +7 (812) 336 43 04 (многоканальный)
Email: org@lifeelectronics.ru

www.lifeelectronics.ru