THIS DRAWING IS UNPUBLISHED. RELEASED FOR PUBLICATION -,- .
© COPYRIGHT 2013 BY TE CONNECTIVITY. ALL RIGHTS RESERVED.

LOC	DIST
DW	—

REVISIONS

P	LTR	DESCRIPTION	DATE	DWN	APVD
	D	ECR-13-006812	23APR13	AW	WK

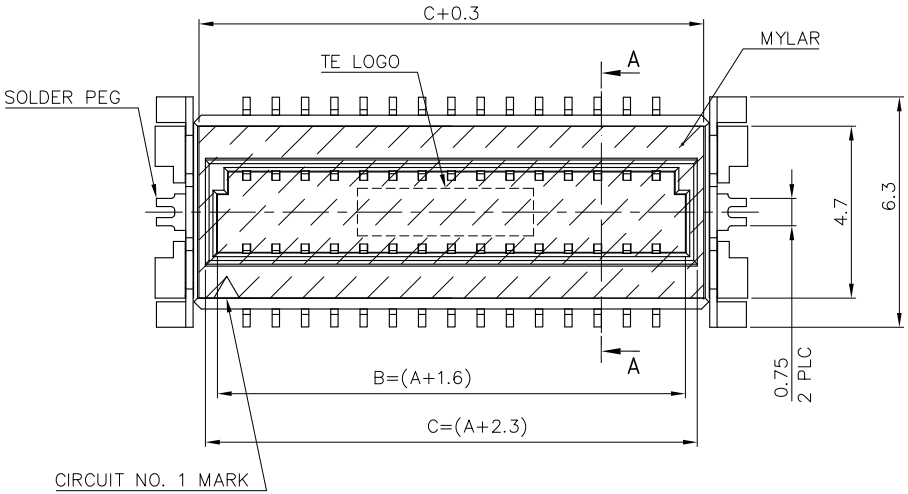

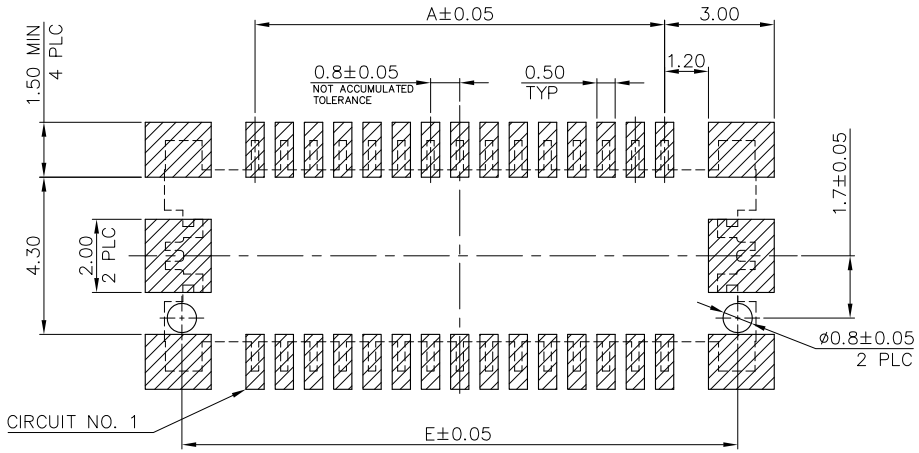

RECOMMENDED PCB LAYOUT

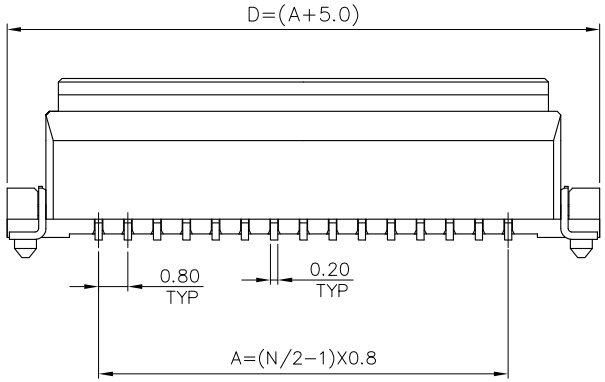

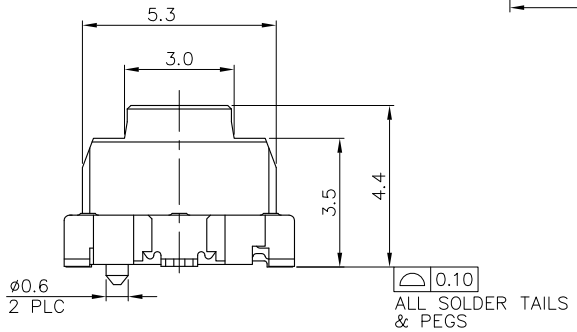

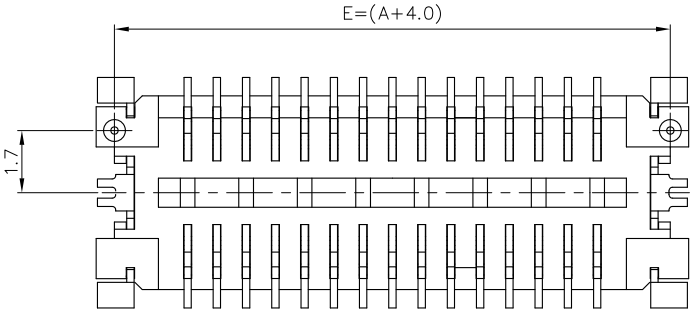

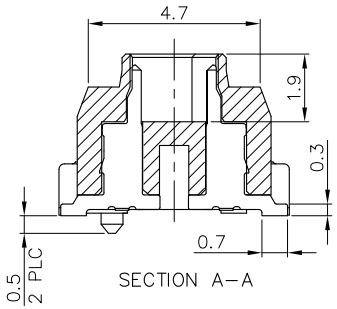

SECTION A–A

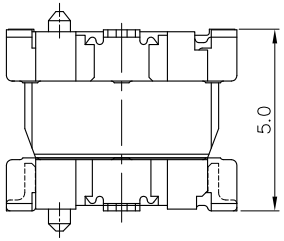

STACKING HEIGHT

NOTES:

1. MATERIAL:
   HOUSING: PA6T, UL94 V–0, NATURAL COLOR.
   CONTACTS: PHOSPHOR BRONZE.
   PEGS: BRASS.

2. FINISH:
   CONTACTS: (SEE TABLE)
   PLATING A: 100μ" MIN. MATTE–TIN ON ENTIRE CONTACT.
   PLATING B: GOLD FLASH.
   (WITH ENTIRE CONTACT UNDERPLATED 50μ" MIN. NICKEL)
   PEGS: 100μ" MIN. TIN OR MATTE–TIN OVER 50μ" MIN. NICKEL.

3. PART NUMBER OF MATING RECEPTACLE: X–1775013–X

4. REFLOW SOLDER CAPABLE TO 260°C AS PER TEC–109–201, CONDITION B.

CONTACT PLATING	E	D	C	B	A	NO. OF CONTACTS	PART NUMBER
	DIMENSIONS						
A	15.2	16.2	13.5	8.8	11.2	30	3–1775015–0
	11.2	12.2	9.5	12.8	7.2	20	2–1775015–0
	8	9	6.3	5.6	4.0	12	1–1775015–2
B	11.2	12.2	9.5	8.8	7.2	20	1775015–5
	15.2	16.2	13.5	12.8	11.2	30	1775015–3
	8	9	6.3	5.6	4.0	12	1775015–1

5. SUBSTANCE RESTRICTIONS FOR LOW HALOGEN (BY WEIGHT):
   BROMINE (Br) ≤ 900 PPM (0.09%)
   CHLORINE (Cl) ≤ 900 PPM (0.09%)
   TOTAL CONCENTRATION OF (Cl) + (Br) ≤ 1500 PPM (0.15%)

THIS DRAWING IS A CONTROLLED DOCUMENT.

DIMENSIONS: MM

TOLERANCES UNLESS OTHERWISE SPECIFIED:

0 PLC	± –
1 PLC	± 0.2
2 PLC	± 0.15
3 PLC	± –
4 PLC	± –
ANGLES	± –

MATERIAL: SEE NOTE

FINISH: SEE NOTE

DWN	A. WU	11JUN2007
CHK	S. HOU	11JUN2007
APVD	W.J. KE	11JUN2007

PRODUCT SPEC: 108–57488

APPLICATION SPEC: —

WEIGHT: SEE TABLE

CUSTOMER DRAWING

TE Connectivity

NAME: BOARD TO BOARD CONNECTOR, 0.8mm PITCH, FINE–STACK, 5H, PLUG

SIZE	CAGE CODE	DRAWING NO	RESTRICTED TO
A3	00779	C–1775015	—

SCALE: — SHEET: 1 OF 2 REV: D

THIS DRAWING IS UNPUBLISHED. RELEASED FOR PUBLICATION -,- .
© COPYRIGHT 2013 BY TE CONNECTIVITY. ALL RIGHTS RESERVED.

LOC	DIST
DW	—

REVISIONS

P	LTR	DESCRIPTION	DATE	DWN	APVD
		SEE SHEET 1			

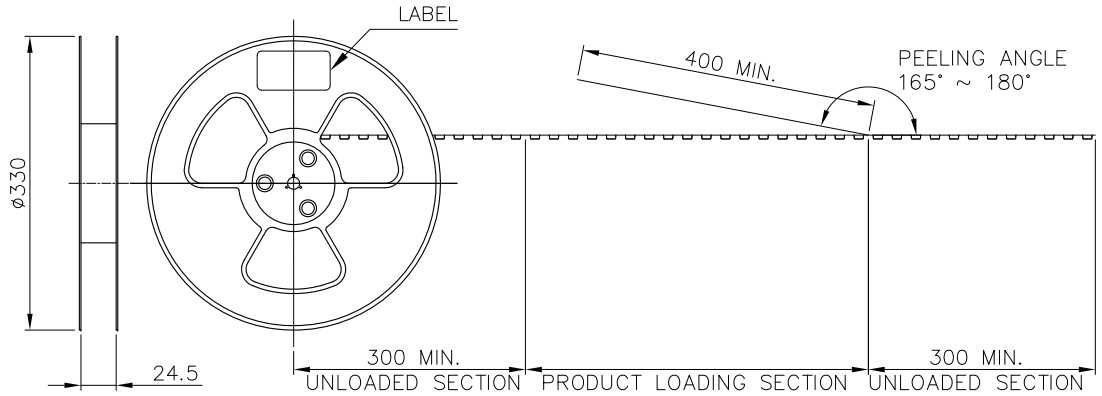

NOTES:

1. MATERIAL:
   BOX: FIBREBOARD, CORRUGATED, DOUBLE WALL.
   COVER TAPE: PET, TRANSPARENT COLOR.
   CARRIER TAPE: POLYSTYRENES, TRANSPARENT COLOR.
   REEL: HIPS, BLUE COLOR.
   BAG: POLYETHYLENES, TRANSPARENT COLOR.
2. EACH BAG SHALL BE INCLUDED DESICCANT.
3. PEELING STRENGTH: 0.1 ~ 1.3 N (10 ~ 130 GRAMS).
4. PEELING SPEED: 300 mm/min.

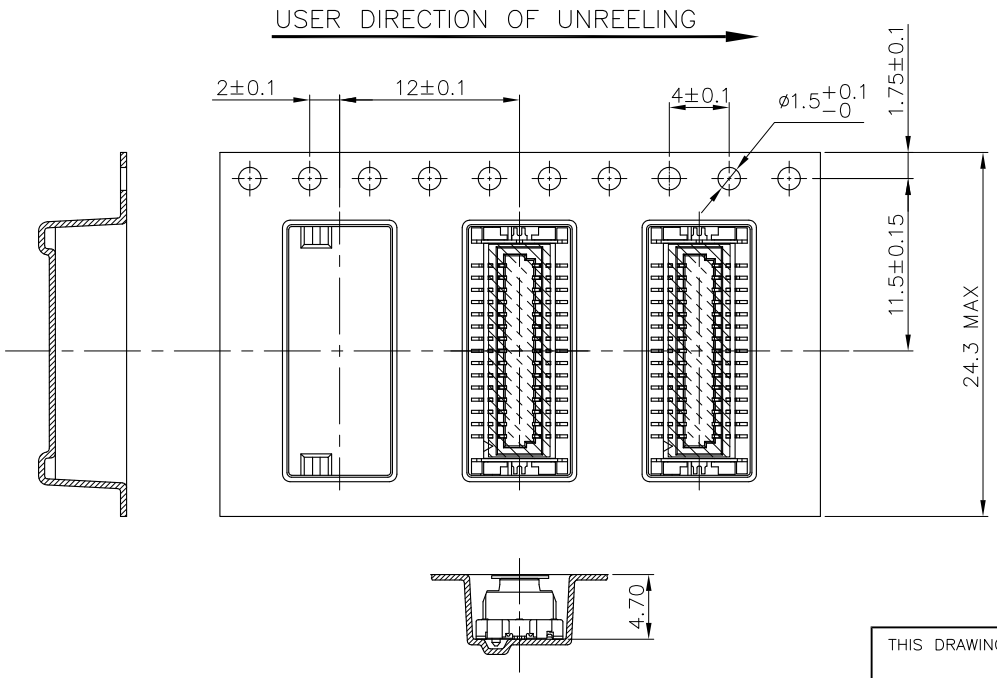

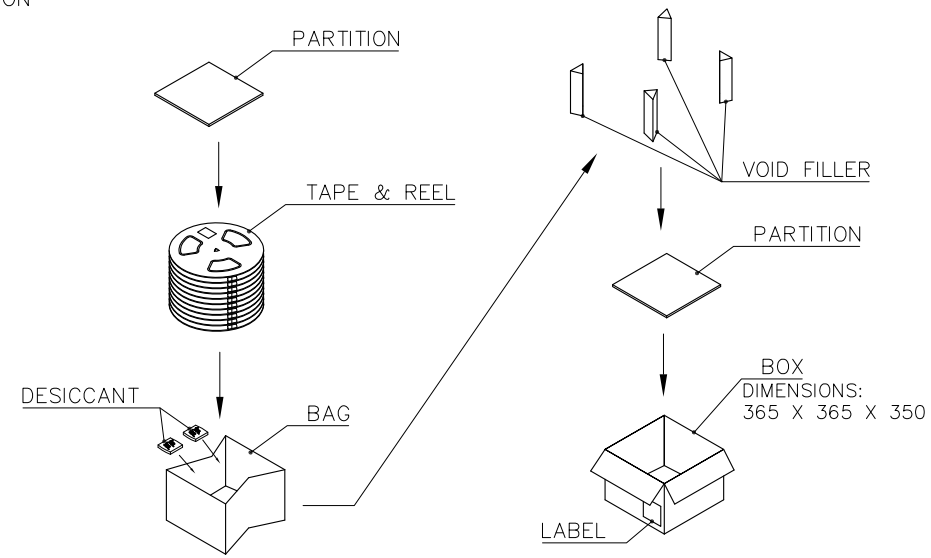

PCS /BOX	PCS /REELS	REELS /BOX	GROSS WEIGHT (Kg)	NET WEIGHT (Kg)	NO. OF CONTACTS
8000	800	10	9.42	3.28	30
			10.25	4.55	20
			8.5	2.5	12

THIS DRAWING IS A CONTROLLED DOCUMENT.

DIMENSIONS: MM

TOLERANCES UNLESS OTHERWISE SPECIFIED:
0 PLC ± –
1 PLC ± –
2 PLC ± –
3 PLC ± –
4 PLC ± –
ANGLES ± –

MATERIAL –

FINISH –

DWN –
CHK –
APVD –
PRODUCT SPEC —
APPLICATION SPEC —
WEIGHT —

CUSTOMER DRAWING

TE Connectivity

NAME
BOARD TO BOARD CONNECTOR, 0.8mm PITCH, FINE-STACK, 5H, PLUG

SIZE	CAGE CODE	DRAWING NO	RESTRICTED TO
A3	00779	C-1775015	—

SCALE — SHEET 2 OF 2 REV D

ООО «ЛайфЭлектроникс» “LifeElectronics” LLC

ИНН 7805602321 КПП 780501001 Р/С 40702810122510004610 ФАКБ "АБСОЛЮТ БАНК" (ЗАО) в г.Санкт-Петербурге К/С 30101810900000000703 БИК 044030703

Компания «Life Electronics» занимается поставками электронных компонентов импортного и отечественного производства от производителей и со складов крупных дистрибьюторов Европы, Америки и Азии.

С конца 2013 года компания активно расширяет линейку поставок компонентов по направлению коаксиальный кабель, кварцевые генераторы и конденсаторы (керамические, пленочные, электролитические), за счёт заключения дистрибьюторских договоров

Мы предлагаем:

- *Конкурентоспособные цены и скидки постоянным клиентам.*
- *Специальные условия для постоянных клиентов.*
- *Подбор аналогов.*
- *Поставку компонентов в любых объемах, удовлетворяющих вашим потребностям.*

- *Приемлемые сроки поставки, возможна ускоренная поставка.*
- *Доставку товара в любую точку России и стран СНГ.*
- *Комплексную поставку.*
- *Работу по проектам и поставку образцов.*
- *Формирование склада под заказчика.*

- *Сертификаты соответствия на поставляемую продукцию (по желанию клиента).*
- *Тестирование поставляемой продукции.*
- *Поставку компонентов, требующих военную и космическую приемку.*
- *Входной контроль качества.*
- *Наличие сертификата ISO.*

В составе нашей компании организован Конструкторский отдел, призванный помогать разработчикам, и инженерам.

Конструкторский отдел помогает осуществить:

- *Регистрацию проекта у производителя компонентов.*
- *Техническую поддержку проекта.*
- *Защиту от снятия компонента с производства.*
- *Оценку стоимости проекта по компонентам.*
- *Изготовление тестовой платы монтаж и пусконаладочные работы.*

Тел: +7 (812) 336 43 04 (многоканальный)
Email: org@lifeelectronics.ru

www.lifeelectronics.ru