THIS DRAWING IS UNPUBLISHED. RELEASED FOR PUBLICATION – ,– .
© COPYRIGHT – BY TYCO ELECTRONICS CORPORATION. ALL RIGHTS RESERVED.

LOC	DIST
HC	00

REVISIONS

P	LTR	DESCRIPTION	DATE	DWN	APVD
	C	FIRST ISSUE	2010NOV1	AM	–

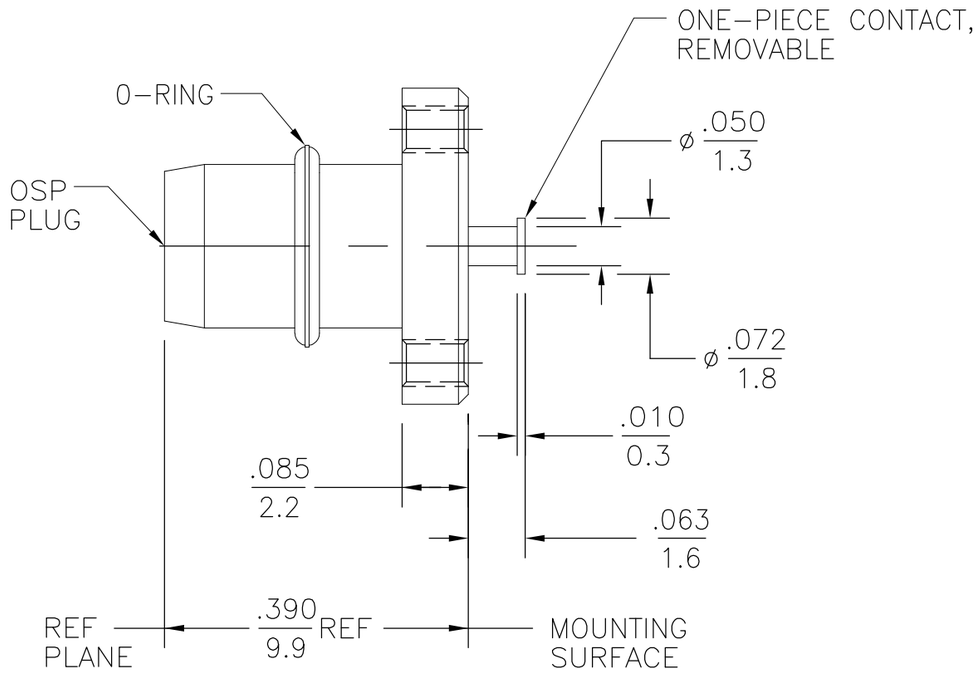

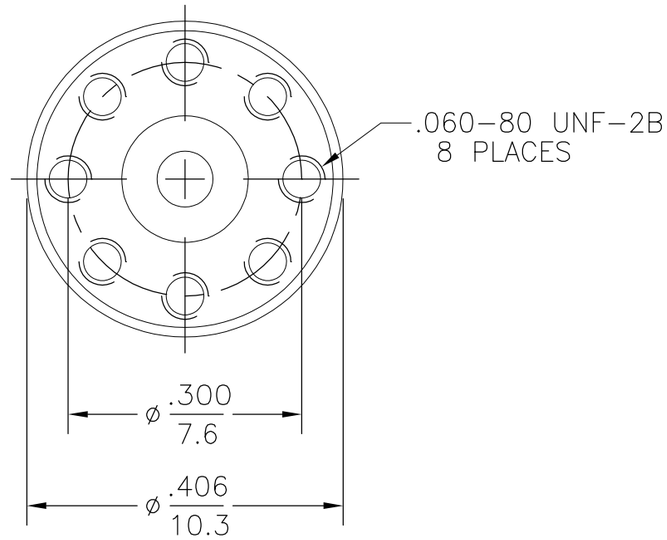

ELECTRICAL	
NOMINAL IMPEDANCE (OHMS)	50±1
Frequency Range (GHz) DC to	18
Volt Rating (VRMS MAX) @ Sea Level	335
VSWR	1.05+.005f(GHz) DC to 18 GHz
Insertion Loss (dB MAX)	.03x $\sqrt{f(GHz)}$
RF Leakage (dB MIN) (Interface Only, Fully Mated)	–(90–f(GHz))
Corona, 70,000 Ft (VRMS MIN)	250
Dielectric Withstanding Voltage (VRMS MIN) @ Sea Level	1000
Contact Resistance (Milliohms MAX)	
Center Contact	2.0
Outer Contact	2.0
RF High Potential @ Sea Level (VRMS MIN @ 5 MHz)	670
I.R.(Megohms MIN)	5000

MECHANICAL	
Interface Dimensions Per MIL–STD–348A FIG 321–1	
Mating Characteristics:	
Insertion (MAX Lbs)	N/A
Withdrawal (MIN Oz)	N/A
Force to Engage (In/Lbs MAX)	3
& Disengage (In/Lbs MAX)	1.5
Center Contact Captivation	
Axial (Lbs)	0
Cable Retention	
Axial Force (Lbs MIN)	N/A
Torque (In/Oz MIN)	N/A

ENVIRONMENTAL
TEMPERATURE RATING –65° TO +125°C
Vibration MIL–STD–202, Method 204, Condition D
Shock MIL–STD–202, Method 213, Condition I
Thermal Shock MIL–STD–202, Method 107, Condition B
Moisture Resistance MIL–STD–202, Method 106
Corrosion – MIL–STD–202, Method 101, Condition B

.XXX = in
XX.X = mm (REF)

FINISH	MATERIAL	COMPONENT
–	FLUOROSILICONE PER MIL–R–25988, CLASS I, TYPE I.	O–RING
GOLD PLATE PER ASTM–B488	BRASS PER ASTM–B16	CENTER CONTACT
–	PTFE FLUOROCARBON PER ASTM–D–1457.	DIELECTRIC
GOLD PLATE PER ASTM–B488	SST PER ASTM–A484 AND ASTM–A582, TYPE 303.	HOUSING

THIS DRAWING IS A CONTROLLED DOCUMENT.

DIMENSIONS: INCHES

TOLERANCES UNLESS OTHERWISE SPECIFIED:
0 PLC ± –
1 PLC ± –
2 PLC ± –
3 PLC ± .005
4 PLC ± –
ANGLES ± 1°

MATERIAL: SEE TABLE
FINISH: SEE TABLE

DWN T. WAGNER 12–14–98
CHK –
APVD T. WAGNER 12–14–98
PRODUCT SPEC –
APPLICATION SPEC –
WEIGHT –

Tyco Electronics
Tyco Electronics Corporation
Harrisburg, Pa 17105–3608

NAME: OSP STRIPLINE SURFACE LAUNCH PLUG TURRET TERMINAL (4567–1322–00)

SIZE	CAGE CODE	DRAWING NO	RESTRICTED TO
A3	00779	C–1313851	–

CUSTOMER DRAWING | SCALE 5:1 | SHEET 1 OF 1 | REV C

AMP 1470–19 REV 31MAR2000

E:\RF\Prod_eng\Jeff's EC's\EC's ready for checking\1059700–1_1–c.dwg

ООО «ЛайфЭлектроникс» “LifeElectronics” LLC

ИНН 7805602321 КПП 780501001 Р/С 40702810122510004610 ФАКБ "АБСОЛЮТ БАНК" (ЗАО) в г.Санкт-Петербурге К/С 30101810900000000703 БИК 044030703

Компания «Life Electronics» занимается поставками электронных компонентов импортного и отечественного производства от производителей и со складов крупных дистрибьюторов Европы, Америки и Азии.

С конца 2013 года компания активно расширяет линейку поставок компонентов по направлению коаксиальный кабель, кварцевые генераторы и конденсаторы (керамические, пленочные, электролитические), за счёт заключения дистрибьюторских договоров

Мы предлагаем:

- *Конкурентоспособные цены и скидки постоянным клиентам.*
- *Специальные условия для постоянных клиентов.*
- *Подбор аналогов.*
- *Поставку компонентов в любых объемах, удовлетворяющих вашим потребностям.*

- *Приемлемые сроки поставки, возможна ускоренная поставка.*
- *Доставку товара в любую точку России и стран СНГ.*
- *Комплексную поставку.*
- *Работу по проектам и поставку образцов.*
- *Формирование склада под заказчика.*

- *Сертификаты соответствия на поставляемую продукцию (по желанию клиента).*
- *Тестирование поставляемой продукции.*
- *Поставку компонентов, требующих военную и космическую приемку.*
- *Входной контроль качества.*
- *Наличие сертификата ISO.*

В составе нашей компании организован Конструкторский отдел, призванный помогать разработчикам, и инженерам.

Конструкторский отдел помогает осуществить:

- *Регистрацию проекта у производителя компонентов.*
- *Техническую поддержку проекта.*
- *Защиту от снятия компонента с производства.*
- *Оценку стоимости проекта по компонентам.*
- *Изготовление тестовой платы монтаж и пусконаладочные работы.*

Тел: +7 (812) 336 43 04 (многоканальный)
Email: org@lifeelectronics.ru

www.lifeelectronics.ru