| REV. | DESCRIPTION | DATE | APP. |
|---|---|---|---|
| 00 | NEW DWG. | 9/29/06 | S.G. |
| | | | |
| | | | |

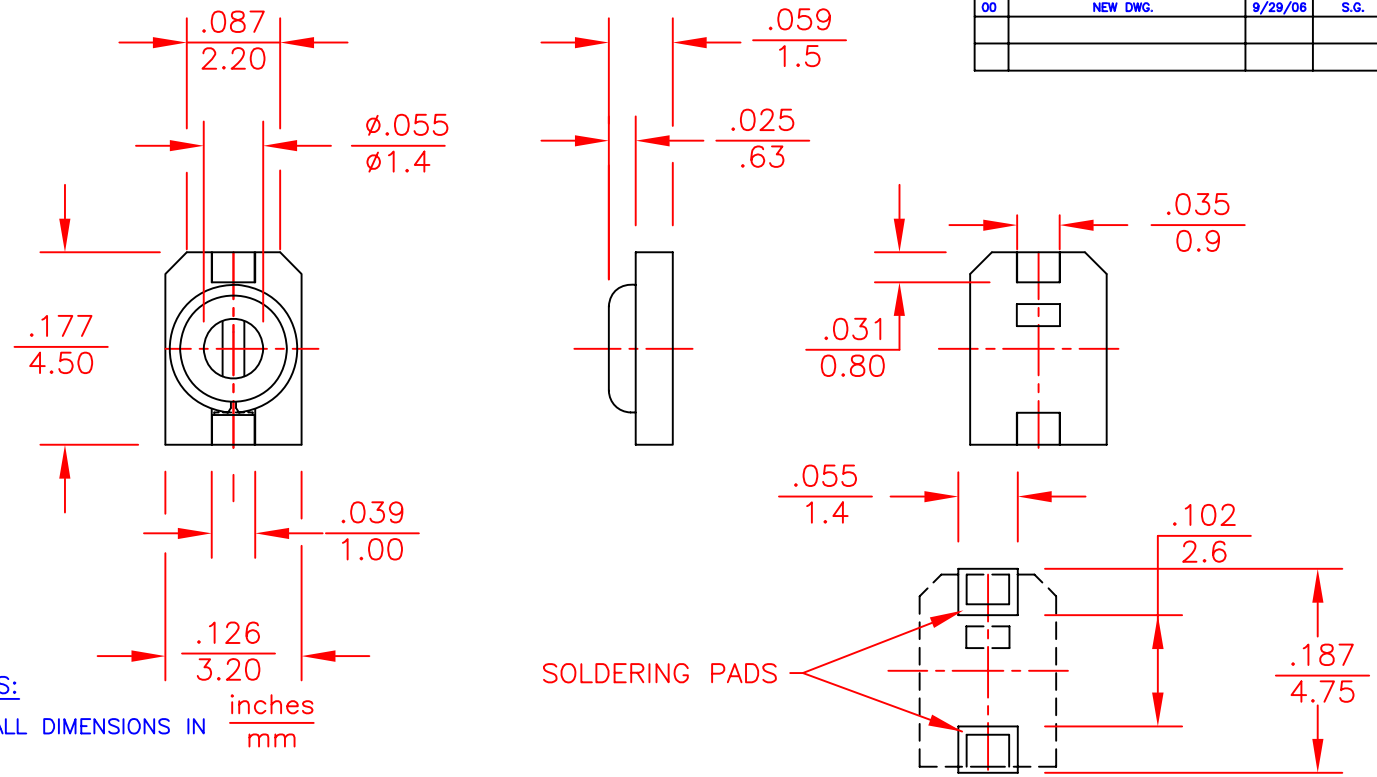


NOTES:

1. ALL DIMENSIONS IN inches / mm

SUGGESTED SURFACE MOUNT LAYOUT

RECOMMENDED THICKNESS OF SOLDER .0006 / 0.15

| SPECS \ PART NUMBER / COLOR CODE | SGC3S030 BLACK | SGC3S060 BLUE | SGC3S100 IVORY | SGC3S200 PINK | SGC3S300 GREEN |
|---|---|---|---|---|---|
| Capacitance (pF min.) less than | 1.2 | 2.2 | 3.0 | 5.5 | 8.0 |
| Capacitance (pFmax.) more than | 3.0 | 6.0 | 10.0 | 20,0 | 30.0 |
| Temperature coefficient (ppm/°C) | N470±60 | N470±60 | N1000±250 | 0±500 | −750±500 |
| Q (at1MHz and Cmax) over | 300 | 500 | 500 | 500 | 500 |
| Insulation resistance | $10^4$ megohms | | | | |
| Torque | 0.14 to 1.0 oz−in / 10 to 72 gf−cm | | | | |
| DC Working voltage | 500 VDC | 500 VDC | 500VDC | 500VDC | 500 VDC |
| DC Withstanding voltage | 1000 VDC | 1000VDC | 1000 VDC | 1000 VDC | 1000VDC |
| Operating temperature °C | −40 to +85 | | | | |
| Self resonant frequency @ Cmax | 2.0 GHz | 1.5 GHz | 1.3 GHz | 0.8GHz | 0.6 GHz |

| | | | |
|---|---|---|---|
| TOLERANCES: (EXCEPT AS NOTED) | SPRAGUE GOODMAN ELECTRONICS INC. 1700 SHAMES DRIVE WESTBURY, NY 11590 | | |
| DECIMAL: xxx ±.016 in ±.41 mm | MATERIAL: | SCALE 8:1 | DRAWN BY: D.DITLYA<br>APPROVED: S.GRINBERG |
| FRACTIONAL: 1/64 | TITLE: OUTLINE DWG SGC3S PRODUCT LINE | | |
| ANGULAR: 1/64 | DATE: 9/29/06 | DRAWING NUMBER SGC3S | Rev. 00 |

ООО «ЛайфЭлектроникс» “LifeElectronics” LLC

ИНН 7805602321 КПП 780501001 Р/С 40702810122510004610 ФАКБ "АБСОЛЮТ БАНК" (ЗАО) в г.Санкт-Петербурге К/С 30101810900000000703 БИК 044030703

*Компания «Life Electronics» занимается поставками электронных компонентов импортного и отечественного производства от производителей и со складов крупных дистрибьюторов Европы, Америки и Азии.*

*С конца 2013 года компания активно расширяет линейку поставок компонентов по направлению коаксиальный кабель, кварцевые генераторы и конденсаторы (керамические, пленочные, электролитические), за счёт заключения дистрибьюторских договоров*

*Мы предлагаем:*

- *Конкурентоспособные цены и скидки постоянным клиентам.*
- *Специальные условия для постоянных клиентов.*
- *Подбор аналогов.*
- *Поставку компонентов в любых объемах, удовлетворяющих вашим потребностям.*

- *Приемлемые сроки поставки, возможна ускоренная поставка.*
- *Доставку товара в любую точку России и стран СНГ.*
- *Комплексную поставку.*
- *Работу по проектам и поставку образцов.*
- *Формирование склада под заказчика.*

- *Сертификаты соответствия на поставляемую продукцию (по желанию клиента).*
- *Тестирование поставляемой продукции.*
- *Поставку компонентов, требующих военную и космическую приемку.*
- *Входной контроль качества.*
- *Наличие сертификата ISO.*

*В составе нашей компании организован Конструкторский отдел, призванный помогать разработчикам, и инженерам.*

*Конструкторский отдел помогает осуществить:*

- *Регистрацию проекта у производителя компонентов.*
- *Техническую поддержку проекта.*
- *Защиту от снятия компонента с производства.*
- *Оценку стоимости проекта по компонентам.*
- *Изготовление тестовой платы монтаж и пусконаладочные работы.*

*Тел: +7 (812) 336 43 04 (многоканальный)*
*Email: org@lifeelectronics.ru*

***www.lifeelectronics.ru***