REV.	DESCRIPTION	DATE	APP.
00	NEW DWG.	9/29/06	S.G.

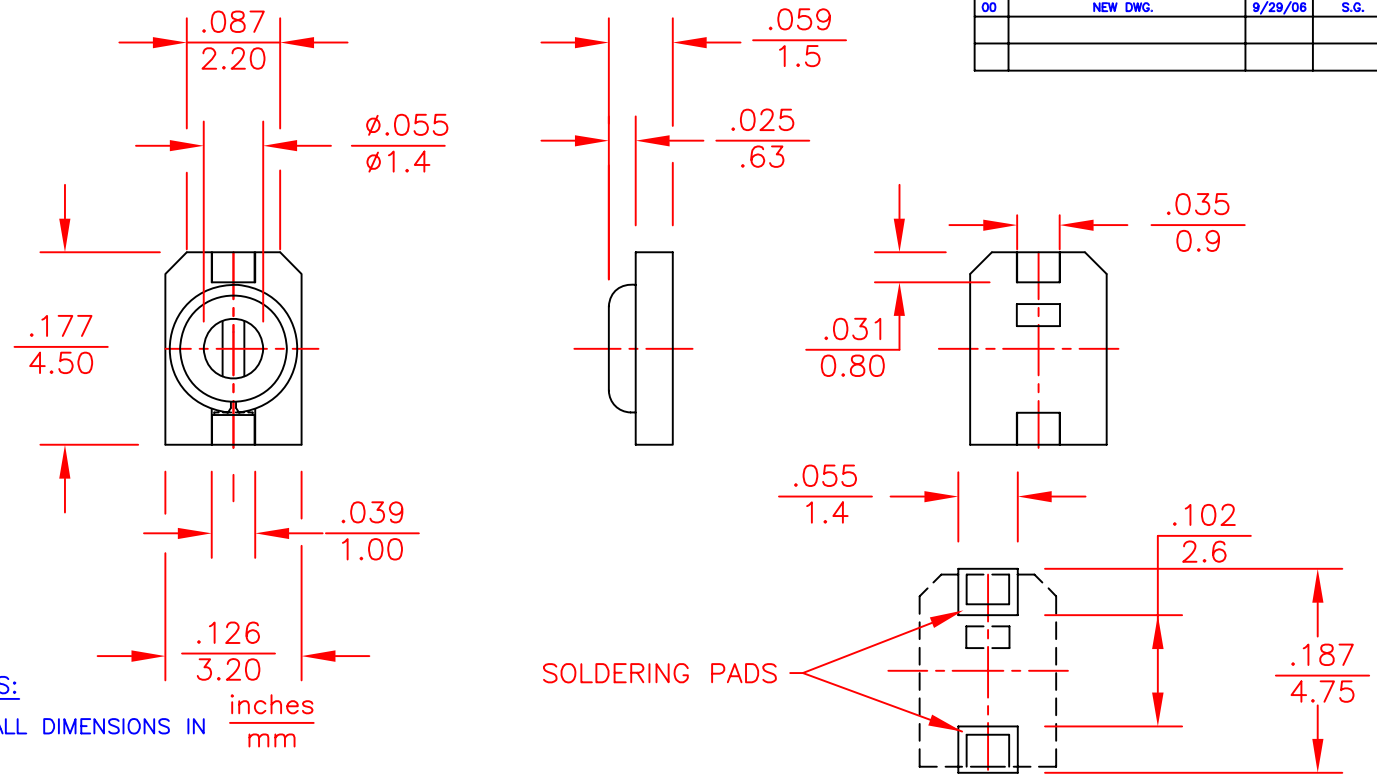

NOTES:

1. ALL DIMENSIONS IN inches / mm

SUGGESTED SURFACE MOUNT LAYOUT

RECOMMENDED THICKNESS OF SOLDER .0006 / 0.15

SPECS \ PART NUMBER / COLOR CODE	SGC3S030 BLACK	SGC3S060 BLUE	SGC3S100 IVORY	SGC3S200 PINK	SGC3S300 GREEN
Capacitance (pF min.) less than	1.2	2.2	3.0	5.5	8.0
Capacitance (pFmax.) more than	3.0	6.0	10.0	20,0	30.0
Temperature coefficient (ppm/°C)	N470±60	N470±60	N1000±250	0±500	−750±500
Q (at1MHz and Cmax) over	300	500	500	500	500
Insulation resistance	10^4 megohms				
Torque	0.14 to 1.0 oz−in / 10 to 72 gf−cm				
DC Working voltage	500 VDC	500 VDC	500VDC	500VDC	500 VDC
DC Withstanding voltage	1000 VDC	1000VDC	1000 VDC	1000 VDC	1000VDC
Operating temperature °C	−40 to +85				
Self resonant frequency @ Cmax	2.0 GHz	1.5 GHz	1.3 GHz	0.8GHz	0.6 GHz

TOLERANCES: (EXCEPT AS NOTED)	SPRAGUE GOODMAN ELECTRONICS INC. 1700 SHAMES DRIVE WESTBURY, NY 11590		
DECIMAL: xxx ±.016 in ±.41 mm	MATERIAL:	SCALE 8:1	DRAWN BY: D.DITLYA APPROVED: S.GRINBERG
FRACTIONAL: 1/64	TITLE: OUTLINE DWG SGC3S PRODUCT LINE		
ANGULAR: 1/64	DATE: 9/29/06	DRAWING NUMBER SGC3S	Rev. 00

ООО «ЛайфЭлектроникс» “LifeElectronics” LLC

ИНН 7805602321 КПП 780501001 Р/С 40702810122510004610 ФАКБ "АБСОЛЮТ БАНК" (ЗАО) в г.Санкт-Петербурге К/С 30101810900000000703 БИК 044030703

Компания «Life Electronics» занимается поставками электронных компонентов импортного и отечественного производства от производителей и со складов крупных дистрибьюторов Европы, Америки и Азии.

С конца 2013 года компания активно расширяет линейку поставок компонентов по направлению коаксиальный кабель, кварцевые генераторы и конденсаторы (керамические, пленочные, электролитические), за счёт заключения дистрибьюторских договоров

Мы предлагаем:

- *Конкурентоспособные цены и скидки постоянным клиентам.*
- *Специальные условия для постоянных клиентов.*
- *Подбор аналогов.*
- *Поставку компонентов в любых объемах, удовлетворяющих вашим потребностям.*

- *Приемлемые сроки поставки, возможна ускоренная поставка.*
- *Доставку товара в любую точку России и стран СНГ.*
- *Комплексную поставку.*
- *Работу по проектам и поставку образцов.*
- *Формирование склада под заказчика.*

- *Сертификаты соответствия на поставляемую продукцию (по желанию клиента).*
- *Тестирование поставляемой продукции.*
- *Поставку компонентов, требующих военную и космическую приемку.*
- *Входной контроль качества.*
- *Наличие сертификата ISO.*

В составе нашей компании организован Конструкторский отдел, призванный помогать разработчикам, и инженерам.

Конструкторский отдел помогает осуществить:

- *Регистрацию проекта у производителя компонентов.*
- *Техническую поддержку проекта.*
- *Защиту от снятия компонента с производства.*
- *Оценку стоимости проекта по компонентам.*
- *Изготовление тестовой платы монтаж и пусконаладочные работы.*

Тел: +7 (812) 336 43 04 (многоканальный)
Email: org@lifeelectronics.ru

www.lifeelectronics.ru