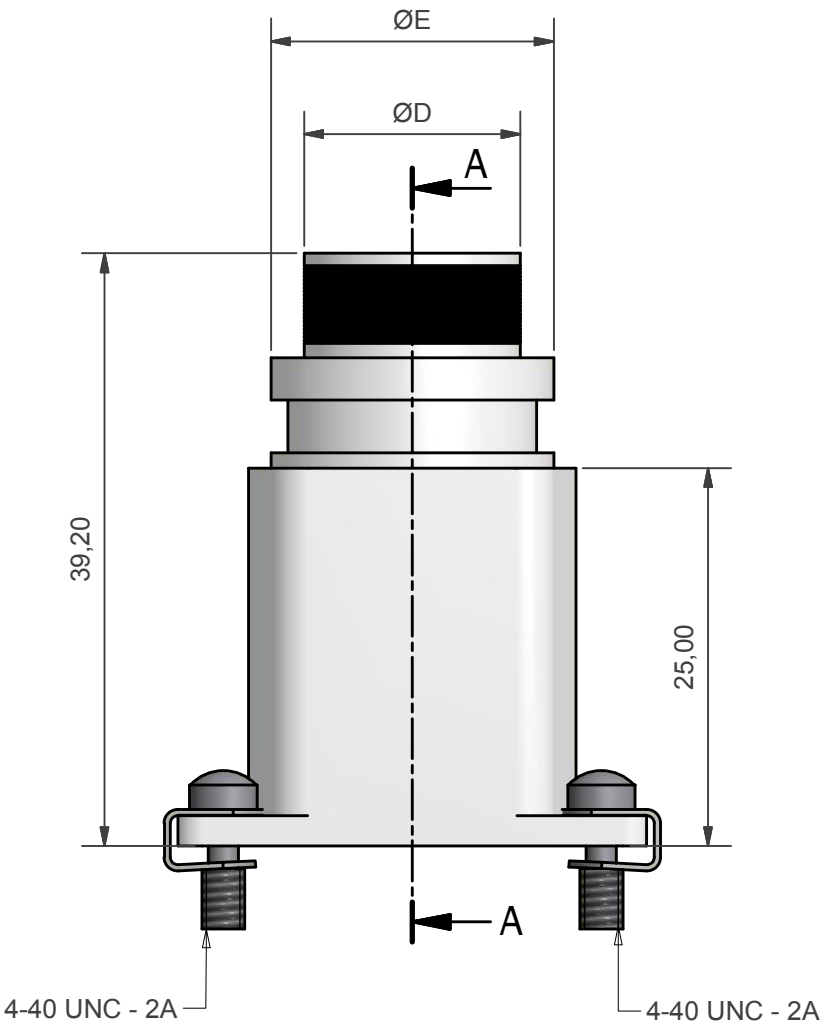

A-A

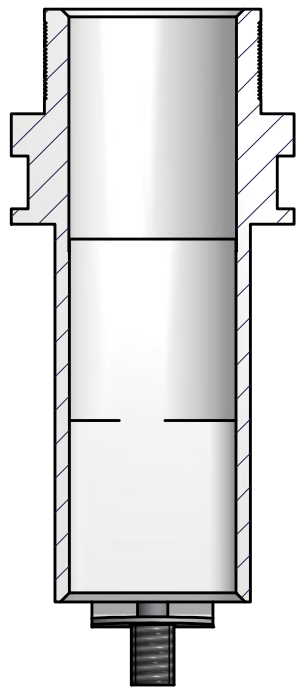

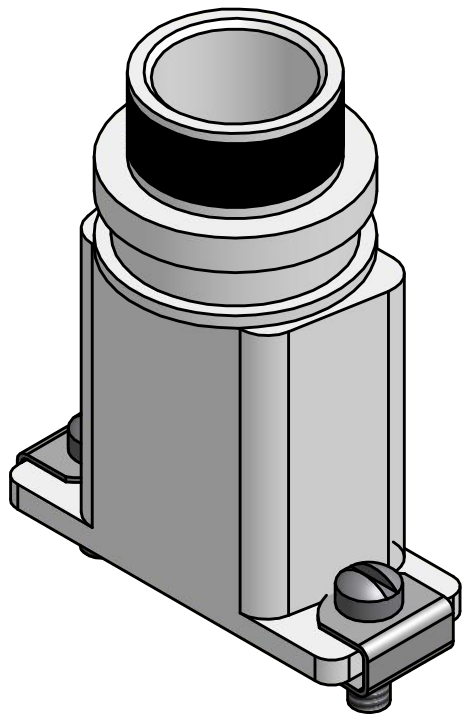

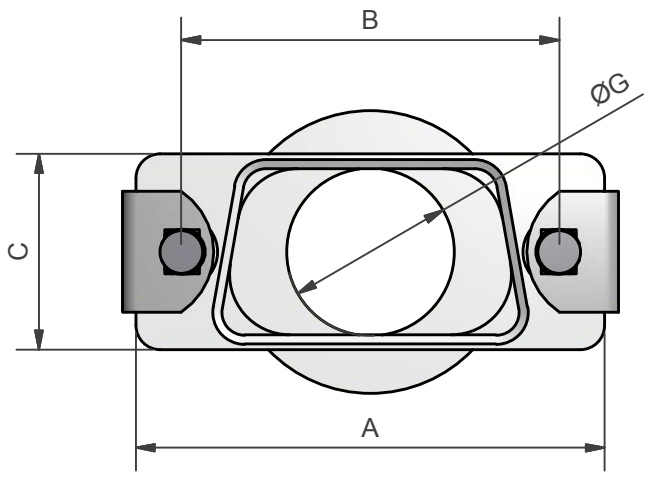

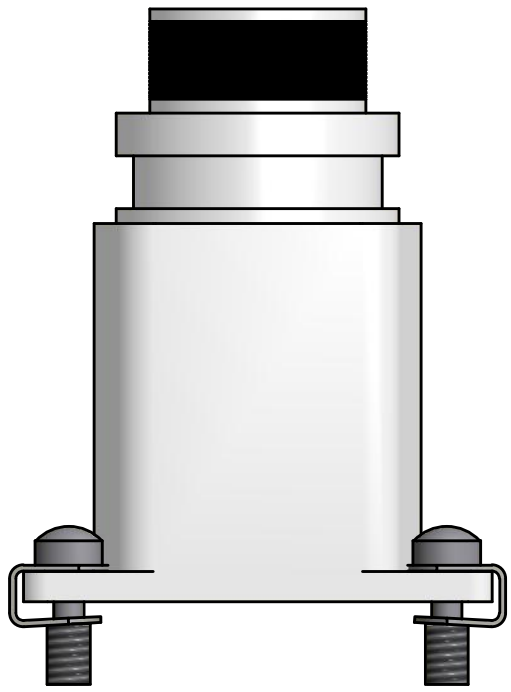

STANDARD HARDWARE OPTION
(SLOTTED HEAD SCREW)

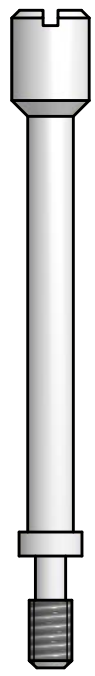

HARDWARE OPTION E
(EXTENDED SCREW)

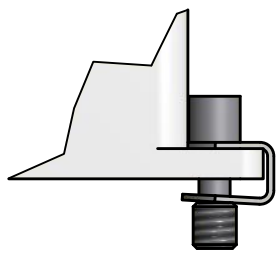

HARDWARE OPTION H
(SOCKET HEAD SCREW)

D09-1-60-07-1-B-A-H

- CONNECTOR TYPE
- SHELL SIZE (TABLE 1)
- ENTRY POSITION (1 - TOP ENTRY)
- TERMINATION STYLE
- ENTRY SIZE (SEE TABLE 2)
- MATERIAL (1-ALUMINIUM ALLOY)
- PLATING (SEE TABLE 3)
- RING OPTION (A - RING TO SUIT SINGLE BRAID B - RING TO SUIT DOUBLE BRAID, OMIT FOR STANDARD)
- HARDWARE OPTION (OMIT FOR STANDARD)

DRAWN	ADP	DATE 07/01/2009	3RD ANGLE PROJECTION NOT TO SCALE	POLAMCO LTD	WESTON LOCK LOWER BRISTOL ROAD BATH BA2 1EP	PAGE 1	UNLESS OTHERWISE SPECIFIED ALL DIMENSIONS IN MILLIMETRES
SALES APPR							
DESIGN APPR			THIS DRAWING IS COPYRIGHTANDTHE PROPERTY OF POLAMCO LTD IT MUST NOT BE COPIED, USED FOR MANUFACTURE OR OTHERWISE DISCLOSED WITHOUT PRIOR WRITTEN CONSENT OF THE COMPANY.	ASSY USED ON: MIL-DTL-24308			MATERIAL ALUMINIUM ALLOY
QUAL APPR				TITLE: MEMORY RING BACKSHELL			NCAGE CODE U5792
ISSUE 3	DCR 4828						
WEIGHT		GENERAL TOL LINEAR +/-0.1MM ANGULAR +/- 1°		PART NUMBER: D**-1-60-**-*-*			DRAWING NO: P8516

TABLE 1			
SHELL SIZE	A	B	C
09	31,19	25,00	12,93
15	39,52	33,33	12,93
25	53,42	47,02	12,93
37	69,76	63,50	12,93
50	67,31	61,12	15,75
104	69,70	63,50	17,35

TABLE 2			
ENTRY SIZE	G	D MAX	E MAX
04	6,35	9,53	14,3
05	7,92	11,10	15,8
06	9,53	12,70	17,4
07	11,10	14,30	19,0

TABLE 3	
CODE	PLATING
B	CADMIUM OLIVE DRAB OVER ELECTROLESS NICKEL
C	ELECTROLESS NICKEL
U	UNPLATED
Y	YELLOW CHROMATE OVER CADMIUM
ZB	ZINC COBALT OLIVE DRAB OVER ELECTROLESS NICKEL

DRAWN	ADP	DATE 07/01/2009	3RD ANGLE PROJECTION NOT TO SCALE	POLAMCO LTD	WESTON LOCK LOWER BRISTOL ROAD BATH BA2 1EP	PAGE 2	UNLESS OTHERWISE SPECIFIED ALL DIMENSIONS IN MILLIMETRES
SALES APPR							
DESIGN APPR			THIS DRAWING IS COPYRIGHTANDTHE PROPERTY OF POLAMCO LTD IT MUST NOT BE COPIED, USED FOR MANUFACTURE OR OTHERWISE DISCLOSED WITHOUT PRIOR WRITTEN CONSENT OF THE COMPANY.	ASSY USED ON: MIL-DTL-24308			MATERIAL ALUMINIUM ALLOY
QUAL APPR				TITLE: MEMORY RING BACKSHELL			NCAGE CODE U5792
ISSUE 3	DCR 4828						
WEIGHT		GENERAL TOL LINEAR +/-0.1MM ANGULAR +/- 1°		PART NUMBER: D**-1-60-**-*-*			DRAWING NO: P8516

ООО «ЛайфЭлектроникс» “LifeElectronics” LLC

ИНН 7805602321 КПП 780501001 Р/С 40702810122510004610 ФАКБ "АБСОЛЮТ БАНК" (ЗАО) в г.Санкт-Петербурге К/С 30101810900000000703 БИК 044030703

Компания «Life Electronics» занимается поставками электронных компонентов импортного и отечественного производства от производителей и со складов крупных дистрибьюторов Европы, Америки и Азии.

С конца 2013 года компания активно расширяет линейку поставок компонентов по направлению коаксиальный кабель, кварцевые генераторы и конденсаторы (керамические, пленочные, электролитические), за счёт заключения дистрибьюторских договоров

Мы предлагаем:

- *Конкурентоспособные цены и скидки постоянным клиентам.*
- *Специальные условия для постоянных клиентов.*
- *Подбор аналогов.*
- *Поставку компонентов в любых объемах, удовлетворяющих вашим потребностям.*

- *Приемлемые сроки поставки, возможна ускоренная поставка.*
- *Доставку товара в любую точку России и стран СНГ.*
- *Комплексную поставку.*
- *Работу по проектам и поставку образцов.*
- *Формирование склада под заказчика.*

- *Сертификаты соответствия на поставляемую продукцию (по желанию клиента).*
- *Тестирование поставляемой продукции.*
- *Поставку компонентов, требующих военную и космическую приемку.*
- *Входной контроль качества.*
- *Наличие сертификата ISO.*

В составе нашей компании организован Конструкторский отдел, призванный помогать разработчикам, и инженерам.

Конструкторский отдел помогает осуществить:

- *Регистрацию проекта у производителя компонентов.*
- *Техническую поддержку проекта.*
- *Защиту от снятия компонента с производства.*
- *Оценку стоимости проекта по компонентам.*
- *Изготовление тестовой платы монтаж и пусконаладочные работы.*

Тел: +7 (812) 336 43 04 (многоканальный)
Email: org@lifeelectronics.ru

www.lifeelectronics.ru